(19)中华人民共和国国家知识产权局

(12)实用新型专利

(10)授权公告号 CN 207239873 U
(45)授权公告日 2018.04.17

(21)申请号 201721124204.1

(22)申请日 2017.09.04

(73)专利权人 浙江湖州天强建筑材料有限公司
地址 313000 浙江省湖州市湖州经济技术开发区环庄路28号2幢88号三层307-308室

(72)发明人 吴国庆

(74)专利代理机构 北京众合诚成知识产权代理有限公司 11246
代理人 郭晓凤

(51)Int.Cl.
B24B 19/00(2006.01)
B24B 55/00(2006.01)
B24B 41/02(2006.01)

(ESM)同样的发明创造已同日申请发明专利

权利要求书1页 说明书3页 附图1页

(54)实用新型名称

一种建筑用打磨机

(57)摘要

本实用新型公开了一种建筑用打磨机，包括下机壳，所述下机壳底部的两侧均固定连接有支撑柱，所述下机壳顶部的右侧固定连接有两个支撑腿，所述支撑腿的顶部固定连接有置物台，所述下机壳顶部的左侧固定连接有两个伸缩杆，所述伸缩杆的顶部固定连接有上机壳，所述上机壳内腔的底部固定连接有支撑块，所述支撑块顶部的右侧固定连接有第一电机。本实用新型通过设置连接块、齿板、固定板、齿轮、套管、固定盘和第二电机的相互配合，达到了可升降的效果，解决了现有打磨机不具备升降功能的问题，使打磨机在使用时能够根据原材料的形状大小，调节高度，提高了打磨机的实用性，适合推广使用。

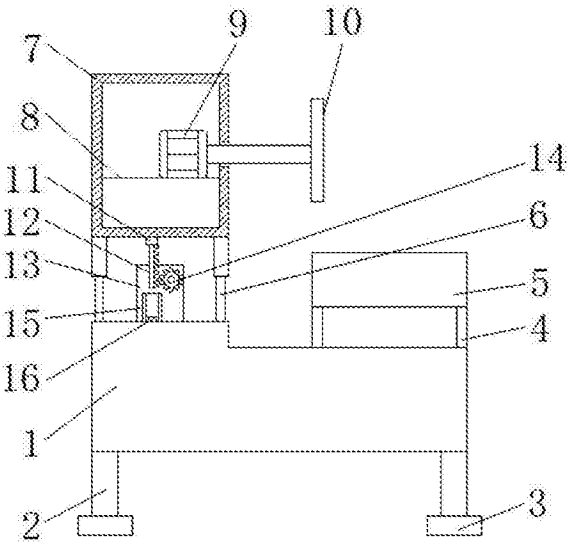

CN 207239873 U

1.一种建筑用打磨机，包括下机壳(1)，其特征在于：所述下机壳(1)底部的两侧均固定连接有支撑柱(2)，所述下机壳(1)顶部的右侧固定连接有两个支撑腿(4)，所述支撑腿(4)的顶部固定连接有置物台(5)，所述下机壳(1)顶部的左侧固定连接有两个伸缩杆(6)，所述伸缩杆(6)的顶部固定连接有上机壳(7)，所述上机壳(7)内腔的底部固定连接有支撑块(8)，所述支撑块(8)顶部的右侧固定连接有第一电机(9)，所述第一电机(9)输出端的右侧贯穿并延伸至上机壳(7)的外侧，所述第一电机(9)输出端的右侧套设有打磨轮(10)；

所述上机壳(7)底部的中心处固定连接有连接块(11)，所述连接块(11)的底部固定连接有齿板(12)，所述下机壳(1)顶部的后侧固定连接有固定板(13)，所述固定板(13)正表面的顶部固定连接有固定盘(17)，所述固定盘(17)的前侧固定连接有第二电机(18)，所述第二电机(18)的输出端套设有齿轮(14)，所述下机壳(1)的顶部且位于固定板(13)的前侧固定连接有套管(15)。

2.根据权利要求1所述的一种建筑用打磨机，其特征在于：所述支撑柱(2)的底部固定连接有防滑垫(3)，所述防滑垫(3)的底部设置有防滑纹。

3.根据权利要求1所述的一种建筑用打磨机，其特征在于：所述齿轮(14)和齿板(12)相互啮合。

4.根据权利要求1所述的一种建筑用打磨机，其特征在于：所述套管(15)内腔的底部固定连接有缓冲垫(16)。

5.根据权利要求1所述的一种建筑用打磨机，其特征在于：两个所述支撑柱(2)的形状大小相同，且两个支撑柱(2)关于下机壳(1)呈中心对称。

一种建筑用打磨机

技术领域

[0001] 本实用新型涉及建筑技术领域，具体为一种建筑用打磨机。

背景技术

[0002] 从广义上来说，建筑学是研究建筑及其环境的学科，建筑学是一门横跨工程技术和人文艺术的学科，建筑学所涉及的建筑艺术和建筑技术、以及作为实用艺术的建筑艺术所包括的美学的一面和实用的一面，它们虽有明确的不同但又密切联系，并且其分量随具体情况和建筑物的不同而大不相同。

[0003] 在建筑施工过程中，使用者利用打磨机对原材料进行打磨加工，但现有的打磨机在使用时，打磨机的高度不可调节，这样打磨机不能满足不同形状大小的原材料在打磨时的需求，降低了打磨机的实用性。

实用新型内容

[0004] 本实用新型的目的在于提供一种建筑用打磨机，具备可升降的优点，解决了现有打磨机不具备升降功能的问题。

[0005] 为实现上述目的，本实用新型提供如下技术方案：一种建筑用打磨机，包括下机壳，所述下机壳底部的两侧均固定连接有支撑柱，所述下机壳顶部的右侧固定连接有两个支撑腿，所述支撑腿的顶部固定连接有置物台，所述下机壳顶部的左侧固定连接有两个伸缩杆，所述伸缩杆的顶部固定连接有上机壳，所述上机壳内腔的底部固定连接有支撑块，所述支撑块顶部的右侧固定连接有第一电机，所述第一电机输出端的右侧贯穿并延伸至上机壳的外侧，所述第一电机输出端的右侧套设有打磨轮；

[0006] 所述上机壳底部的中心处固定连接有连接块，所述连接块的底部固定连接有齿板，所述下机壳顶部的后侧固定连接有固定板，所述固定板正表面的顶部固定连接有固定盘，所述固定盘的前侧固定连接有第二电机，所述第二电机的输出端套设有齿轮，所述下机壳的顶部且位于固定板的前侧固定连接有套管。

[0007] 优选的，所述支撑柱的底部固定连接有防滑垫，所述防滑垫的底部设置有防滑纹。

[0008] 优选的，所述齿轮和齿板相互啮合。

[0009] 优选的，所述套管内腔的底部固定连接有缓冲垫。

[0010] 优选的，两个所述支撑柱的形状大小相同，且两个支撑柱关于下机壳呈中心对称。

[0011] 与现有技术相比，本实用新型的有益效果如下：

[0012] 1、本实用新型通过设置连接块、齿板、固定板、齿轮、套管、固定盘和第二电机的相互配合，达到了可升降的效果，解决了现有打磨机不具备升降功能的问题，使打磨机在使用时能够根据原材料的形状大小，调节高度，提高了打磨机的实用性，适合推广使用。

[0013] 2、本实用新型通过设置防滑垫，对下机壳起到防滑的作用，解决了打磨机使用时出现移动的问题，通过设置套管，对齿板起到保护的作用，解决了齿板长时间未使用时，出现损坏的问题，通过设置缓冲垫，对齿板起到缓冲的作用，解决了齿板使用时与下机壳发生

碰撞，造成齿板出现损坏的问题，通过设置置物台，方便了原材料的放置，有利于原材料的打磨，通过设置齿板和齿轮，对上机壳起到升降的作用，解决了现有打磨机不具备升降功能的问题，通过设置伸缩杆，对上机壳起到支撑的作用，解决了上机壳升降时出现摇晃的问题。

附图说明

[0014] 图1为本实用新型结构示意图；

[0015] 图2为本实用新型固定板侧视示意图。

[0016] 图中：1下机壳、2支撑柱、3防滑垫、4支撑腿、5置物台、6伸缩杆、7上机壳、8支撑块、9第一电机、10打磨轮、11连接块、12齿板、13固定板、14齿轮、15套管、16缓冲垫、17固定盘、18第二电机。

具体实施方式

[0017] 下面将结合本实用新型实施例中的附图，对本实用新型实施例中的技术方案进行清楚、完整地描述，显然，所描述的实施例仅仅是本实用新型一部分实施例，而不是全部的实施例。基于本实用新型中的实施例，本领域普通技术人员在没有做出创造性劳动前提下所获得的所有其他实施例，都属于本实用新型保护的范围。

[0018] 请参阅图1-2，一种建筑用打磨机，包括下机壳1，下机壳1底部的两侧均固定连接有支撑柱2，两个支撑柱2的形状大小相同，且两个支撑柱2关于下机壳1呈中心对称，支撑柱2的底部固定连接有防滑垫3，防滑垫3的底部设置有防滑纹，通过设置防滑垫3，对下机壳1起到防滑的作用，解决了打磨机使用时出现移动的问题，下机壳1顶部的右侧固定连接有两个支撑腿4，支撑腿4的顶部固定连接有置物台5，通过设置置物台5，方便了原材料的放置，有利于原材料的打磨，下机壳1顶部的左侧固定连接有两个伸缩杆6，伸缩杆6的顶部固定连接有上机壳7，通过设置伸缩杆6，对上机壳7起到支撑的作用，解决了上机壳7升降时出现摇晃的问题，上机壳7内腔的底部固定连接有支撑块8，支撑块8顶部的右侧固定连接有第一电机9，第一电机9输出端的右侧贯穿并延伸至上机壳7的外侧，第一电机9输出端的右侧套设有打磨轮10；

[0019] 上机壳7底部的中心处固定连接有连接块11，连接块11的底部固定连接有齿板12，下机壳1顶部的后侧固定连接有固定板13，固定板13正表面的顶部固定连接有固定盘17，固定盘17的前侧固定连接有第二电机18，第二电机18的输出端套设有齿轮14，齿轮14和齿板12相互啮合，通过设置齿板12和齿轮14，对上机壳7起到升降的作用，解决了现有打磨机不具备升降功能的问题，下机壳1的顶部且位于固定板13的前侧固定连接有套管15，通过设置套管15，对齿板12起到保护的作用，解决了齿板12长时间未使用时，出现损坏的问题，套管15内腔的底部固定连接有缓冲垫16，通过设置缓冲垫16，对齿板12起到缓冲的作用，解决了齿板12使用时与下机壳1发生碰撞，造成齿板12出现损坏的问题，通过设置连接块11、齿板12、固定板13、齿轮14、套管15、固定盘17和第二电机18的相互配合，达到了可升降的效果，解决了现有打磨机不具备升降功能的问题。

[0020] 使用时，使用者利用外置控制器，控制第二电机18运行，第二电机18输出轴的转动带动齿轮14转动，通过齿轮14的转动带动齿板12升降，通过齿轮14和齿板12的相互配合带

动伸缩杆6升降，伸缩杆6升降带动上机壳7升降，从而达到可升降的效果。

[0021] 综上所述：该建筑用打磨机，通过设置连接块11、齿板12、固定板13、齿轮14、套管15、固定盘17和第二电机18的相互配合，解决了现有打磨机不具备升降功能的问题。

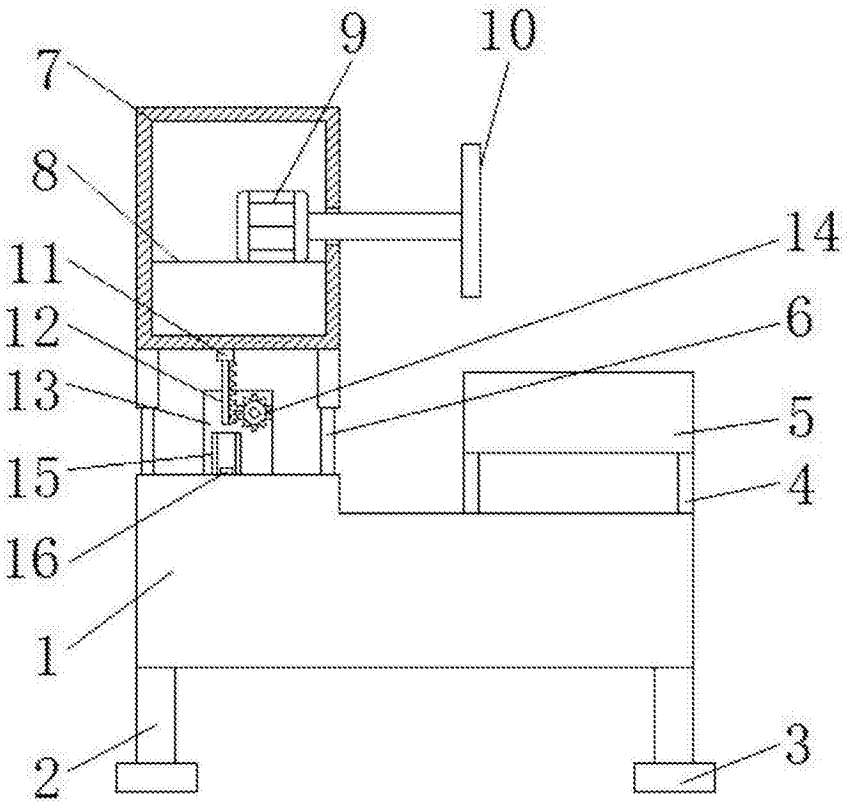

图1

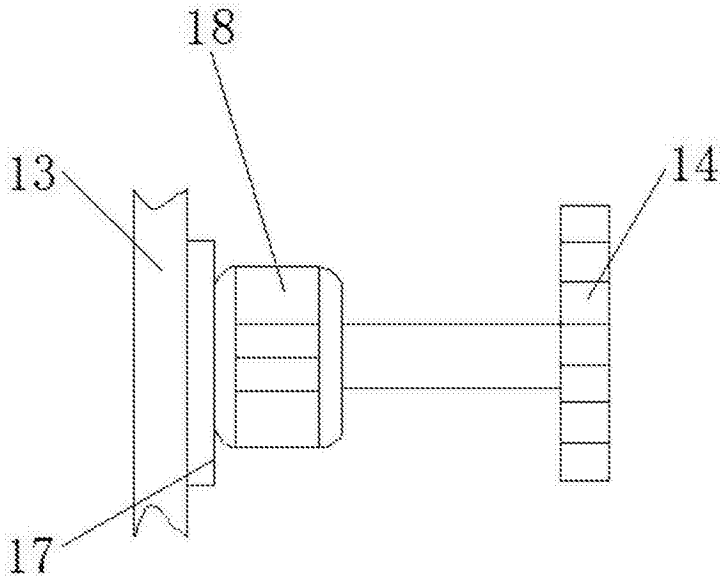

图2