(19)中华人民共和国国家知识产权局

(12)实用新型专利

(10)授权公告号 CN 213440321 U
(45)授权公告日 2021.06.15

(21)申请号 202021986395.4

(22)申请日 2020.09.12

(73)专利权人 兴化市东方铸钢有限公司
地址 225732 江苏省泰州市兴化市狄垛镇开发区

(72)发明人 周祥

(51)Int.Cl.
B28B 17/00(2006.01)

权利要求书1页 说明书3页 附图3页

(54)实用新型名称

一种水泥成型后用于进行限位的护板

(57)摘要

本实用新型公开了一种水泥成型后用于进行限位的护板，包括主体外壳与设置在主体外壳内部的延长板，以及固定安装在主体外壳外表面一端并与延长板固定连接的限位板，所述主体外壳的底端两侧均设置有底板，所述底板的上端外表面焊接有连接板，所述主体外壳的内部开设有卡滑槽，所述卡滑槽的内壁两侧均开设有滑槽，所述延长板的外表面两侧均焊接有滑块，所述限位板的外表面固定安装有把手，所述主体外壳的底端外表面对应底板的位置处开设有卡槽。本实用新型所述的一种水泥成型后用于进行限位的护板，能够根据使用的情况对该护板的使用长度进行一定程度的延长，从而便可根据不同的情况调整整体的使用规格，带来更好的使用前景。

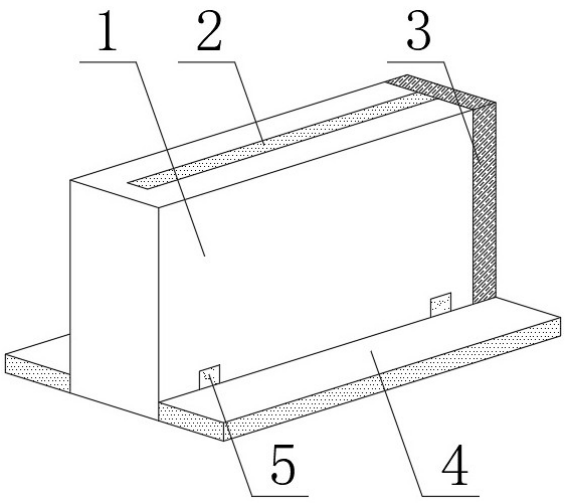

CN 213440321 U

1.一种水泥成型后用于进行限位的护板，包括主体外壳(1)与设置在主体外壳(1)内部的延长板(2)，以及固定安装在主体外壳(1)外表面一端并与延长板(2)固定连接的限位板(3)，其特征在于：所述主体外壳(1)的底端两侧均设置有底板(4)，所述底板(4)的上端外表面焊接有连接板(5)，所述主体外壳(1)的内部开设有卡滑槽(6)，所述卡滑槽(6)的内壁两侧均开设有滑槽(7)，所述延长板(2)的外表面两侧均焊接有滑块(8)，所述限位板(3)的外表面固定安装有把手(9)，所述主体外壳(1)的底端外表面对应底板(4)的位置处开设有卡槽(10)，所述底板(4)的外表面靠近卡槽(10)的位置处焊接有卡块(11)。

2.根据权利要求1所述的一种水泥成型后用于进行限位的护板，其特征在于：所述连接板(5)的中心处与主体外壳(1)的外表面对应连接板(5)的位置处均开设有孔洞，且连接板(5)的外表面一侧可与主体外壳(1)之间相贴合并且主体外壳(1)与连接板(5)上的孔洞可进行重合。

3.根据权利要求1所述的一种水泥成型后用于进行限位的护板，其特征在于：所述卡块(11)的宽度略小于卡槽(10)的开口宽度，且卡块(11)的外表面可置于卡槽(10)内。

4.根据权利要求1所述的一种水泥成型后用于进行限位的护板，其特征在于：所述底板(4)通过卡块(11)与主体外壳(1)上的卡槽(10)之间进行卡合固定，且底板(4)与主体外壳(1)之间夹角的角度呈九十度。

5.根据权利要求1所述的一种水泥成型后用于进行限位的护板，其特征在于：所述卡滑槽(6)的开口宽度略大于延长板(2)的厚度，且延长板(2)的外表面均可与卡滑槽(6)的内壁之间相贴合。

6.根据权利要求1所述的一种水泥成型后用于进行限位的护板，其特征在于：所述滑块(8)的外表面可卡合在滑槽(7)的内壁中并且延长板(2)通过滑块(8)与滑槽(7)之间进行滑动连接。

一种水泥成型后用于进行限位的护板

技术领域

[0001] 本实用新型涉及水泥领域，特别涉及一种水泥成型后用于进行限位的护板。

背景技术

[0002] 水泥俗称为洋灰，是用于土木工程上的胶结性材料的总称，依照胶结性质的不同，可分为水硬性水泥与非水硬性水泥；现有的水泥在使用时存在一定的弊端，水泥在成型完毕后，由于不具备定位功能，便会出现滑动移位的情况，从而便会使用到护板对使用的位置进行固定限位，因此，在使用的过程中，带来了一定的影响，为此，我们提出一种水泥成型后用于进行限位的护板。

实用新型内容

[0003] 本实用新型的主要目的在于提供一种水泥成型后用于进行限位的护板，可以有效解决背景技术中的问题。

[0004] 为实现上述目的，本实用新型采取的技术方案为：

[0005] 一种水泥成型后用于进行限位的护板，包括主体外壳与设置在主体外壳内部的延长板，以及固定安装在主体外壳外表面一端并与延长板固定连接的限位板，所述主体外壳的底端两侧均设置有底板，所述底板的上端外表面焊接有连接板，所述主体外壳的内部开设有卡滑槽，所述卡滑槽的内壁两侧均开设有滑槽，所述延长板的外表面两侧均焊接有滑块，所述限位板的外表面固定安装有把手，所述主体外壳的底端外表面对应底板的位置处开设有卡槽，所述底板的外表面靠近卡槽的位置处焊接有卡块。

[0006] 优选的，所述连接板的中心处与主体外壳的外表面对应连接板的位置处均开设有孔洞，且连接板的外表面一侧可与主体外壳之间相贴合并且主体外壳与连接板上的孔洞可进行重合。

[0007] 优选的，所述卡块的宽度略小于卡槽的开口宽度，且卡块的外表面可置于卡槽内。

[0008] 优选的，所述底板通过卡块与主体外壳上的卡槽之间进行卡合固定，且底板与主体外壳之间夹角的角度呈九十度。

[0009] 优选的，所述卡滑槽的开口宽度略大于延长板的厚度，且延长板的外表面均可与卡滑槽的内壁之间相贴合。

[0010] 优选的，所述滑块的外表面可卡合在滑槽的内壁中并且延长板通过滑块与滑槽之间进行滑动连接。

[0011] 与现有技术相比，本实用新型具有如下有益效果：该水泥成型后用于进行限位的护板，在使用的过程中，由于在主体外壳的一侧设置有限位板，当使用人员需要将该装置的使用长度进行调整时，使用人员便可拉住把手从而将限位板以及延长板向主体外壳的一侧进行拉伸，使得延长板能够拉出主体外壳上的卡滑槽中，继而整体的使用长度便可进行一定程度的延长，便于使用人员根据需要限位水泥的长度对装置的整体状态进行调整，从而适用于不用的使用情况，整个护板结构简单，操作方便，能够根据使用的情况对该护板的使

用长度进行一定程度的延长，从而便可根据不同的情况调整整体的使用规格，相对于传统方式更好。

附图说明

[0012] 图1为本实用新型一种水泥成型后用于进行限位的护板的整体结构示意图。

[0013] 图2为本实用新型一种水泥成型后用于进行限位的护板的爆炸图。

[0014] 图3为本实用新型一种水泥成型后用于进行限位的护板的主体外壳与底板的结构图。

[0015] 图中：1、主体外壳；2、延长板；3、限位板；4、底板；5、连接板；6、卡滑槽；7、滑槽；8、滑块；9、把手；10、卡槽；11、卡块。

具体实施方式

[0016] 为使本实用新型实现的技术手段、创作特征、达成目的与功效易于明白了解，下面结合具体实施方式，进一步阐述本实用新型。

[0017] 如图1-3所示，一种水泥成型后用于进行限位的护板，包括主体外壳1与设置在主体外壳1内部的延长板2，以及固定安装在主体外壳1外表面一端并与延长板2固定连接的限位板3，主体外壳1的底端两侧均设置有底板4，底板4的上端外表面焊接有连接板5，主体外壳1的内部开设有卡滑槽6，卡滑槽6的内壁两侧均开设有滑槽7，延长板2的外表面两侧均焊接有滑块8，限位板3的外表面固定安装有把手9，主体外壳1的底端外表面对应底板4的位置处开设有卡槽10，底板4的外表面靠近卡槽10的位置处焊接有卡块11。

[0018] 连接板5的中心处与主体外壳1的外表面对应连接板5的位置处均开设有孔洞，且连接板5的外表面一侧可与主体外壳1之间相贴合并且主体外壳1与连接板5上的孔洞可进行重合；

[0019] 卡块11的宽度略小于卡槽10的开口宽度，且卡块11的外表面可置于卡槽10内；

[0020] 底板4通过卡块11与主体外壳1上的卡槽10之间进行卡合固定，且底板4与主体外壳1之间夹角的角度呈九十度；

[0021] 卡滑槽6的开口宽度略大于延长板2的厚度，且延长板2的外表面均可与卡滑槽6的内壁之间相贴合；

[0022] 滑块8的外表面可卡合在滑槽7的内壁中并且延长板2通过滑块8与滑槽7之间进行滑动连接。

[0023] 需要说明的是，本实用新型为一种水泥成型后用于进行限位的护板，当该护板在进行使用时，首先使用人员需要将该装置的主体外壳1通过底端两侧的底板4放置在接触面，并与水泥之间接触，从而有效的对水泥的放置位置进行限位，而在使用的过程中，由于在主体外壳1的一侧设置有限位板3，当使用人员需要将该装置的使用长度进行调整时，使用人员便可拉住把手9从而将限位板3以及延长板2向主体外壳1的一侧进行拉伸，使得延长板2能够拉出主体外壳1上的卡滑槽6中，继而整体的使用长度便可进行一定程度的延长，便于使用人员根据需要限位水泥的长度对装置的整体状态进行调整，从而适用于不用的使用情况，具有一定的实用性。

[0024] 以上显示和描述了本实用新型的基本原理和主要特征和本实用新型的优点。本行

业的技术人员应该了解,本实用新型不受上述实施例的限制,上述实施例和说明书中描述的只是说明本实用新型的原理,在不脱离本实用新型精神和范围的前提下,本实用新型还会有各种变化和改进,这些变化和改进都落入要求保护的本实用新型范围内。本实用新型要求保护范围由所附的权利要求书及其等效物界定。

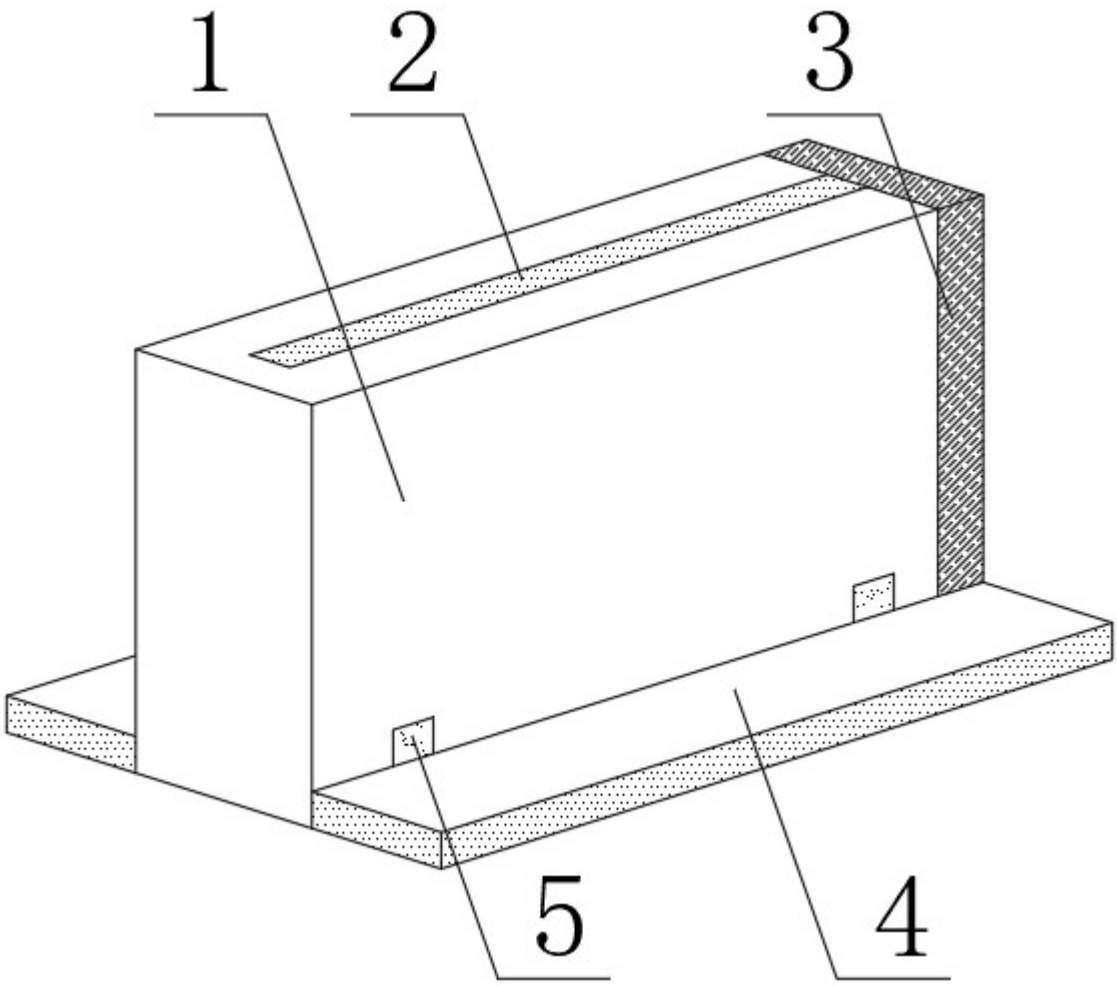

图1

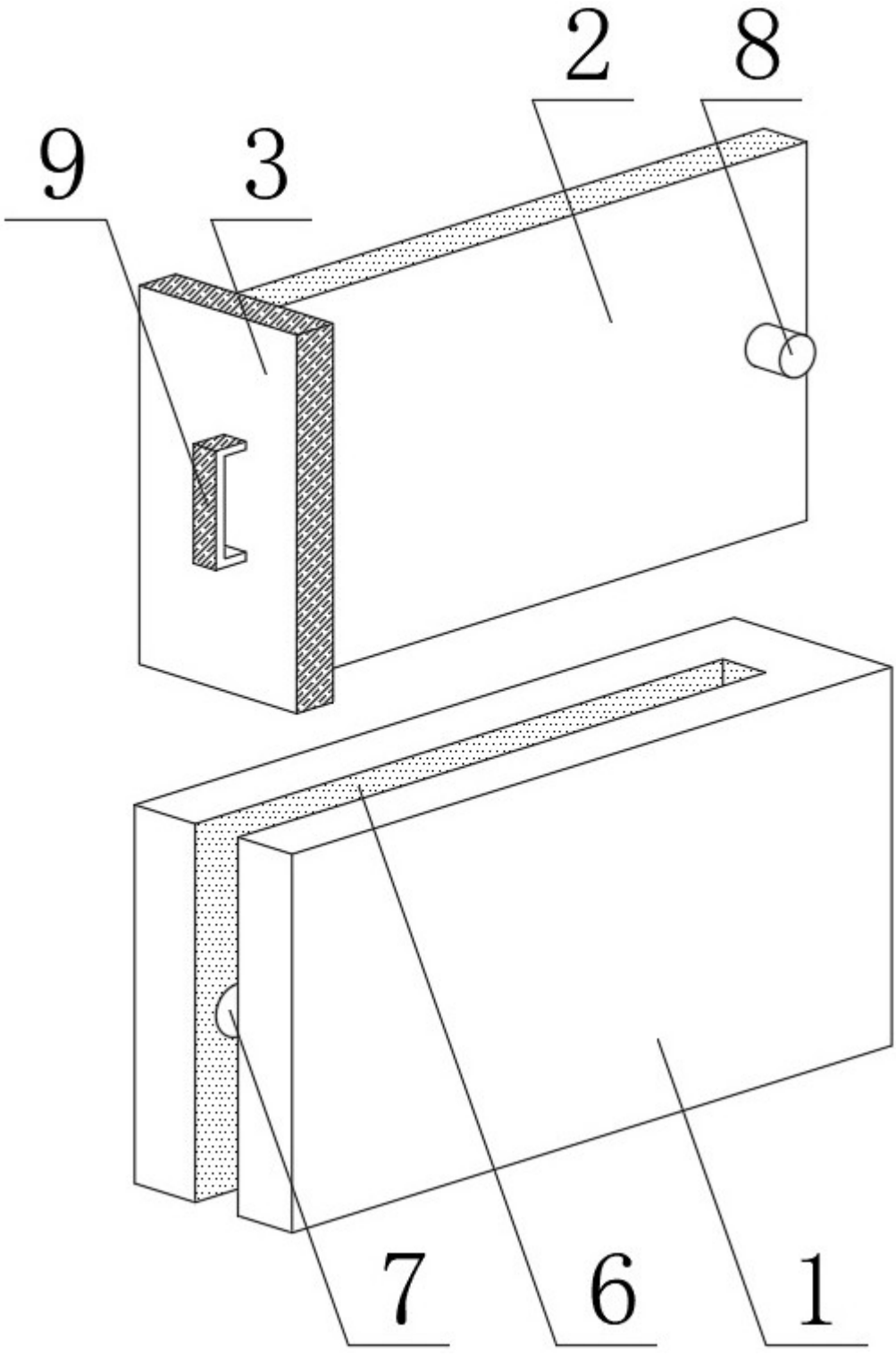

图2

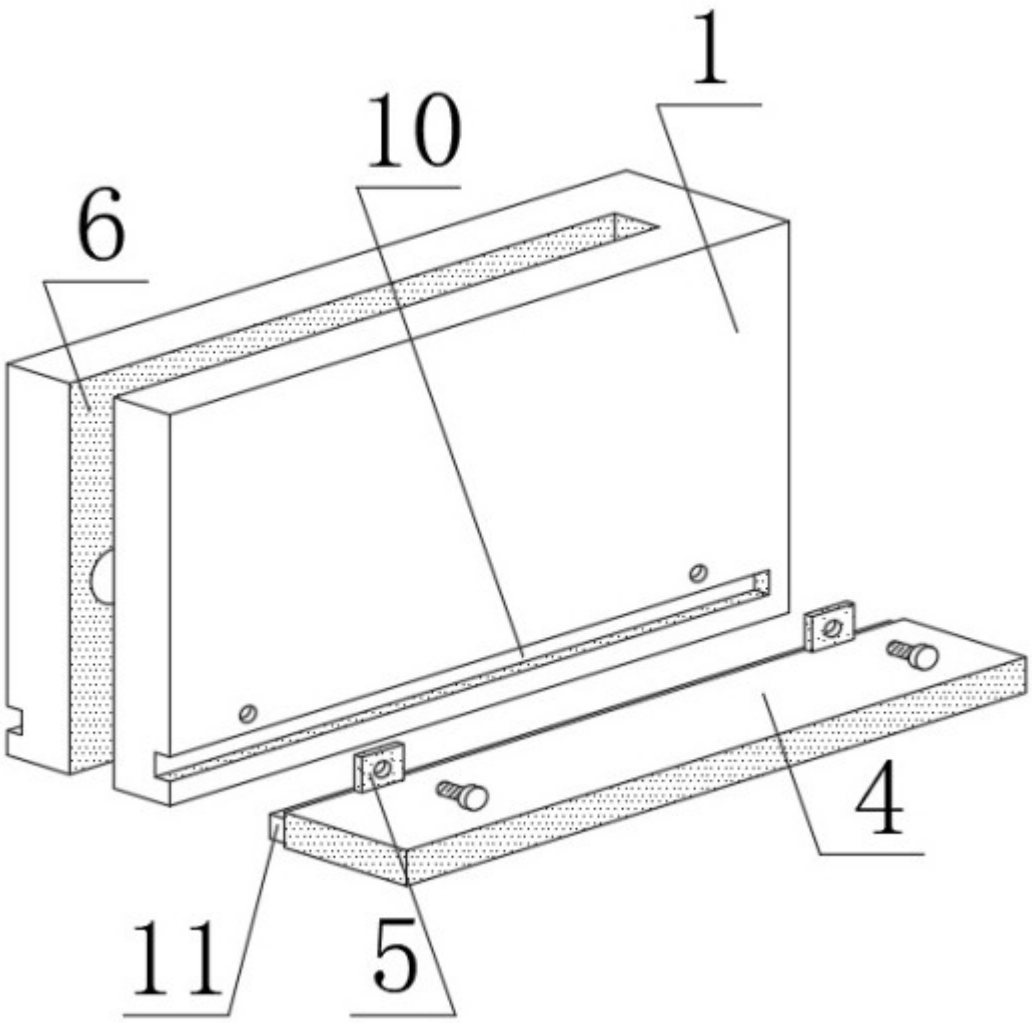

图3