(19)中华人民共和国国家知识产权局

(12)实用新型专利

(10)授权公告号 CN 206334947 U
(45)授权公告日 2017.07.18

(21)申请号 201621273598.2

(22)申请日 2016.11.25

(73)专利权人 王昕民
地址 337000 江西省萍乡市安源区后埠街四鲜巷5栋3单元202室

(72)发明人 王昕民

(74)专利代理机构 北京华仲龙腾专利代理事务所(普通合伙) 11548
代理人 姜庆梅

(51)Int.Cl.
B09B 3/00(2006.01)
B09B 5/00(2006.01)
B02C 18/14(2006.01)
B02C 19/22(2006.01)
C02F 1/50(2006.01)
A61L 2/10(2006.01)

权利要求书1页 说明书3页 附图1页

(54)实用新型名称

一种移动式家用生活垃圾处理设备

(57)摘要

本实用新型公开了一种移动式家用生活垃圾处理设备，包括支撑装置和垃圾处理装置；所述支柱的下面设置有万向轮；所述第一转轴的表面上焊接设置有螺旋粉碎刀片；所述拉板的左端固定设置有拉环；所述滤网的上面设置有第二密封盖；所述第二电动机的下端焊接设置有第二转轴，第二转轴的下端设置有搅拌棒；所述第二单向阀设置在搅拌棒的下方右侧；所述净化层设置在油污隔绝层的下方；本实用新型装置通过在垃圾箱门的上面固定设置有紫外灯，具有对生活垃圾进行杀菌消毒，避免细菌滋生的功能；在箱体的右侧上方设置有加药漏斗，具有便于添加药物，对生活污水进行消毒净化处理；本装置具有结构简单、实用性强和垃圾处理效果好的特点。

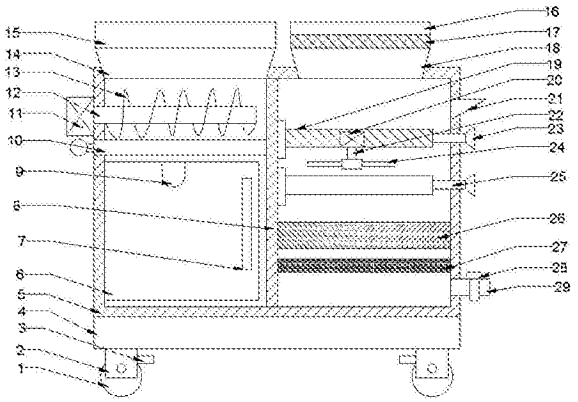

CN 206334947 U

1.一种移动式家用生活垃圾处理设备，包括支撑装置和垃圾处理装置；其特征在于，所述支撑装置包括万向轮、支柱、刹车片、底板；所述支柱设置在底板的下面两侧，采用焊接固定，支柱的下面设置有万向轮，万向轮的上面设置有刹车片；所述垃圾处理装置包括箱体、垃圾箱门、把手、隔板、紫外灯、拉板、第一电动机、第一转轴、螺旋粉碎刀片、垃圾入口、第一密封盖、第二密封盖、滤网、污水入口、挡板、第二电动机、加药漏斗、第二转轴、第一单向阀、搅拌棒、第二单向阀、油污隔离层、净化层、阀门、出水管、拉环和固定块；所述箱体设置在底板的上面，采用焊接固定，箱体的内腔中部设置有隔板；所述垃圾入口设置在箱体的上面左侧，垃圾入口的上面设置有第一密封盖；所述第一电动机焊接固定设置在箱体的左侧上方，第一电动机的右端焊接设置有第一转轴，第一转轴的表面上焊接设置有螺旋粉碎刀片；所述拉板设置在箱体的左侧上端且设置在第一转轴的下面，拉板的左端固定设置有拉环；所述垃圾箱门设置在箱体的左侧下方，垃圾箱门的表面右侧设置有把手；所述污水入口设置在箱体的上面右侧，污水入口的上面设置有滤网，滤网的上面设置有第二密封盖；所述挡板的左端通过固定块固定设置在隔板的上方，挡板的右端通过第一单向阀设置在箱体的内腔右侧上；所述第二电动机设置在挡板的内部，第二电动机的下端焊接设置有第二转轴，第二转轴的下端设置有搅拌棒；所述第二单向阀设置在搅拌棒的下方右侧；所述净化层设置在油污隔绝层的下方；所述出水管固定设置在箱体的右侧下方，出水管的上面设置有阀门。

2.根据权利要求1所述的移动式家用生活垃圾处理设备，其特征在于，所述垃圾箱门的上面固定设置有紫外灯。

3.根据权利要求1所述的移动式家用生活垃圾处理设备，其特征在于，所述箱体的右侧上方设置有加药漏斗。

4.根据权利要求1所述的移动式家用生活垃圾处理设备，其特征在于，所述箱体的内腔右侧底部设置有油污隔离层。

一种移动式家用生活垃圾处理设备

技术领域

[0001] 本实用新型涉及一种家用设施，具体是一种移动式家用生活垃圾处理设备。

背景技术

[0002] 如今，随着人们的生活水平的提高，人们越来越关注厨房垃圾的处理，很多时候因为厨房垃圾处理的不恰当而导致严重的后果，甚至会有很多的异味，而且也会对室内的空气造成影响，对人的身体健康造成威胁，但是，传统的垃圾处理装置结构过于简单，不能够很好的将厨房垃圾处理；随着人们生活水平的提高，生活污水排放越来越严重，现有的生活污水处理装置其结构复杂，制造成本高，污水处理效率低，且每年大量的污水也造成环境污染，浪费了大量的水资源，不能进行水资源的二次利用；因此，需要进行改进。

实用新型内容

[0003] 本实用新型的目的在于提供一种移动式家用生活垃圾处理设备，以解决上述背景技术中提出的问题。

[0004] 为实现上述目的，本实用新型提供如下技术方案：

[0005] 一种移动式家用生活垃圾处理设备，包括支撑装置和垃圾处理装置；所述支撑装置包括万向轮、支柱、刹车片、底板；所述支柱设置在底板的下面两侧，采用焊接固定，支柱的下面设置有万向轮，万向轮的上面设置有刹车片；所述垃圾处理装置包括箱体、垃圾箱门、把手、隔板、紫外灯、拉板、第一电动机、第一转轴、螺旋粉碎刀片、垃圾入口、第一密封盖、第二密封盖、滤网、污水入口、挡板、第二电动机、加药漏斗、第二转轴、第一单向阀、搅拌棒、第二单向阀、油污隔离层、净化层、阀门、出水管、拉环和固定块；所述箱体设置在底板的上面，采用焊接固定，箱体的内腔中部设置有隔板；所述垃圾入口设置在箱体的上面左侧，垃圾入口的上面设置有第一密封盖；所述第一电动机焊接固定设置在箱体的左侧上方，第一电动机的右端焊接设置有第一转轴，第一转轴的表面上焊接设置有螺旋粉碎刀片；所述拉板设置在箱体的左侧上端且设置在第一转轴的下面，拉板的左端固定设置有拉环；所述垃圾箱门设置在箱体的左侧下方，垃圾箱门的表面右侧设置有把手；所述污水入口设置在箱体的上面右侧，污水入口的上面设置有滤网，滤网的上面设置有第二密封盖；所述挡板的左端通过固定块固定设置在隔板的上方，挡板的右端通过第一单向阀设置在箱体的内腔右侧上；所述第二电动机设置在挡板的内部，第二电动机的下端焊接设置有第二转轴，第二转轴的下端设置有搅拌棒；所述第二单向阀设置在搅拌棒的下方右侧；所述净化层设置在油污隔绝层的下方；所述出水管固定设置在箱体的右侧下方，出水管的上面设置有阀门。

[0006] 作为本实用新型进一步的方案：所述垃圾箱门的上面固定设置有紫外灯。

[0007] 作为本实用新型进一步的方案：所述箱体的右侧上方设置有加药漏斗。

[0008] 作为本实用新型再进一步的方案：所述箱体的内腔右侧底部设置有油污隔离层。

[0009] 与现有技术相比，本实用新型的有益效果是：

[0010] 本实用新型装置通过在垃圾入口的上面设置有第一密封盖，具有密封和防止气味

散发的功能；在第一转轴的表面上焊接设置有螺旋粉碎刀片，具有粉碎生活中的一些垃圾和避免产生霉变的功能；在垃圾箱门的上面固定设置有紫外灯，具有对生活垃圾进行杀菌消毒，避免细菌滋生的功能；在箱体的右侧上方设置有加药漏斗，具有便于添加药物，对生活污水进行消毒净化处理；在第二转轴的下端设置有搅拌棒，具有混合药物和污水的功能；在箱体的内腔右侧底部设置有油污隔离层，具有对生活污水进行净化除杂的功能；在净化层的下面设置有油污隔绝层，具有对生活污水进行净化除杂的功能；本装置具有结构简单、实用性强和垃圾处理效果好的特点。

附图说明

[0011] 图1为移动式家用生活垃圾处理设备的结构示意图。

[0012] 图2为移动式家用生活垃圾处理设备中拉板的结构示意图。

[0013] 图3为移动式家用生活垃圾处理设备中挡板的结构示意图。

[0014] 图中：1-万向轮，2-支柱，3-刹车片，4-底板，5-箱体，6-垃圾箱门，7-把手，8-隔板，9-紫外灯，10-拉板，11-第一电动机，12-第一转轴，13-螺旋粉碎刀片，14-垃圾入口，15-第一密封盖，16-第二密封盖，17-滤网，18-污水入口，19-挡板，20-第二电动机，21-加药漏斗，22-第二转轴，23-第一单向阀，24-搅拌棒，25-第二单向阀，26-油污隔离层，27-净化层，28-阀门，29-出水管，30-拉环，31-固定块。

具体实施方式

[0015] 下面结合具体实施方式对本专利的技术方案作进一步详细地说明。

[0016] 请参阅图1-3，一种移动式家用生活垃圾处理设备，包括支撑装置和垃圾处理装置；所述支撑装置包括万向轮1、支柱2、刹车片3、底板4；所述支柱2设置在底板4的下面两侧，采用焊接固定，支柱2的下面设置有万向轮1，万向轮1的上面设置有刹车片3；所述垃圾处理装置包括箱体5、垃圾箱门6、把手7、隔板8、紫外灯9、拉板10、第一电动机11、第一转轴12、螺旋粉碎刀片13、垃圾入口14、第一密封盖15、第二密封盖16、滤网17、污水入口18、挡板19、第二电动机20、加药漏斗21、第二转轴22、第一单向阀23、搅拌棒24、第二单向阀25、油污隔离层26、净化层27、阀门28、出水管29、拉环30和固定块31；所述箱体5设置在底板4的上面，采用焊接固定，箱体5的内腔中部设置有隔板8，具有分隔箱体5的功能；所述垃圾入口14设置在箱体5的上面左侧，垃圾入口14的上面设置有第一密封盖15，具有密封和防止气味散发的功能；所述第一电动机11焊接固定设置在箱体5的左侧上方，第一电动机11的右端焊接设置有第一转轴12，第一转轴12的表面上焊接设置有螺旋粉碎刀片13，具有粉碎生活中的一些垃圾的功能；所述拉板10设置在箱体5的左侧上端且设置在第一转轴12的下面，拉板10的左端固定设置有拉环30，具有方便拉出的功能；所述垃圾箱门6设置在箱体5的左侧下方，垃圾箱门6的表面右侧设置有把手7，具有方便打开的功能；所述紫外灯9固定设置在垃圾箱门6的上面，具有对垃圾进行杀菌消毒的功能；所述污水入口18设置在箱体5的上面右侧，污水入口18的上面设置有滤网17，具有初步过滤生活中的污水的功能，滤网17的上面设置有第二密封盖16，具有防止灰尘进入的功能；所述加药漏斗21设置在箱体5的右侧上方；所述挡板19的左端通过固定块31固定设置在隔板8的上方，挡板19的右端通过第一单向阀23设置在箱体5的内腔右侧上，第一单向阀23具有控制污水流进箱体5内腔下方的功能；所述第

二电动机20设置在挡板19的内部，第二电动机20的下端焊接设置有第二转轴22，第二转轴22的下端设置有搅拌棒24，具有搅拌药水和污水的功能；所述第二单向阀25设置在搅拌棒24的下方右侧；所述油污隔离层26设置在箱体5的内腔右侧底部，具有隔绝油污的功能；所述净化层27设置在油污隔绝层26的下方，具有对生活污水进行净化除杂的功能；所述出水管29固定设置在箱体5的右侧下方，出水管29的上面设置有阀门28。

[0017] 上面对本专利的较佳实施方式作了详细说明，但是本专利并不限于上述实施方式，在本领域的普通技术人员所具备的知识范围内，还可以在不脱离本专利宗旨的前提下做出各种变化。

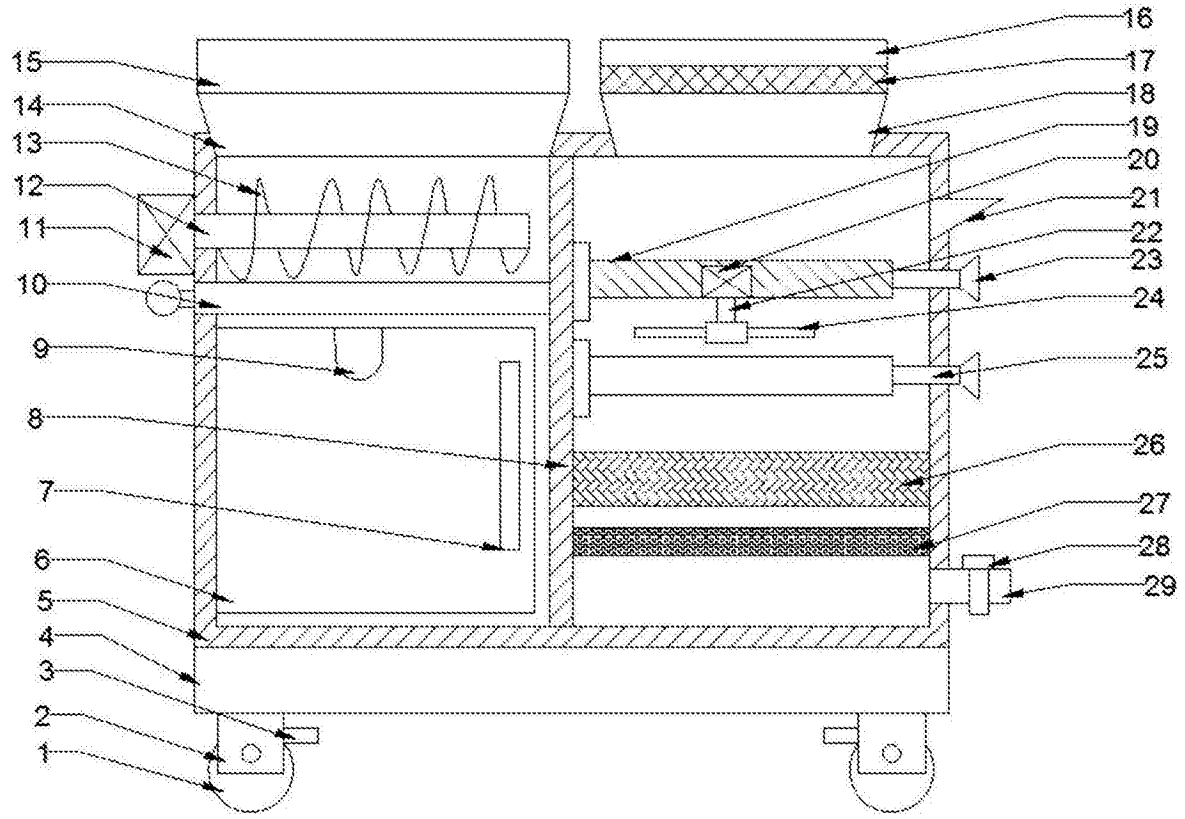
16
15
17
14
18
13
19
12
20
11
21
22
10
23
24
9
25
8
26
7
27
6
28
5
29
4
3
2
1

图1

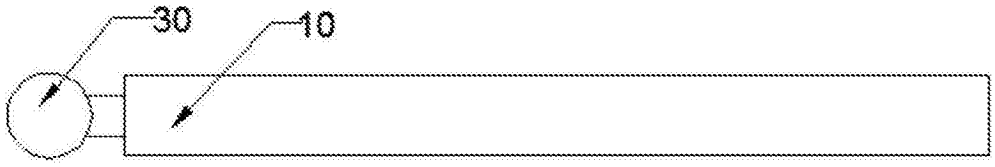
30
10

图2

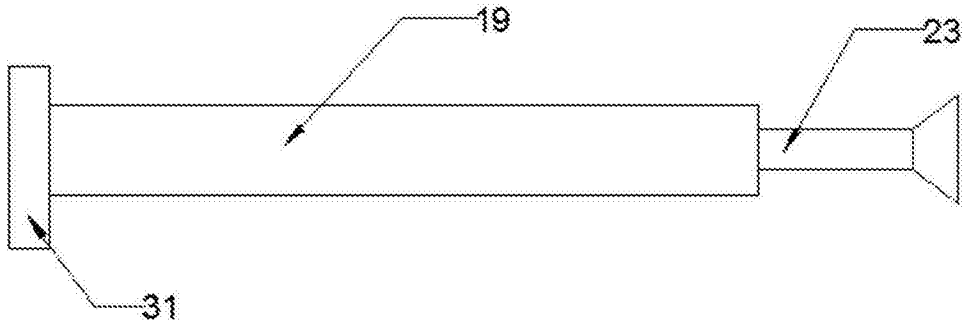
19
23
31

图3