(19)中华人民共和国国家知识产权局

(12)实用新型专利

(10)授权公告号 CN 208941866 U
(45)授权公告日 2019.06.07

(21)申请号 201820850659.X

(22)申请日 2018.06.01

(73)专利权人 德奥通用航空股份有限公司
地址 528200 广东省佛山市南海区狮山镇松岗松夏工业园工业大道西9号

(72)发明人 董守才 严伟东 温演涛

(74)专利代理机构 中山市捷凯专利商标代理事务所(特殊普通合伙) 44327
代理人 杨连华

(51)Int.Cl.
A47J 37/06(2006.01)
A47J 37/10(2006.01)
F24C 15/20(2006.01)

权利要求书1页 说明书4页 附图4页

(54)实用新型名称

多功能烧烤装置

(57)摘要

本申请提供了涉及厨具技术领域的多功能烧烤装置,多功能烧烤装置,包括炉座,还包括烤盘和煎盘,所述烤盘和煎盘在使用时择一装配于炉座内。通过设置能分别匹配安装入炉座内用于烧烤食物的烤盘和用于煎炸食物的煎盘,使本多功能烧烤装置具备烧烤食物和煎炸食物的多种功能,消费者在需要烧烤食物时将烤盘装配于炉座内进行食物烧烤,在需要煎炸食物时将煎盘装配于炉座内进行食物煎炸,从而有效满足消费者对本产品具备多种烹饪方式的使用需求。

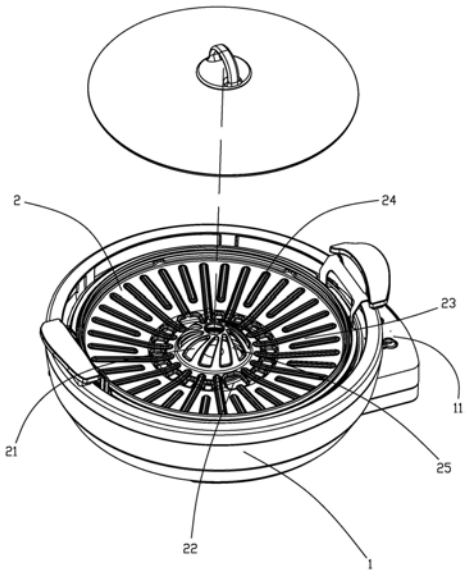

CN 208941866 U

1.多功能烧烤装置,包括炉座(1),其特征在于,还包括烤盘(2)和煎盘(10),所述烤盘(2)和煎盘(10)在使用时择一装配于炉座(1)内,所述多功能烧烤装置还包括设于炉座(1)内的吸烟件(3)、设于炉座(1)内且位于吸烟件(3)下方的抽风装置(4)和与抽风装置(4)电连接以在使用烤盘(2)时控制抽风装置(4)工作、在使用煎盘(10)时控制抽风装置(4)停止的抽烟控制装置(11),所述烤盘(2)在装配于炉座(1)内时所述烤盘(2)设于吸烟件(3)的上方,所述烤盘(2)上设有吸烟通孔(21),所述抽风装置(4)通过在炉座(1)内形成负压使烤盘(2)在烹烤时所产生的油烟穿过吸烟通孔(21)吸附于吸烟件(3)上。

2.根据权利要求1所述的多功能烧烤装置,其特征在于,所述烤盘(2)上设有若干个用于将烹烤时的油水排出的油水滴孔(22),所述多功能烧烤装置还包括设于炉座(1)内并位于烤盘(2)下方且位置与油水滴孔(22)相对应的油水回收件(5),所述油水回收件(5)上设有油水回收槽(51)。

3.根据权利要求2所述的多功能烧烤装置,其特征在于,所述烤盘(2)上设有用于将烹烤时的油水导流至油水滴孔(22)处的导流斜面(23)。

4.根据权利要求1—3任一项所述的多功能烧烤装置,其特征在于,所述烤盘(2)上设有若干条支撑肋条(24)。

5.根据权利要求1—3任一项所述的多功能烧烤装置,其特征在于,所述烤盘(2)上设有向上凸起的凸起部(25),所述吸烟通孔(21)设于所述凸起部(25)上。

6.根据权利要求2所述的多功能烧烤装置,其特征在于,所述油水回收件(5)设于所述烤盘(2)与吸烟件(3)之间,且所述油水回收件(5)上设有用于连通吸烟通孔(21)和所述吸烟件(3)的回收件连通口(52)。

7.根据权利要求6所述的多功能烧烤装置,其特征在于,所述多功能烧烤装置还包括设于炉座(1)内用于支撑所述油水回收件(5)的第一支撑架(6)和用于将油水回收件(5)固定于第一支撑架(6)上的定位圈(7)。

8.根据权利要求1所述的多功能烧烤装置,其特征在于,所述多功能烧烤装置还包括设于吸烟件(3)和抽风装置(4)之间的第二支撑架(8),所述第二支撑架(8)上设有位置与所述吸烟件(3)相对应的安装架连通口(81),所述安装架连通口(81)上设有用于支撑所述吸烟件(3)的支撑网(9)。

9.根据权利要求8所述的多功能烧烤装置,其特征在于,所述抽风装置(4)包括设于所述支撑网(9)下方的抽风扇叶(41)和设于抽风扇叶(41)下方用于驱动抽风扇叶(41)转动形成负压的抽风电机(42)。

多功能烧烤装置

【技术领域】

[0001] 本申请涉及厨具技术领域，尤其涉及多功能烧烤装置。

【背景技术】

[0002] 在日常生活中，铁板烧炉具是一种较为常见的烧烤厨具，然而现有的铁板烧炉具只具备烧烤功能，而随着消费者生活水平的不断提高，消费者会要求产品具备多种功能以满足其使用需求，因此，现有的只具备烧烤功能的铁板烧炉具已不能充分满足消费者的使用需求。

【发明内容】

[0003] 为了能够充分地满足消费者的使用需求，本申请提供了多功能烧烤装置。

[0004] 本申请由以下技术方案实现的：

[0005] 多功能烧烤装置，包括炉座，还包括烤盘和煎盘，所述烤盘和煎盘在使用时择一装配于炉座内。

[0006] 所述多功能烧烤装置还包括设于炉座内的吸烟件、设于炉座内且位于吸烟件下方的抽风装置和与抽风装置电连接以在使用烤盘时控制抽风装置工作、在使用煎盘时控制抽风装置停止的抽烟控制装置，所述烤盘在装配于炉座内时所述烤盘设于吸烟件的上方，所述烤盘上设有吸烟通孔，所述抽风装置通过在炉座内形成负压使烤盘在烹烤时所产生的油烟穿过吸烟通孔吸附于吸烟件上。

[0007] 所述烤盘上设有若干个用于将烹烤时的油水排出的油水滴孔，所述多功能烧烤装置还包括设于炉座内并位于烤盘下方且位置与油水滴孔相对应的油水回收件，所述油水回收件上设有油水回收槽。

[0008] 所述烤盘上设有用于将烹烤时的油水导流至油水滴孔处的导流斜面。

[0009] 所述烤盘上设有若干条支撑肋条。

[0010] 所述烤盘上设有向上凸起的凸起部，所述吸烟通孔设于所述凸起部上。

[0011] 所述油水回收件设于所述烤盘与吸烟件之间，且所述油水回收件上设有用于连通吸烟通孔和所述吸烟件的回收件连通口。

[0012] 所述多功能烧烤装置还包括设于炉座内用于支撑所述油水回收件的第一支撑架和用于将油水回收件固定于第一支撑架上的定位圈。

[0013] 所述多功能烧烤装置还包括设于吸烟件和抽风装置之间的第二支撑架，所述第二支撑架上设有位置与所述吸烟件相对应的安装架连通口，所述安装架连通口上设有用于支撑所述吸烟件的支撑网。

[0014] 所述抽风装置包括设于所述支撑网下方的抽风扇叶和设于抽风扇叶下方用于驱动抽风扇叶转动形成负压的抽风电机。

[0015] 与现有技术相比，本申请有如下优点：

[0016] 通过设置能分别匹配安装入炉座内用于烧烤食物的烤盘和用于煎炸食物的煎盘，

使本多功能烧烤装置具备烧烤食物和煎炸食物的多种功能，消费者在需要烧烤食物时将烤盘装配于炉座内进行食物烧烤，在需要煎炸食物时将煎盘装配于炉座内进行食物煎炸，从而有效满足消费者对本产品具备多种烹饪方式的使用需求。

【附图说明】

[0017] 为了更清楚地说明本申请实施例中的技术方案，下面将对实施例描述中所需要使用的附图作简单地介绍。

[0018] 图1是多功能烧烤装置的示意图；

[0019] 图2是图1沿A-A的剖视图；

[0020] 图3是烤盘的示意图；

[0021] 图4是油水回收件的示意图；

[0022] 图5是多功能烧烤装置装配有烤盘的示意图；

[0023] 图6是多功能烧烤装置装配有煎盘的示意图。

【具体实施方式】

[0024] 如图1—图6所示的多功能烧烤装置，包括炉座1，还包括烤盘2和煎盘10，所述烤盘2和煎盘10在使用时择一装配于炉座1内。通过设置能分别匹配安装入炉座内用于烧烤食物的烤盘和用于煎炸食物的煎盘，使本多功能烧烤装置具备烧烤食物和煎炸食物的多种功能，消费者在需要烧烤食物时将烤盘装配于炉座内进行食物烧烤，在需要煎炸食物时将煎盘装配于炉座内进行食物煎炸，从而有效满足消费者对本产品具备多种烹饪方式的使用需求。

[0025] 所述多功能烧烤装置还包括设于炉座1内且位于烤盘2下方的吸烟件3、设于炉座1内且位于吸烟件3下方的抽风装置4与抽风装置4电连接以在使用烤盘2时控制抽风装置4工作、在使用煎盘10时控制抽风装置4停止的抽烟控制装置11，所述烤盘2在装配于炉座1内时所述烤盘2设于吸烟件3的上方，所述烤盘2上设有吸烟通孔21，所述抽风装置4通过在炉座1内形成负压使烤盘2在烹烤时所产生的油烟穿过吸烟通孔21吸附于吸烟件3上。抽风装置通过在炉座内产生负压，从而有效聚拢烤盘在烤肉时所产生的油烟并使油烟穿过吸烟通孔吸附于吸烟件上，以大幅减少烤盘在烤肉时向外散放的油烟，从而有效地降低烤肉过程中油烟对人体健康的不利影响，使用户能够放心使用本多功能烧烤装置，另外，当用户需要烧烤食物时，将烤盘2装配于炉座1内，并通过抽烟控制装置11控制抽风装置4工作从而实现聚拢油烟并使油烟穿过吸烟通孔吸附于吸烟件上以减少油烟向外散放的技术效果，而当用户需要将煎炸食物时，将烤盘2自炉座1内取出并将煎盘10装配于炉座1内，并通过抽烟控制装置11控制抽风装置4停止工作，从而使用煎盘10煎炸食物。

[0026] 所述烤盘2包括烤盘本体26，为了能够有效排出并收集烤盘2上多余的油份和水分，从而大幅减少烤盘2在烤肉过程中所产生的油烟，所述烤盘本体26上设有若干个用于将烹烤时的油水排出的油水滴孔22，为了能充分地将烤盘2上的油水排出，所述油水滴孔22在烤盘本体26上呈环形分布，所述多功能烧烤装置还包括设于炉座1内并位于烤盘2下方且位置与油水滴孔22相对应的油水回收件5，所述油水回收件5上设有用于容纳油份和水分的油水回收槽51，烤盘2上多余的油份和水分通过油水滴孔22排出至油水回收件5上，从而有效

减少烤盘2上的油量和水量，以大幅减少烤盘在烤肉过程中所产生的油烟量，有效地降低烤肉过程中油烟对人体健康的不利影响。

[0027] 为了使烤盘2上的油份和水分能顺畅的导流至油水滴孔22处，所述烤盘本体26上设有用于将烹烤时的油水导流至油水滴孔22处的导流斜面23，另外，所述烤盘本体26上还设有若干条支撑肋条24，肉类食品放置在烤盘2上时，通过将肉类食品放置在支撑肋条24上，使得肉类食品和烤盘本体26之间会形成有一定的间隙空间，从而使肉类食品不会阻碍油份和水分的流动，以便于油份和水分能顺畅的流动至油水滴孔处，进一步的，为了防止肉类食品堵塞油水滴孔22，所述油水滴孔22设于两相邻的支撑肋条24之间，通过支撑肋条24的支撑作用确保肉类食品和油水滴孔22之间存在一定的空间，有效防止肉类食品堵塞油水滴孔22。

[0028] 另外，为了防止肉类食品堵塞吸烟通孔以影响吸烟效果，所述烤盘本体26上设有向上凸起的凸起部25，所述吸烟通孔21设于所述凸起部25上。

[0029] 为了在顺利的收集烤盘2上所滴落的油份和水分的同时保证吸烟件对油烟的吸烟效果不受影响，所述油水回收件5设于所述烤盘2与吸烟件3之间，且所述油水回收件5上设有用于连通吸烟通孔21和所述吸烟件3的回收件连通口52。而为了能稳固地将油水回收件安装在炉座内，所述多功能烧烤装置还包括设于炉座1内用于支撑所述油水回收件5的第一支撑架6和用于将油水回收件5固定于第一支撑架6上的定位圈7。

[0030] 另外，为了将吸烟件3稳固的安装在炉座内，所述多功能烧烤装置还包括设于吸烟件3和抽风装置4之间的第二支撑架8，所述第二支撑架8上设有位置与所述吸烟件3相对应的安装架连通口81，所述安装架连通口81上设有用于支撑所述吸烟件3的支撑网9。进一步的，所述抽风装置4包括设于所述支撑网9下方的抽风扇叶41和设于抽风扇叶41下方用于驱动抽风扇叶41转动形成负压的抽风电机42。

[0031] 另外，烤盘2、煎盘10、吸烟件3、油水回收件5、第一支撑架6、定位圈7、第二支撑架8、支撑网9和抽风装置4均以可拆卸连接的方式装配于炉座1内，且所述油水回收件5以可拆卸连接的方式装配于第一支撑架6上，从而便于更换吸烟件3及便于倒出油水回收件4上的油份和水分。

[0032] 本实施例工作原理如下：

[0033] 吸附油烟：抽风装置通过在炉座内产生负压，从而有效聚拢烤盘在烤肉时所产生的油烟并使油烟穿过吸烟通孔吸附于吸烟件上，以大幅减少烤盘在烤肉时向外散放的油烟。

[0034] 油水回收：烤盘上多余的油份和水分在导流斜面的导流作用下，流动至油水滴孔处，并通过油水滴孔滴落至油水回收件的油水回收槽内，从而有效减少烤盘上的油份和水分，以大幅减少烤盘在烹烤过程中所产生的油烟。

[0035] 烤盘和煎盘的互换：当用户需要烧烤食物时，将烤盘装配于炉座内，并通过抽烟控制装置控制抽风装置工作从而实现聚拢油烟并使油烟穿过吸烟通孔吸附于吸烟件上以减少油烟向外散放的技术效果；当用户需要将煎炸食物时，将烤盘自炉座内拆卸取出，并将煎盘装配于炉座内，并通过抽烟控制装置控制抽风装置停止工作，从而使用煎盘煎炸食物。

[0036] 如上所述是结合具体内容提供的一种实施方式，并不认定本申请的具体实施只局限于这些说明。凡与本申请的方法、结构等近似、雷同，或是对于本申请构思前提下做出若

干技术推演或替换,都应当视为本申请的保护范围。

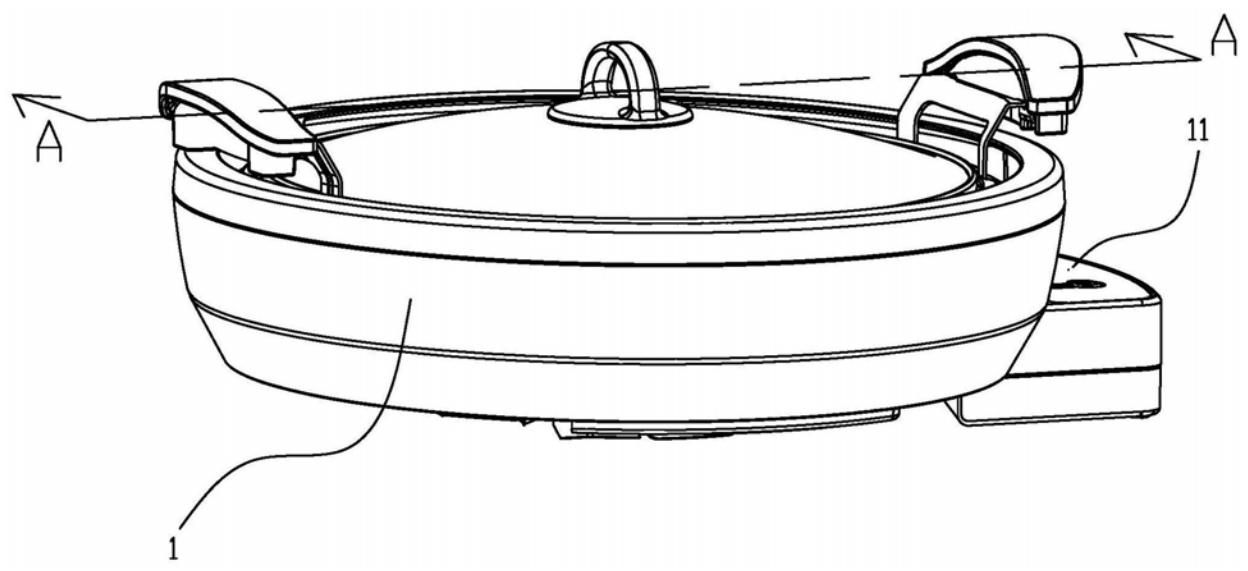

图1

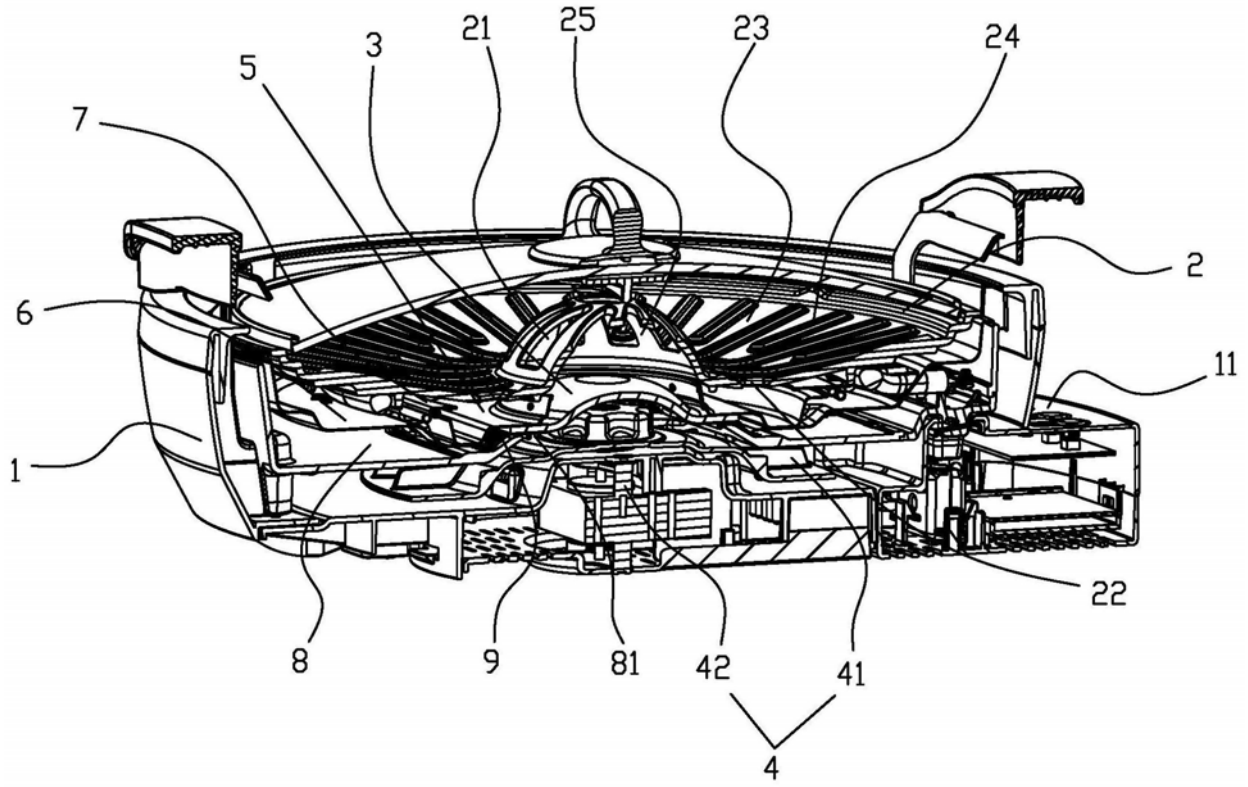

图2

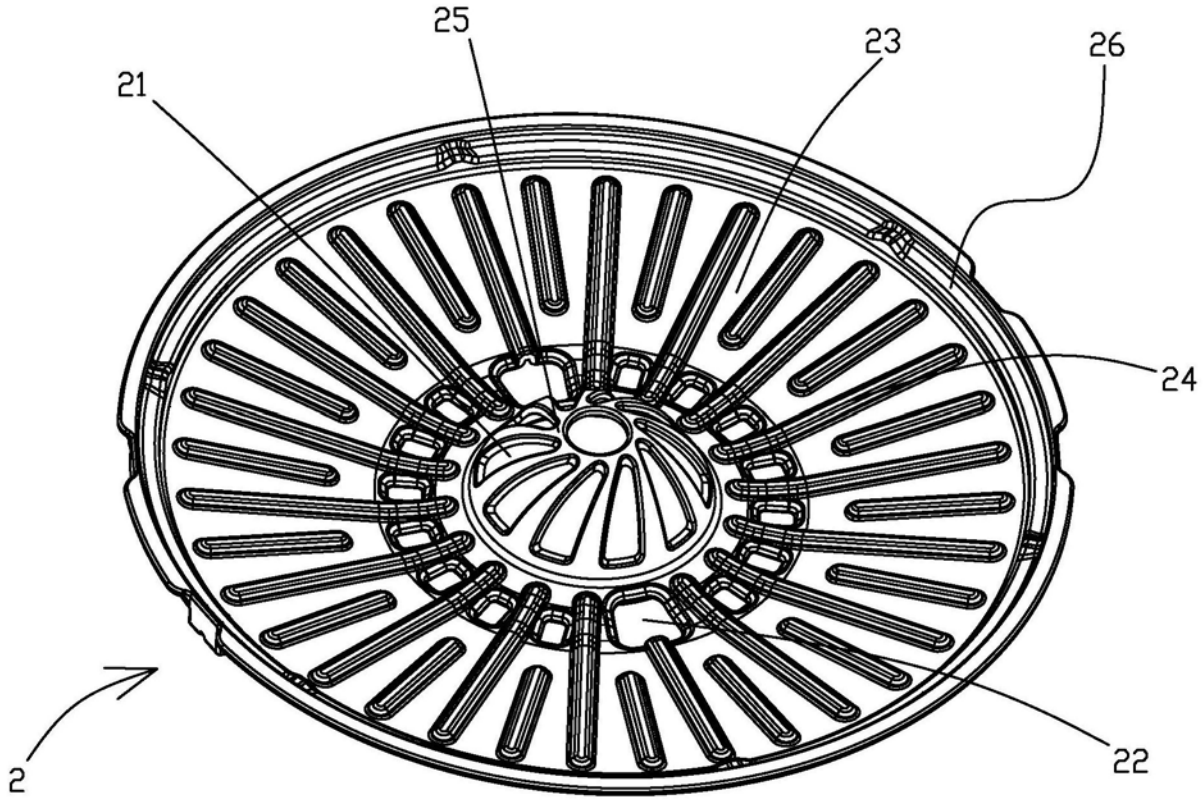

图3

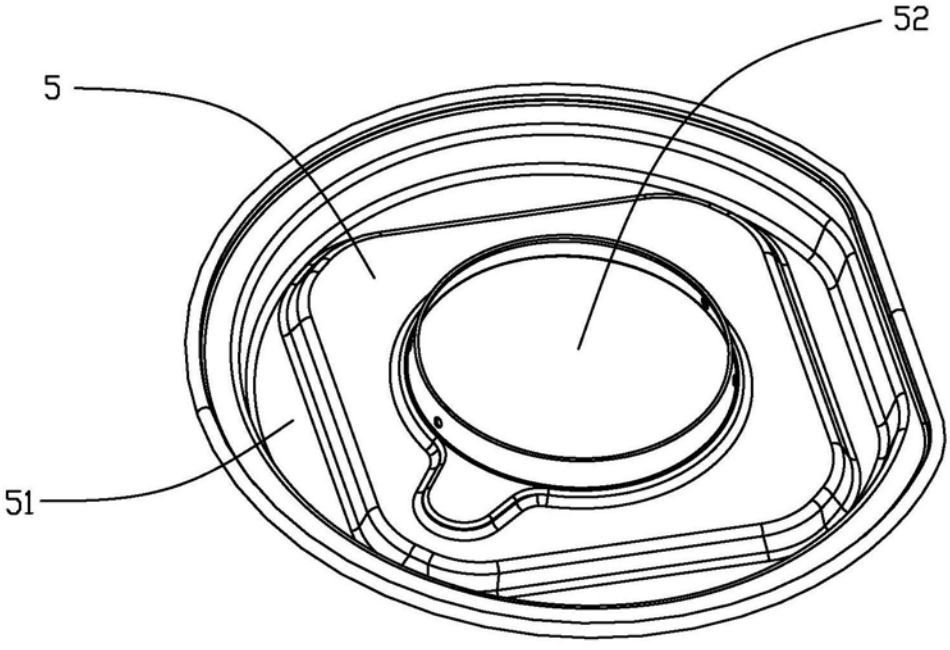

图4

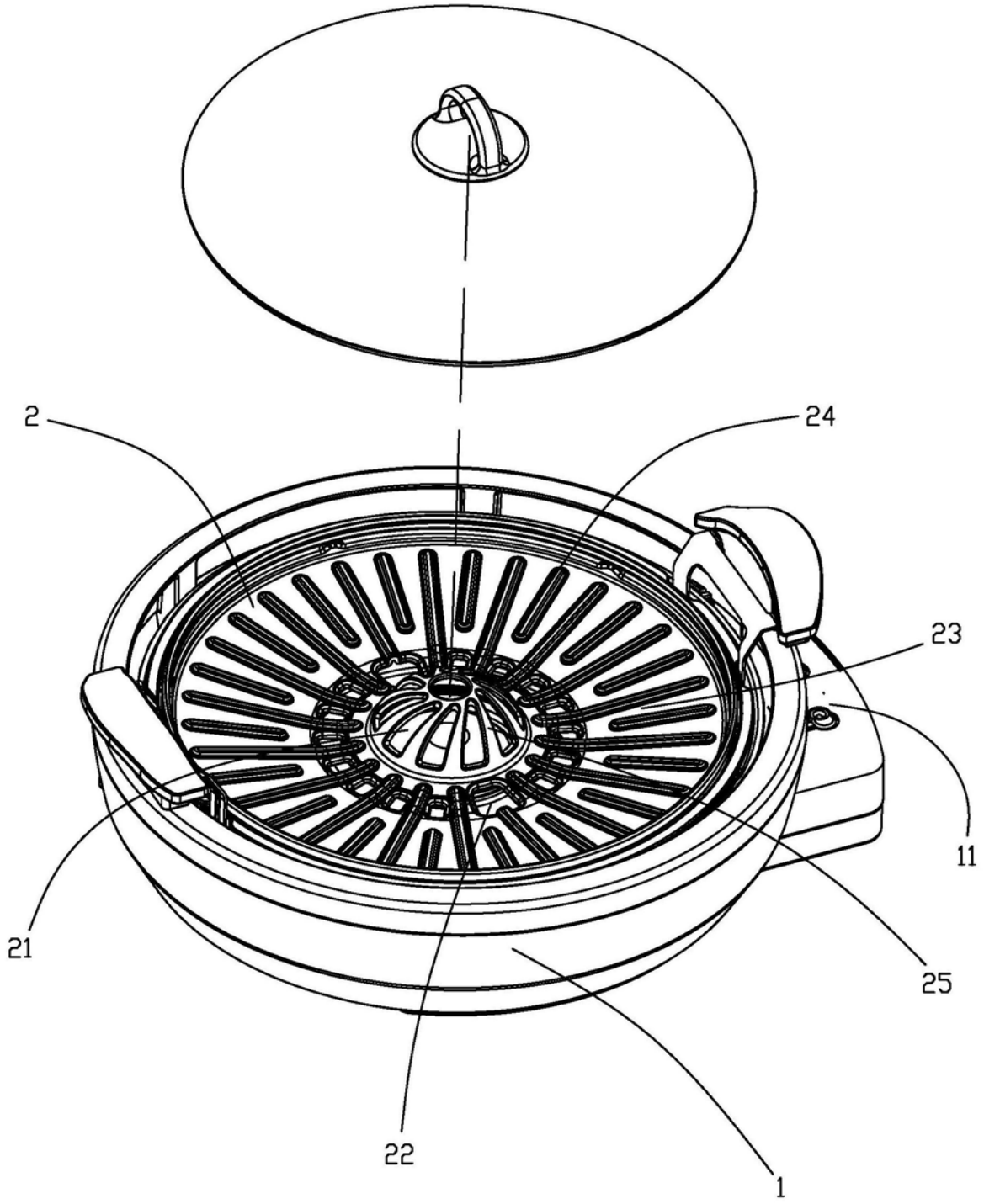

图5

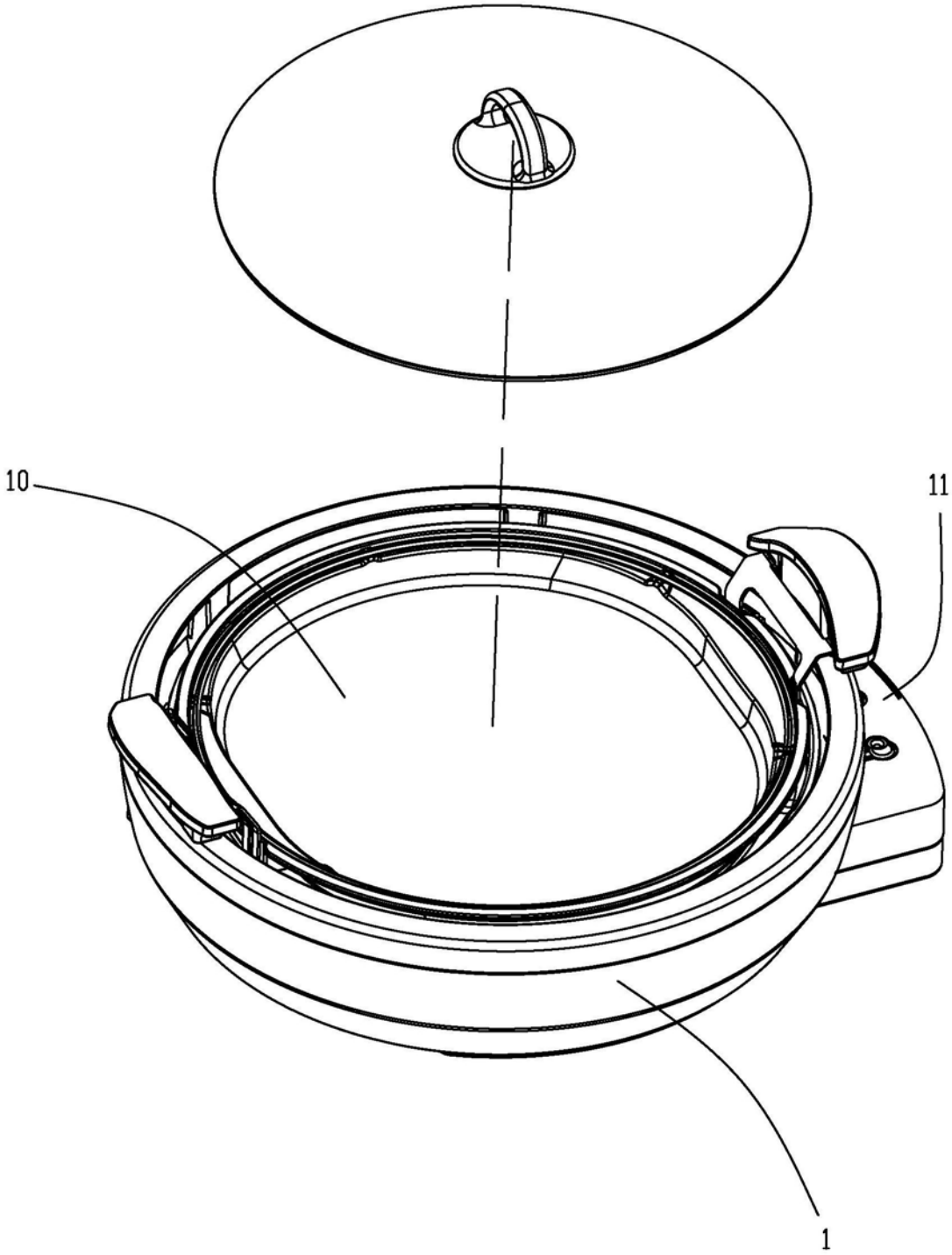

图6