(19)中华人民共和国国家知识产权局

(12)实用新型专利

(10)授权公告号 CN 212152754 U
(45)授权公告日 2020.12.15

(21)申请号 202020300426.X

(22)申请日 2020.03.12

(73)专利权人 福建丝羽针纺有限公司
地址 350000 福建省福州市保税区综合大楼15层A区-0195(自贸试验区内)

(72)发明人 不公告发明人

(74)专利代理机构 广州海藻专利代理事务所(普通合伙) 44386
代理人 郑凤姣

(51)Int.Cl.
D06C 15/00(2006.01)
D06C 15/08(2006.01)

权利要求书1页 说明书2页 附图2页

(54)实用新型名称

一种纺织面料用除皱装置

(57)摘要

本实用新型涉及面料除皱设备技术领域，尤其是一种纺织面料用除皱装置，包括壳体，壳体的底部固定安装有若干支撑脚，壳体一端开设有进料口，进料口的外侧转动安装有静电辊，壳体的内部位于进料口的一端转动安装有第一导向辊，第一导向辊的一侧设置有支撑平台，支撑平台的底部固定安装有固定座，固定座固定安装在壳体的底壁上，支撑平台的两侧均转动安装有第二导向辊，支撑平台的上方设置有压板，压板的顶部设置有伸缩气缸，伸缩气缸固定安装在壳体的顶部，伸缩气缸的输出端与压板固定连接，支撑平台的一侧安装有压紧机构。本实用新型的实用性强，值得推广。

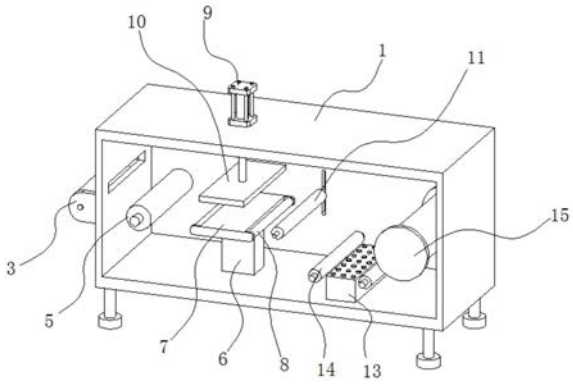

CN 212152754 U

1.一种纺织面料用除皱装置,包括壳体(1),所述壳体(1)的底部固定安装有若干支撑脚(2),其特征在于,所述壳体(1)一端开设有进料口(4),所述进料口(4)的外侧转动安装有静电辊(3),所述壳体(1)的内部位于进料口(4)的一端转动安装有第一导向辊(5),所述第一导向辊(5)的一侧设置有支撑平台(7),所述支撑平台(7)的底部固定安装有固定座(6),所述固定座(6)固定安装在壳体(1)的底壁上,所述支撑平台(7)的两侧均转动安装有第二导向辊(8),所述支撑平台(7)的上方设置有压板(10),所述压板(10)的顶部设置有伸缩气缸(9),所述伸缩气缸(9)固定安装在壳体(1)的顶部,所述伸缩气缸(9)的输出端与压板(10)固定连接,所述支撑平台(7)的一侧安装有压紧机构(11)。

2.根据权利要求1所述的一种纺织面料用除皱装置,其特征在于,所述压紧机构(11)包括压辊(111),所述压辊(111)贯穿壳体(1),且与壳体(1)转动连接。

3.根据权利要求2所述的一种纺织面料用除皱装置,其特征在于,所述壳体(1)的外侧壁上开设有与压辊(111)相匹配的滑槽(16),所述压辊(111)可沿着滑槽(16)滑动。

4.根据权利要求3所述的一种纺织面料用除皱装置,其特征在于,所述压辊(111)的两端均转动安装有固定块(112),两个所述固定块(112)的顶部均固定安装有伸缩杆(113),所述伸缩杆(113)的顶部固定安装有安装座(12),所述安装座(12)固定安装在壳体(1)的侧壁上。

5.根据权利要求1所述的一种纺织面料用除皱装置,其特征在于,所述壳体(1)另一端的底部固定安装有加热板(13),所述加热板(13)上方的两侧均安装有第三导向辊(14),所述第三导向辊(14)均与壳体(1)的内壁转动连接,所述第三导向辊(14)的一侧设置有卷筒(15),所述卷筒(15)与壳体(1)的内壁转动连接。

一种纺织面料用除皱装置

技术领域

[0001] 本实用新型涉及面料除皱设备技术领域，尤其涉及一种纺织面料用除皱装置。

背景技术

[0002] 面料是由各种纱线经纺织机纺织而成，然后经印染和后加工形成的用于生产各类服饰的基础产品，面料具有多种材质；面料在成品加工完成后，需要对其进行包装然后出售，面料的包装通常为卷装包装，将同一品种的面料直接在生产线最后进行卷装，便于运输；如果面料在卷装前表面不平整或者面料湿度大，直接卷装后面料内部潮湿，容易引起面料发霉或者变质，无法正常使用吗，现有的面料除皱装置只是通过熨烫的方式进行除皱，但是，这种方式并不能完全除皱，对于较长的面料除皱效果更差。

实用新型内容

[0003] 本实用新型的目的是为了解决现有技术中存在除皱效果更差的缺点，而提出的一种纺织面料用除皱装置。

[0004] 为了实现上述目的，本实用新型采用了如下技术方案：

[0005] 设计一种纺织面料用除皱装置，包括壳体，所述壳体的底部固定安装有若干支撑脚，所述壳体一端开设有进料口，所述进料口的外侧转动安装有静电辊，所述壳体的内部位于进料口的一端转动安装有第一导向辊，所述第一导向辊的一侧设置有支撑平台，所述支撑平台的底部固定安装有固定座，所述固定座固定安装在壳体的底壁上，所述支撑平台的两侧均转动安装有第二导向辊，所述支撑平台的上方设置有压板，所述压板的顶部设置有伸缩气缸，所述伸缩气缸固定安装在壳体的顶部，所述伸缩气缸的输出端与压板固定连接，所述支撑平台的一侧安装有压紧机构。

[0006] 优选的，所述压紧机构包括压辊，所述压辊贯穿壳体，且与壳体转动连接。

[0007] 优选的，所述壳体的外侧壁上开设有与压辊相匹配的滑槽，所述压辊可沿着滑槽滑动。

[0008] 优选的，所述压辊的两端均转动安装有固定块，两个所述固定块的顶部均固定安装有伸缩杆，所述伸缩杆的顶部固定安装有安装座，所述安装座固定安装在壳体的侧壁上。

[0009] 优选的，所述壳体另一端的底部固定安装有加热板，所述加热板上方的两侧均安装有第三导向辊，所述第三导向辊均与壳体的内壁转动连接，所述第三导向辊的一侧设置有卷筒，所述卷筒与壳体的内壁转动连接。

[0010] 本实用新型提出的一种纺织面料用除皱装置，有益效果在于：

[0011] 1、通过控制伸缩气缸使得压板作用于支撑平台上的面料，使得面料平整的铺设在支撑平台上，从而保证后续的面料保持平整，不容易起褶皱；

[0012] 2、压紧机构的设计，作用在于，通过控制伸缩杆使得压辊沿着滑槽向下移动，从而对面料进行压紧，使得面料紧绷产生张力，进而使得面料保持平整。

附图说明

[0013] 图1为本实用新型提出的一种纺织面料用除皱装置的结构示意图；

[0014] 图2为本实用新型提出的一种纺织面料用除皱装置的剖视图；

[0015] 图3为本实用新型提出的一种纺织面料用除皱装置的压紧机构的结构示意图。

[0016] 图中：壳体1、支撑脚2、静电辊3、进料口4、第一导向辊5、固定座6、支撑平台7、第二导向辊8、伸缩气缸9、压板10、压紧机构11、压辊111、固定块112、伸缩杆113、安装座12、加热板13、第三导向辊14、卷筒15、滑槽16。

具体实施方式

[0017] 下面将结合本实用新型实施例中的附图，对本实用新型实施例中的技术方案进行清楚、完整地描述，显然，所描述的实施例仅仅是本实用新型一部分实施例，而不是全部的实施例。

[0018] 实施例1：

[0019] 参照图1-3，一种纺织面料用除皱装置，包括壳体1，壳体1的底部固定安装有若干支撑脚2，壳体1一端开设有进料口4，进料口4的外侧转动安装有静电辊3，静电辊3可以消除面料的静电，避免面料在传送过程中粘附灰尘。

[0020] 壳体1的内部位于进料口4的一端转动安装有第一导向辊5，第一导向辊5的一侧设置有支撑平台7，支撑平台7的底部固定安装有固定座6，固定座6固定安装在壳体1的底壁上，支撑平台7的两侧均转动安装有第二导向辊8，支撑平台7的上方设置有压板10，压板10的顶部设置有伸缩气缸9，伸缩气缸9固定安装在壳体1的顶部，伸缩气缸9的输出端与压板10固定连接；通过控制伸缩气缸9使得压板10作用于支撑平台7上的面料，使得面料平整的铺设在支撑平台7上，从而保证后续的面料保持平整，不容易起褶皱。

[0021] 支撑平台7的一侧安装有压紧机构11；压紧机构11包括压辊111，压辊111贯穿壳体1，且与壳体1转动连接，壳体1的外侧壁上开设有与压辊111相匹配的滑槽16，压辊111可沿着滑槽16滑动，压辊111的两端均转动安装有固定块112，两个固定块112的顶部均固定安装有伸缩杆113，伸缩杆113的顶部固定安装有安装座12，安装座12固定安装在壳体1的侧壁上。压紧机构11的设计，作用在于，通过控制伸缩杆113使得压辊111沿着滑槽16向下移动，从而对面料进行压紧，使得面料紧绷产生张力，进而使得面料保持平整。

[0022] 实施例2：

[0023] 参照图1-3，作为本发明的另一优选实施例，与实施例1的区别在于，壳体1另一端的底部固定安装有加热板13，加热板13上方的两侧均安装有第三导向辊14，第三导向辊14均与壳体1的内壁转动连接，第三导向辊14的一侧设置有卷筒15，卷筒15与壳体1的内壁转动连接。加热板13可以对布料进行加热干燥，避免面料不会因为潮湿而发霉无法使用。

[0024] 以上所述，仅为本实用新型较佳的具体实施方式，但本实用新型的保护范围并不局限于此，任何熟悉本技术领域的技术人员在本实用新型揭露的技术范围内，根据本实用新型的技术方案及其实用新型构思加以等同替换或改变，都应涵盖在本实用新型的保护范围之内。

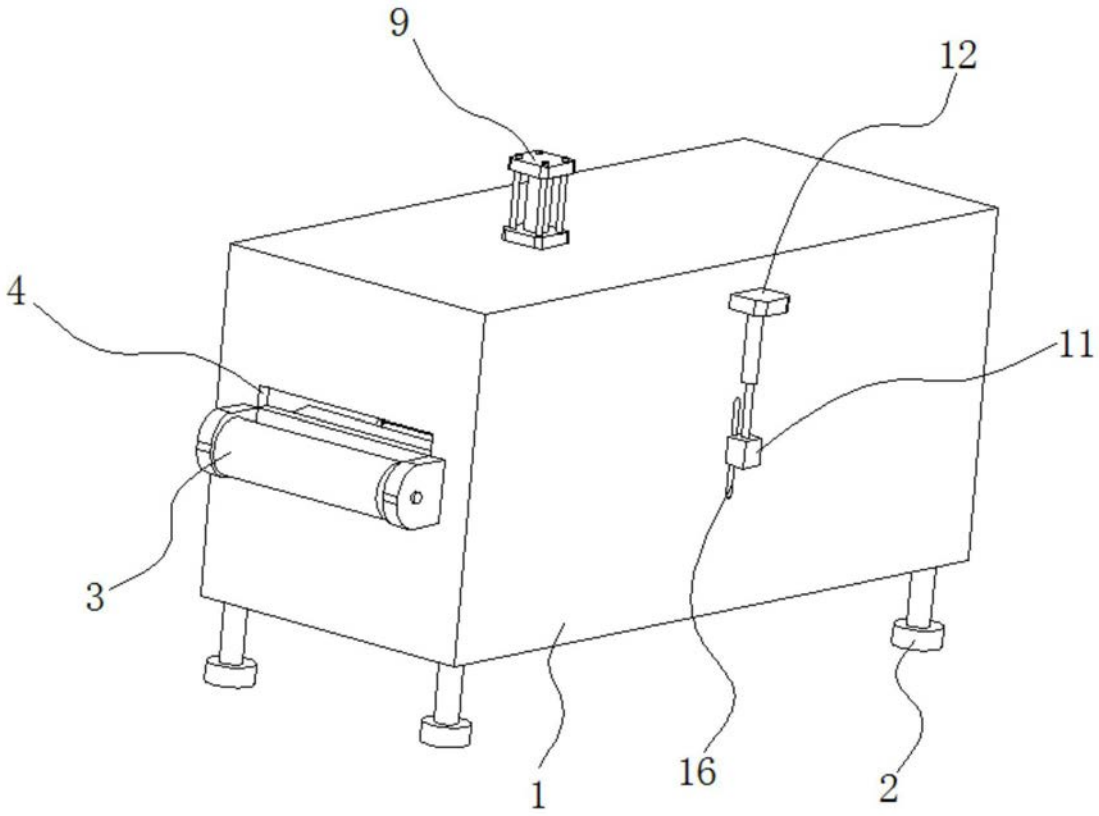

图1

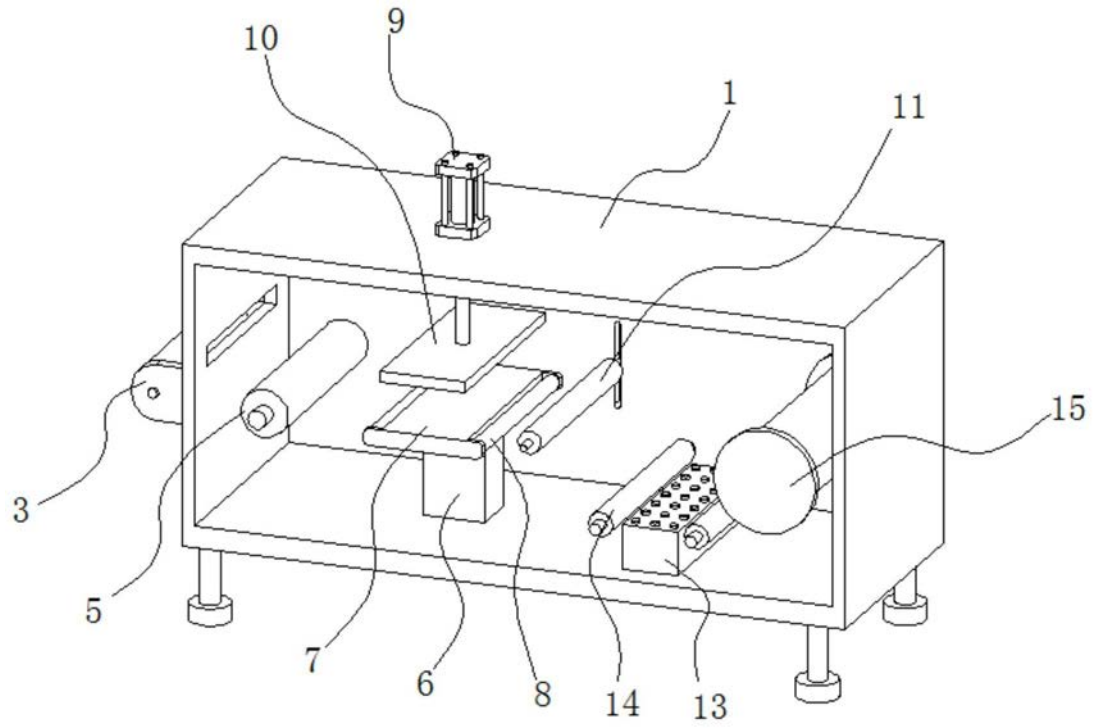

图2

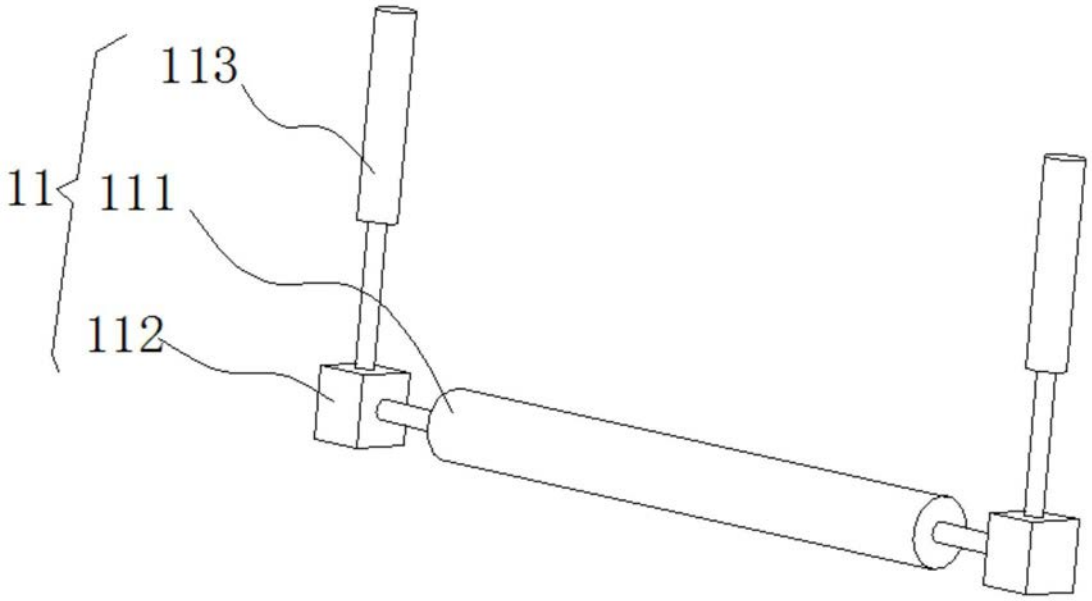

图3