(19)中华人民共和国国家知识产权局

(12)实用新型专利

(10)授权公告号 CN 201742522 U
(45)授权公告日 2011.02.09

(21)申请号 201020235564.0

(22)申请日 2010.06.23

(73)专利权人 黄汉贤
地址 514251 广东省梅州市大埔县光德镇机团人民政府宿舍

(72)发明人 黄汉贤

(51)Int.Cl.
H04R 1/02(2006.01)

权利要求书 1 页 说明书 2 页 附图 3 页

(54)实用新型名称

一种音箱

(57)摘要

本实用新型提供一种音箱，其包括：音箱本体，所述音箱本体的两侧设置有相互穿通且用于穿过固定带的穿孔。所述固定带的两端设置有魔术贴。本实用新型提供的音箱通过在音箱本体的侧面设置穿孔，将固定带穿过该穿孔，然后通过固定带将音箱固定到需要固定的地方，方便拆装和使用。

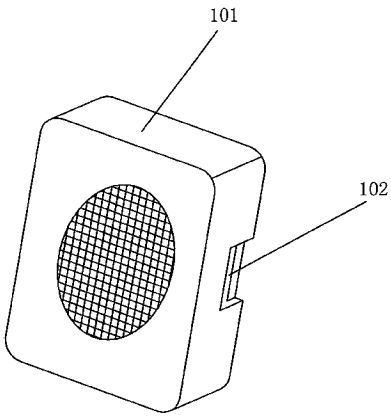

CN 201742522 U

1. 一种音箱，其特征在于，包括：音箱本体，所述音箱本体的两侧设置有相互穿通且用于穿过固定带的穿孔。

2. 如权利要求 1 所述音箱，其特征在于，所述穿孔位于所述音箱本体的靠近背部的位置。

3. 一种音箱，其特征在于，包括：音箱本体和固定带，所述音箱本体的两侧设置有相互穿通且用于穿过固定带的穿孔，所述固定带的两端设置有魔术贴。

一种音箱

技术领域

[0001] 本实用新型涉及音箱技术领域，特别涉及一种拆装方便的音箱。

背景技术

[0002] 音箱广泛的应用在很多场合，但是现在音箱用在某个物体上时，需要专门安装，或者固定装置，拆装和使用不方便。

实用新型内容

[0003] 本实用新型提供一种方便拆装和使用的音箱。

[0004] 为了实现上述目的，本实用新型提供以下技术方案：

[0005] 一种音箱，其包括：音箱本体，所述音箱本体的两侧设置有相互穿通且用于穿过固定带的穿孔。

[0006] 其中，优选的，所述穿孔位于所述音箱本体的靠近背部的位置。

[0007] 一种音箱，其包括：音箱本体和固定带，所述音箱本体的两侧设置有相互穿通且用于穿过固定带的穿孔，所述固定带的两端设置有魔术贴。

[0008] 通过实施以上技术方案，具有以下技术效果：本实用新型提供的音箱通过在音箱本体的侧面设置穿孔，将固定带穿过该穿孔，然后通过固定带将音箱固定到需要固定的地方，方便拆装和使用。

附图说明

[0009] 图 1 为本实用新型提供的音箱的立体图；

[0010] 图 2 为本实用新型提供的音箱侧视图；

[0011] 图 3 为本实用新型提供的带有固定带的音箱图结构图；

[0012] 图 4 为本实用新型提供的音箱的使用状态图。

具体实施方式

[0013] 为了更好的理解本实用新型的技术方案，下面结合附图详细描述本实用新型提供的实施例。

[0014] 本实用新型实施例提供一种音箱，如图 1、图 2 和图 3 所示，该音箱包括：音箱本体 101，所述音箱本体 101 的两侧设置有相互穿通且用于穿过固定带 103 的穿孔 102。为了适应该固定带 103 的需要，该穿孔也为扁平状，使固定带 103 与音箱本体 101 的穿孔 102 内具有更大的接触面积，以更加牢靠的通过该固定带 103 将音箱固定在其他装置上。

[0015] 优选的实施例中，为了使音箱本体 101 的正面朝外，所述穿孔 102 位于所述音箱本体 101 的靠近背部的位置。

[0016] 本实用新型还提供一种音箱，如图 3 和图 4 所示，该音箱包括：音箱本体 101 和固定带 103，所述音箱本体 101 的两侧设置有相互穿通且用于穿过固定带 103 的穿孔 102，所

述固定带 103 的两端设置有魔术贴 131，如图 4 所示，通过该魔术贴 131 的粘合，将该音箱固定在其他物体，如杆状物 104 上。方便拆装和使用。

[0017] 以上对本实用新型实施例所提供的一种音箱进行了详细介绍，对于本领域的一般技术人员，依据本实用新型实施例的思想，在具体实施方式及应用范围上均会有改变之处，综上所述，本说明书内容不应理解为对本实用新型的限制。

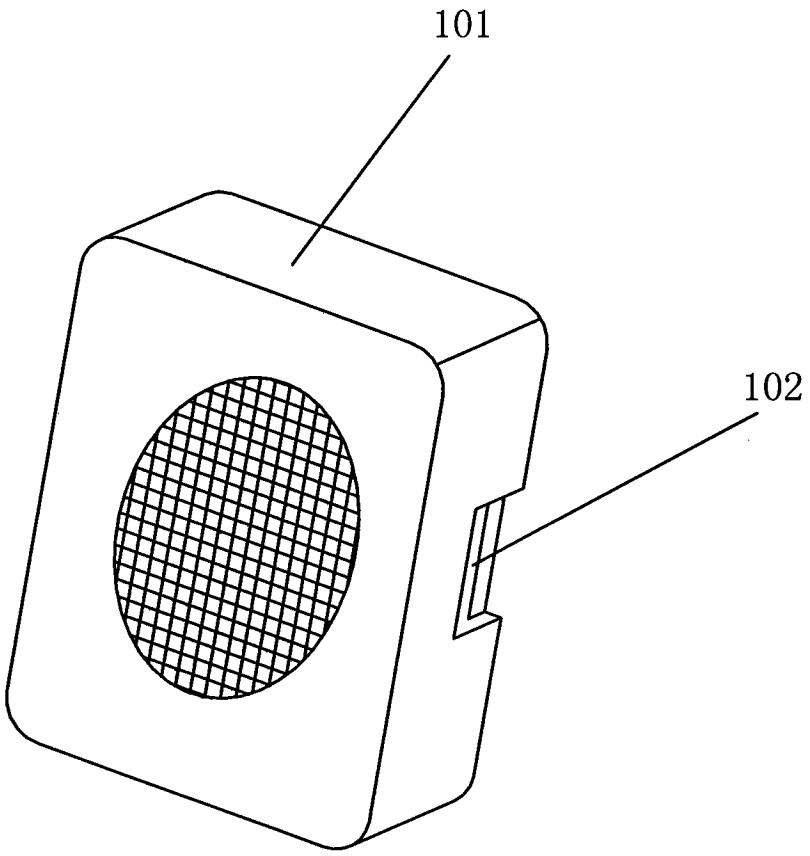

图 1

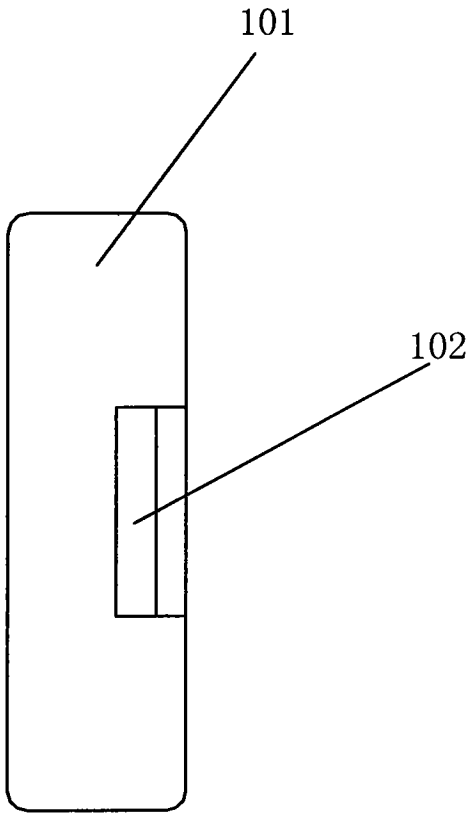

图 2

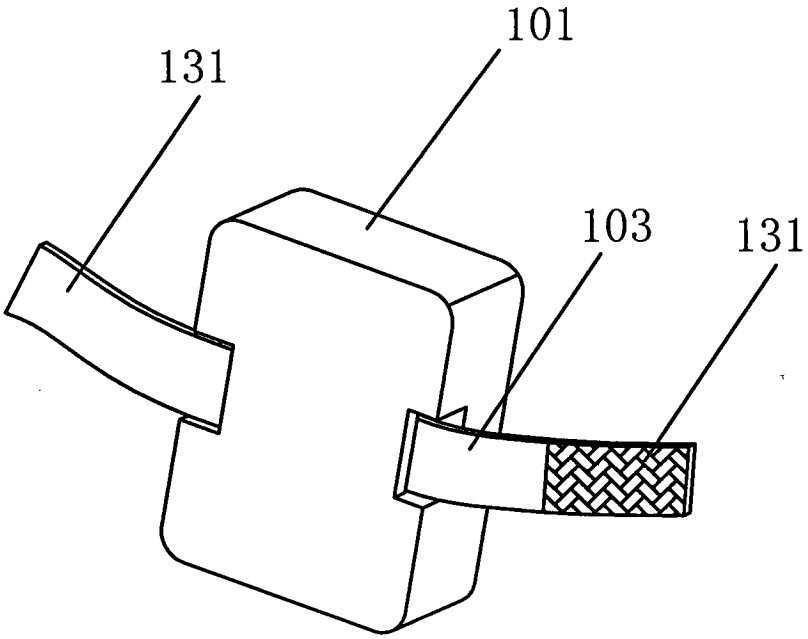

图 3

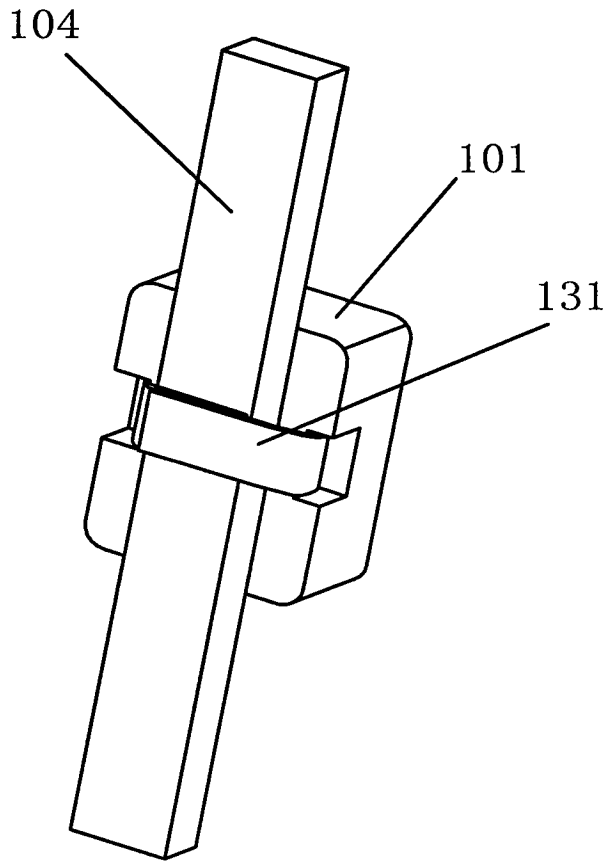

图 4