(19)中华人民共和国国家知识产权局

(12)实用新型专利

(10)授权公告号 CN 212468988 U
(45)授权公告日 2021.02.05

(21)申请号 201922095544.1

(22)申请日 2019.11.28

(73)专利权人 季明晶
地址 210000 江苏省南京市秦淮区马路街1号(东部战区空军医院)

(72)发明人 季明晶 陈燕

(74)专利代理机构 重庆晟轩知识产权代理事务所(普通合伙) 50238
代理人 孔玲珑

(51)Int.Cl.
B08B 3/02(2006.01)
B08B 1/02(2006.01)
B08B 13/00(2006.01)
F26B 21/00(2006.01)
A61L 2/06(2006.01)

权利要求书1页 说明书3页 附图2页

(54)实用新型名称

一种医疗护理器械清洗消毒装置

(57)摘要

本实用新型公开了一种医疗护理器械清洗消毒装置,包括清洗箱和箱门,所述清洗箱一侧铰接有箱门,所述清洗箱底部固定连接有清洗框,所述清洗框内部通过轴承转动连接有转动盘,所述清洗箱下端固定连接有减速机,所述减速机下端固定连接有电机,所述电机与转动盘通过减速机传动连接,所述转动盘上端与清洗框侧壁均设置有刷毛,所述清洗箱上端固定连接有水箱和消毒液盒,所述水箱内部设置有水泵,所述消毒液盒位于水箱一侧,所述清洗箱顶部固定连接有总水管,所述总水管下端固定连接有喷头,本实用新型通过设置有烘干机构,烘干机构可以有效的对清洗后的医疗护理器械进行干燥处理,有效的避免了细菌滋生问题。

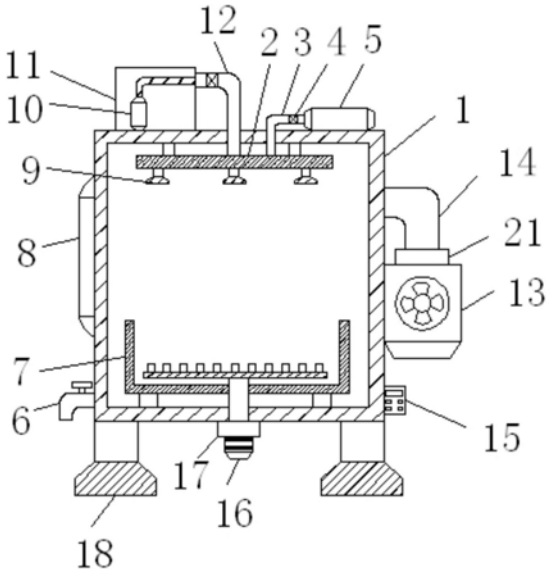

CN 212468988 U

1.一种医疗护理器械清洗消毒装置，包括清洗箱(1)和箱门(8)，所述清洗箱(1)一侧铰接有箱门(8)，其特征在于：所述清洗箱(1)底部固定连接有清洗框(7)，所述清洗框(7)内部通过轴承转动连接有转动盘(20)，所述清洗箱(1)下端固定连接有减速机(17)，所述减速机(17)下端固定连接有电机(16)，所述电机(16)与转动盘(20)通过减速机(17)传动连接，所述转动盘(20)上端与清洗框(7)侧壁均设置有刷毛(19)，所述清洗箱(1)上端固定连接有水箱(11)和消毒液盒(5)，所述水箱(11)内部设置有水泵(10)，所述消毒液盒(5)位于水箱(11)一侧，所述清洗箱(1)顶部固定连接有总水管(2)，所述总水管(2)下端固定连接有喷头(9)，所述总水管(2)通过二号软管(12)与水泵(10)连通，所述消毒液盒(5)通过一号软管(3)与总水管(2)连通，所述一号软管(3)与二号软管(12)内部均设置有单向阀(4)，所述清洗箱(1)另一侧固定连接有烘干机构(13)，所述烘干机构(13)包括壳体(22)、加热管(24)和排风扇(23)，所述排风扇(23)和加热管(24)均固定连接在壳体(22)内部，所述加热管(24)位于排风扇(23)上方，所述壳体(22)与清洗箱(1)固定连接，所述壳体(22)上端设置有出风口(21)，所述出风口(21)通过风管(14)与清洗箱(1)连通。

2.根据权利要求1所述的一种医疗护理器械清洗消毒装置，其特征在于：所述烘干机构(13)下方设置有控制器(15)，所述控制器(15)分别于电机(16)、水泵(10)、加热管(24)和排风扇(23)电性连接。

3.根据权利要求1所述的一种医疗护理器械清洗消毒装置，其特征在于：所述箱门(8)下方设置有排污管(6)，所述排污管(6)与清洗箱(1)连通。

4.根据权利要求1所述的一种医疗护理器械清洗消毒装置，其特征在于：所述减速机(17)一侧设置有支撑腿(18)，所述支撑腿(18)固定连接在清洗箱(1)下端。

5.根据权利要求1所述的一种医疗护理器械清洗消毒装置，其特征在于：所述转动盘(20)为表面设有通孔的转动盘。

一种医疗护理器械清洗消毒装置

技术领域

[0001] 本实用新型涉及医疗器械，具体为一种医疗护理器械清洗消毒装置。

背景技术

[0002] 医疗器械是指直接或者间接用于人体的仪器、设备、器具、体外诊断试剂及校准物、材料以及其他类似或者相关的物品，包括所需要的计算机软件；其效用主要通过物理等方式获得，不是通过药理学、免疫学或者代谢的方式获得，或者虽然有这些方式参与但是只起辅助作用；其目的是疾病的诊断、预防、监护、治疗或者缓解；损伤的诊断、监护、治疗、缓解或者功能补偿；生理结构或者生理过程的检验、替代、调节或者支持；生命的支持或者维持；妊娠控制；通过对来自人体的样本进行检查，为医疗或者诊断目的提供信息而目前，随着医疗的发展，医疗设备也越来越多，但是很多的医疗设备都需要清洗消毒，因为不经过清洗消毒的医疗器械上会有很多的细菌和病毒，如果直接对病人使用，很可能会对病人的生命安全造成严重的威胁。

[0003] 但是，但是传统的医疗器械清洗消毒装置的清洗消毒效果不好，特别是清洗过程中清洗不充分，容易使医疗器械上残留有杂质，造成后续操作消毒不彻底，并且在清洗过后不能有效对医疗护理器械进行干燥处理，容易造成细菌滋生。为此，我们提出一种医疗护理器械清洗消毒装置。

实用新型内容

[0004] 本实用新型的目的在于提供一种医疗护理器械清洗消毒装置，以解决上述背景技术中提出的问题。

[0005] 为实现上述目的，本实用新型提供如下技术方案：一种医疗护理器械清洗消毒装置，包括清洗箱和箱门，所述清洗箱一侧铰接有箱门，所述清洗箱底部固定连接有清洗框，所述清洗框内部通过轴承转动连接有转动盘，所述清洗箱下端固定连接有减速机，所述减速机下端固定连接有电机，所述电机与转动盘通过减速机传动连接，所述转动盘上端与清洗框侧壁均设置有刷毛，所述清洗箱上端固定连接有水箱和消毒液盒，所述水箱内部设置有水泵，所述消毒液盒位于水箱一侧，所述清洗箱顶部固定连接有总水管，所述总水管下端固定连接有喷头，所述总水管通过二号软管与水泵连通，所述消毒液盒通过一号软管与总水管连通，所述一号软管与二号软管内部均设置有单向阀，所述清洗箱另一侧固定连接有烘干机构，所述烘干机构包括壳体、加热管和排风扇，所述排风扇和加热管均固定连接在壳体内部，所述加热管位于排风扇上方，所述壳体与清洗箱固定连接，所述壳体上端设置有出风口，所述出风口通过风管与清洗箱连通。

[0006] 优选的，所述烘干机构下方设置有控制器，所述控制器分别于电机、水泵、加热管和排风扇电性连接。

[0007] 优选的，所述箱门下方设置有排污管，所述排污管与清洗箱连通。

[0008] 优选的，所述减速机一侧设置有支撑腿，所述支撑腿固定连接在清洗箱下端。

[0009] 优选的，所述转动盘为表面设有通孔的转动盘。

[0010] 与现有技术相比，本实用新型的有益效果是：

[0011] 1.本实用新型通过设置有烘干机构，在清洗结束后，开启烘干机构，烘干机构中的加热管加热，而排风扇将壳体内部的热风由风管吹向清洗箱内部，对医疗护理器械进行干燥处理，并且可以有效的对医疗护理器械进行高温消毒处理，使得清洗消毒装置使用效果更好。

[0012] 2.本实用新型通过在清洗框内部设置有转动盘，电机带动带动转动盘动，并且设置有刷毛，转动中的转动盘有利于对医疗护理器械进行全方位清洗，而刷毛可以很好的将医疗护理器械表面的污渍进行去除。

[0013] 3.本实用新型通过设置有单向阀，在共用喷头时，单向阀有效的避免了消毒液和清洗水混合，提高了消毒液的使用效果。

附图说明

[0014] 图1为本实用新型整体结构示意图；

[0015] 图2为本实用新型清洗框结构示意图；

[0016] 图3为本实用新型烘干机构结构示意图。

[0017] 图中：1清洗箱、2总水管、3一号软管、4单向阀、5消毒液盒、6排污管、7清洗框、8箱门、9喷头、10水泵、11水箱、12二号软管、13烘干机构、14风管、15控制器、16电机、17减速机、18支撑腿、19刷毛、20转动盘、21出风口、22壳体、23排风扇、24加热管。

具体实施方式

[0018] 下面将结合本实用新型实施例中的附图，对本实用新型实施例中的技术方案进行清楚、完整地描述，显然，所描述的实施例仅仅是本实用新型一部分实施例，而不是全部的实施例。基于本实用新型中的实施例，本领域普通技术人员在没有做出创造性劳动前提下所获得的所有其他实施例，都属于本实用新型保护的范围。

[0019] 请参阅图1-3，本实用新型提供一种技术方案：一种医疗护理器械清洗消毒装置，包括清洗箱1和箱门8，所述清洗箱1一侧铰接有箱门8，所述清洗箱1底部固定连接有清洗框7，所述清洗框7内部通过轴承转动连接有转动盘20，所述清洗箱1下端固定连接有减速机17，所述减速机17下端固定连接有电机16，所述电机16与转动盘20通过减速机17传动连接，所述转动盘20上端与清洗框7侧壁均设置有刷毛19，所述清洗箱1上端固定连接有水箱11和消毒液盒5，所述水箱11内部设置有水泵10，所述消毒液盒5位于水箱11一侧，所述清洗箱1顶部固定连接有总水管2，所述总水管2下端固定连接有喷头9，所述总水管2通过二号软管12与水泵10连通，所述消毒液盒5通过一号软管3与总水管2连通，所述一号软管3与二号软管12内部均设置有单向阀4，所述清洗箱1另一侧固定连接有烘干机构13，所述烘干机构13包括壳体22、加热管24和排风扇23，所述排风扇23和加热管24均固定连接在壳体22内部，所述加热管24位于排风扇23上方，所述壳体22与清洗箱1固定连接，所述壳体22上端设置有出风口21，所述出风口21通过风管14与清洗箱1连通。

[0020] 进一步的，所述烘干机构13下方设置有控制器15，所述控制器15分别于电机16、水泵10、加热管24和排风扇23电性连接，控制器15控制电机16、水泵10、加热管24和排风扇23

正常运转。

[0021] 进一步的，所述箱门8下方设置有排污管6，所述排污管6与清洗箱1连通，排污管6可以方便将清洗箱1内部的污水排出。

[0022] 进一步的，所述减速机17一侧设置有支撑腿18，所述支撑腿18固定连接在清洗箱1下端，支撑腿18对清洗箱1起到固定支撑作用。

[0023] 进一步的，所述转动盘20为表面设有通孔的转动盘，方便转动盘20表面的水渍流出。

[0024] 具体的，使用时，打开箱门8，将器械放入清洗框7中，然后打开消毒液盒5，使得消毒液盒5内部的消毒液由喷头9喷向清洗框7，从而对器械进行消毒处理，消毒处理后，开启型号为C-MBS0110控制器15，使得电机16转动，电机16带动转动盘20转动，而转动盘20表面的刷毛19对器械的底部进行洗刷，而清洗框7侧壁的刷毛19可以对器械侧面的污渍进行洗刷，从而可以全方位的对器械的污渍进行洗刷，再开启水泵10，水泵10将水箱11中的水抽出，由喷头9均匀的喷向清洗箱1内部，对清洗框7内的器械进行冲洗，当冲洗结束后，打开排污管6，使得清洗箱1中的污水排出，然后打开烘干机构13，烘干机构13中的加热管24加热，而排风扇23将壳体内部的热风由风管14吹向清洗箱1内部，对医疗护理器械进行干燥处理，并且可以有效的对医疗护理器械进行高温消毒处理，使得清洗消毒装置使用效果更好。

[0025] 尽管已经示出和描述了本实用新型的实施例，对于本领域的普通技术人员而言，可以理解在不脱离本实用新型的原理和精神的情况下可以对这些实施例进行多种变化、修改、替换和变型，本实用新型的范围由所附权利要求及其等同物限定。

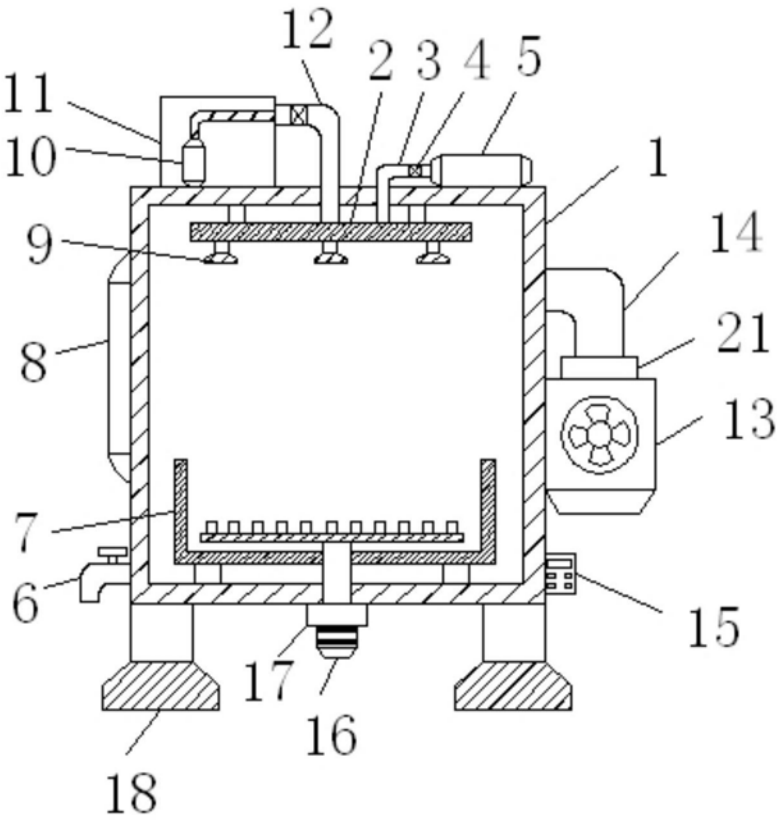

图1

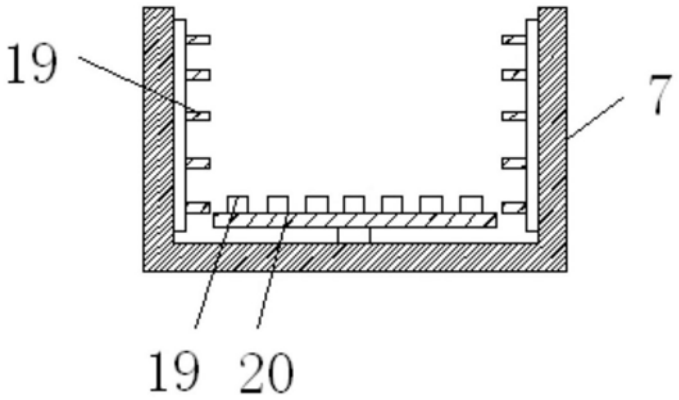

图2

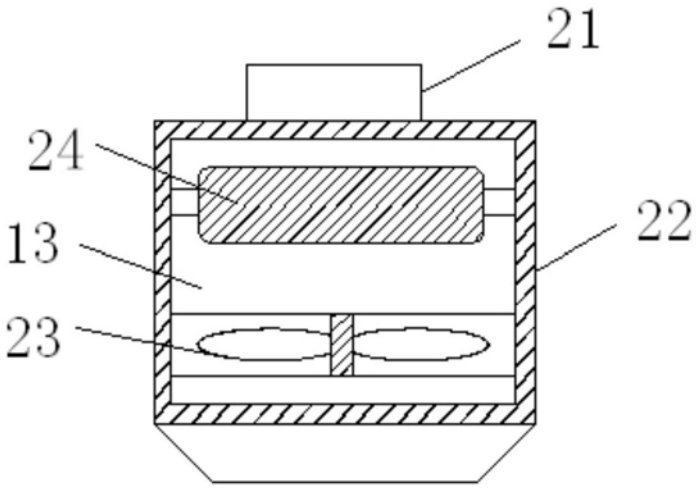

图3