(19)中华人民共和国国家知识产权局

(12)实用新型专利

(10)授权公告号 CN 207605328 U
(45)授权公告日 2018.07.13

(21)申请号 201721758694.0

(22)申请日 2017.12.16

(73)专利权人 内蒙古师范大学
地址 010000 内蒙古自治区呼和浩特市赛罕区昭乌达路81号

(72)发明人 岳鹏

(74)专利代理机构 温州市品创专利商标代理事务所(普通合伙) 33247
代理人 程春生

(51)Int.Cl.
A63B 63/04(2006.01)
A63B 69/00(2006.01)

权利要求书1页 说明书2页 附图2页

(54)实用新型名称

一种足球练习装置

(57)摘要

本实用新型公开一种足球练习装置，包括底座，所述底座的上端固定设置转动底座，所述转动底座的下端固定设置旋转轴，所述旋转轴位于底座内部，且可进行旋转，所述转动底座的左右两端与底座的上端面之间固定设置复位弹簧，所述转动底座的上端分别固定设置转盘机构、驱动机构及挡板，所述挡板位于转盘机构及驱动机构的前方，且将转盘机构及驱动机构挡住。本实用新型结构简单，易于操作，通过复位弹簧能有效防止圆环方向改变，球员不必费力带球，全部体力都用在练习射门上，提高练习效率，同时可以根据需要选择不同大小的目标孔进行训练，从而可以循序渐进的练习射门精度。

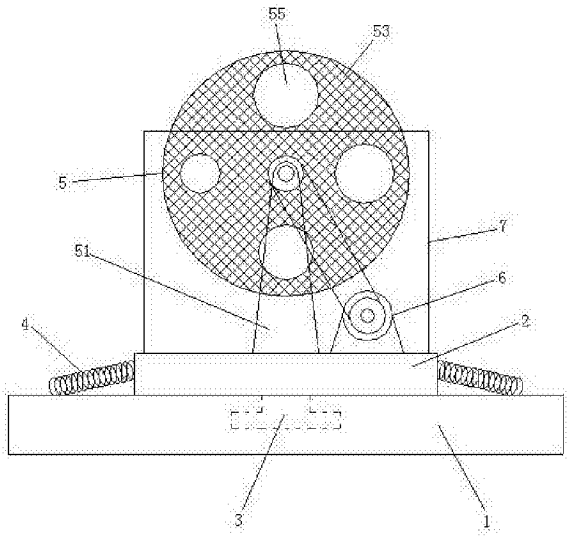

CN 207605328 U

1.一种足球练习装置，包括底座(1)，其特征在于：所述底座(1)的上端固定设置转动底座(2)，所述转动底座(2)的下端固定设置旋转轴(3)，所述旋转轴(3)位于底座(1)内部，且可进行旋转，所述转动底座(2)的左右两端与底座(1)的上端面之间固定设置复位弹簧(4)，所述转动底座(2)的上端分别固定设置转盘机构(5)、驱动机构(6)及挡板(7)，所述挡板(7)位于转盘机构(5)及驱动机构(6)的前方，且将转盘机构(5)及驱动机构(6)挡住。

2.根据权利要求1所述的一种足球练习装置，其特征在于：所述转盘机构(5)包括固定设置在转动底座(2)上的立柱(51)，所述立柱(51)的顶部横向固定设置转轴(52)，所述转轴(52)的一端固定设置转盘(53)，其另一端固定设置从动轮(54)，所述转盘(53)上开设若干个圆形的目标孔(55)，且每个目标孔(55)的大小不一，所述转盘(53)采用钢丝编织成网状。

3.根据权利要求1或2所述的一种足球练习装置，其特征在于：所述驱动机构(6)包括驱动电机(61)，所述驱动电机(61)的输出轴上固定设置主动轮(62)，所述主动轮(62)与从动轮(54)之间固定设置皮带(63)进行传动连接。

4.根据权利要求3所述的一种足球练习装置，其特征在于：所述驱动电机(61)为步进电机。

5.根据权利要求1所述的一种足球练习装置，其特征在于：所述挡板(7)留一个位于最上方的目标孔不遮挡，并将其它目标孔遮挡。

一种足球练习装置

技术领域

[0001] 本实用新型涉及体育训练器材技术领域，具体涉及一种足球练习装置。

背景技术

[0002] 足球，有“世界第一运动”的美誉，是全球体育界最具影响力的单项体育运动。标准的足球比赛由两队各派10名球员与1名守门员，共11人，在长方形的草地球场上对抗、进攻。比赛目的是尽量将足球射入对方的球门内，每射入一球就可以得到一分，当比赛完毕后，得分最多的一队则胜出。如果在比赛规定时间内得分相同，则须看比赛章则而定，可以抽签、加时再赛或互射点球(十二步)等形式比赛分高下。

[0003] 目前，人们通常利用普通球门进行射门练习。然而，利用普通球门进行射门练习时，只能通过视觉来判断足球进入球门的位置和角度，无法精确定位，使得训练效果极差。因此，对于高水平足球射门练习，现有的球门不能满足要求。

实用新型内容

[0004] 本实用新型的目的在于针对现有技术的缺陷和不足，提供一种足球练习装置。

[0005] 为实现上述目的，本实用新型采用的技术方案是：一种足球练习装置，包括底座，其创新点在于：所述底座的上端固定设置转动底座，所述转动底座的下端固定设置旋转轴，所述旋转轴位于底座内部，且可进行旋转，所述转动底座的左右两端与底座的上端面之间固定设置复位弹簧，所述转动底座的上端分别固定设置转盘机构、驱动机构及挡板，所述挡板位于转盘机构及驱动机构的前方，且将转盘机构及驱动机构挡住。

[0006] 进一步的，所述转盘机构包括固定设置在转动底座上的立柱，所述立柱的顶部横向固定设置转轴，所述转轴的一端固定设置转盘，其另一端固定设置从动轮，所述转盘上开设若干个圆形的目标孔，且每个目标孔的大小不一，所述转盘采用钢丝编织成网状。

[0007] 进一步的，所述驱动机构包括驱动电机，所述驱动电机的输出轴上固定设置主动轮，所述主动轮与从动轮之间固定设置皮带进行传动连接。

[0008] 进一步的，所述驱动电机为步进电机。

[0009] 进一步的，所述挡板留一个位于最上方的目标孔不遮挡，并将其它目标孔遮挡。

[0010] 采用上述结构后，本实用新型有益效果为：

[0011] 本实用新型结构简单，易于操作，通过复位弹簧能有效防止圆环方向改变，球员不必费力带球，全部体力都用在练习射门上，提高练习效率，同时可以根据需要选择不同大小的目标孔进行训练，从而可以循序渐进的练习射门精度。

附图说明

[0012] 图1为本实用新型的正视图；

[0013] 图2为本实用新型的侧视图。

[0014] 附图标记说明：

[0015] 1底座、2转动底座、3旋转轴、4复位弹簧、5转盘机构、51立柱、52转轴、53转盘、54从动轮、55目标孔、6驱动机构、61驱动电机、62主动轮、63皮带、7挡板。

具体实施方式

[0016] 下面结合附图对本实用新型作进一步的说明。

[0017] 为了使本实用新型的目的、技术方案及优点更加清楚明白，以下结合附图及具体实施方式，对本实用新型进行进一步详细说明。应当理解，此处所描述的具体实施方式仅用以解释本实用新型，并不用于限定本实用新型。

[0018] 参看图1-2，一种足球练习装置，包括底座1，底座1的上端固定设置转动底座2，转动底座2的下端固定设置旋转轴3，旋转轴3位于底座1内部，且可进行旋转，转动底座2的左右两端与底座1的上端面之间固定设置复位弹簧4，转动底座2的上端分别固定设置转盘机构5、驱动机构6及挡板7，挡板7位于转盘机构5及驱动机构6的前方，且将转盘机构5及驱动机构6挡住。复位弹簧4能够在转动底座2发生旋转时自动复位，能有效防止转盘机构5方向改变，球员不必费力带球，全部体力都用在练习射门上，提高练习效率。

[0019] 本实施例中，转盘机构5包括固定设置在转动底座2上的立柱51，立柱51的顶部横向固定设置转轴52，转轴52的一端固定设置转盘53，其另一端固定设置从动轮54，转盘53上开设若干个圆形的目标孔55，且每个目标孔55的大小不一，转盘53采用钢丝编织成网状。运动员可自行选择不同大小的目标孔55进行训练，提高整体的灵活性和实用性。

[0020] 本实施例中，驱动机构6包括驱动电机61，驱动电机61的输出轴上固定设置主动轮62，主动轮62与从动轮54之间固定设置皮带63进行传动连接。驱动电机61旋转带动主动轮62进行旋转，主动轮62通过皮带63带动从动轮54进行旋转，最终带动转动盘53进行旋转，用于旋转不同大小的目标孔55进行训练。

[0021] 本实施例中，驱动电机61为步进电机，确保每次旋转都能够将目标孔55旋转到指定位置。

[0022] 本实施例中，挡板7留一个位于最上方的目标孔不遮挡，并将其它目标孔遮挡，目的是为了能够根据运动员的实际情况自行选择目标孔进行训练，可以从大到小依次进行训练。

[0023] 以上所述，仅用以说明本实用新型的技术方案而非限制，本领域普通技术人员对本实用新型的技术方案所做的其它修改或者等同替换，只要不脱离本实用新型技术方案的精神和范围，均应涵盖在本实用新型的权利要求范围当中。

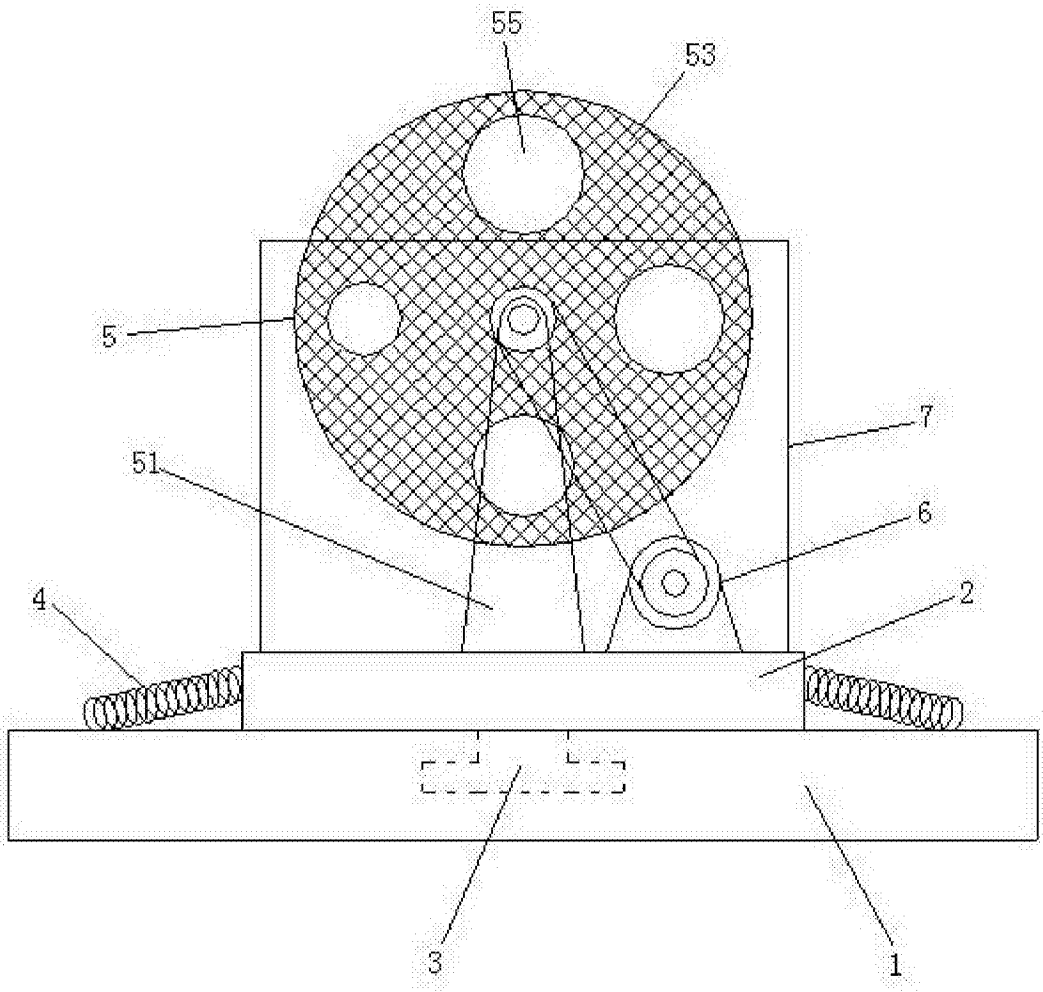

图1

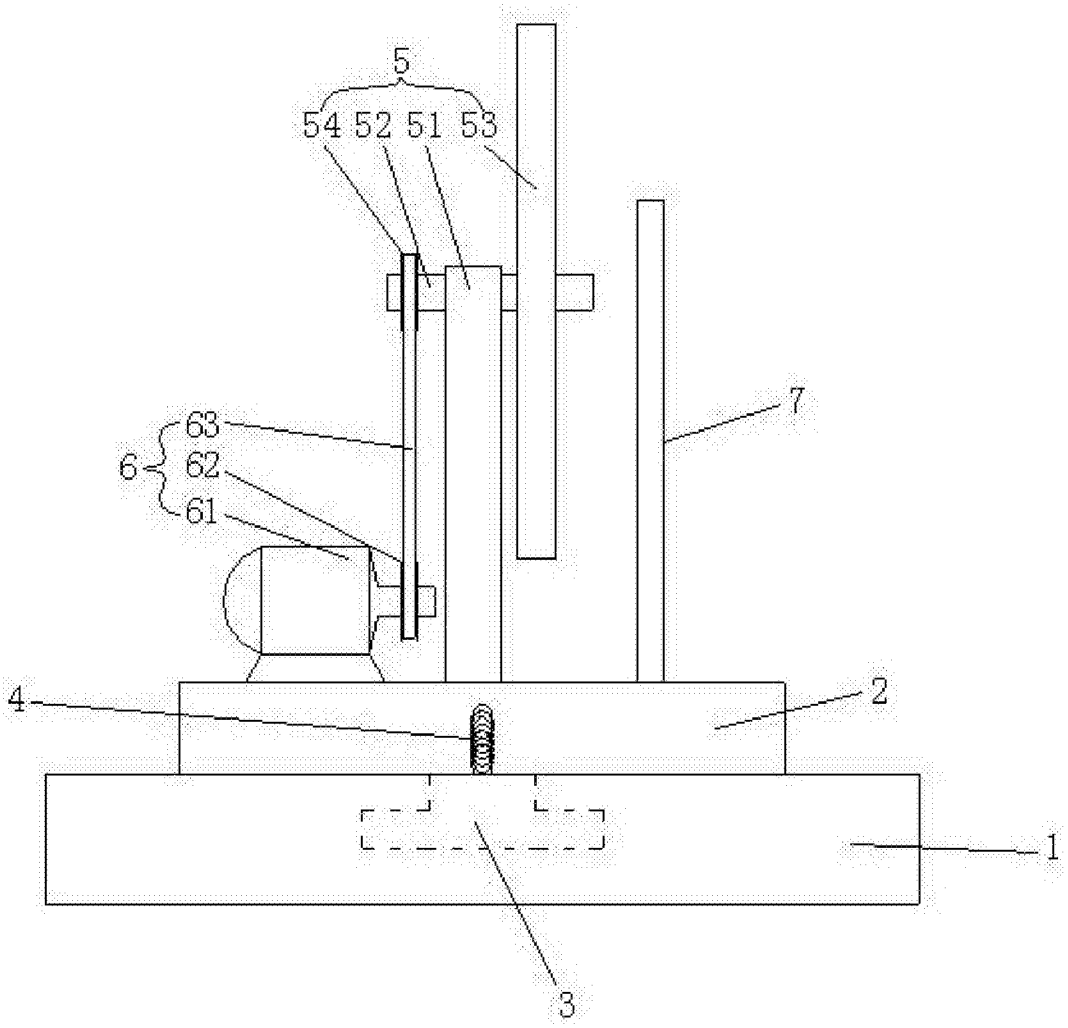

图2