(19)中华人民共和国国家知识产权局

(12)实用新型专利

(10)授权公告号 CN 209944973 U
(45)授权公告日 2020.01.14

(21)申请号 201920420170.3

(22)申请日 2019.03.29

(73)专利权人 北海绩迅电子科技有限公司
地址 536000 广西壮族自治区北海市北海出口加工区A6区3号标准厂房

(72)发明人 赵晨海

(74)专利代理机构 上海硕力知识产权代理事务所(普通合伙) 31251
代理人 郭桂峰

(51)Int.Cl.
F26B 21/00(2006.01)

(ESM)同样的发明创造已同日申请发明专利

权利要求书2页 说明书6页 附图5页

(54)实用新型名称

一种自调节式墨盒吹干装置

(57)摘要

本实用新型公开了一种自调节式墨盒吹干装置，涉及墨盒再加工领域。本实用新型包括底板，底板上设有竖直方向的支撑架，支撑架上设有至少两个水平方向的连接杆，两个连接杆平行；连接杆上套设有连接板，连接板垂直于连接杆的轴线，连接板沿连接杆的轴线滑移设置于连接杆，支撑架上还设有用于驱动连接板滑移的驱动组件；连接板上还设有用于吹干墨盒的吹干棒，吹干棒上设有用于吹气的吹气孔，吹干棒的轴线平行于连接板，且吹干棒的轴线垂直于连接杆的轴线，吹干棒沿其轴线方向转动连接于连接板；支撑架上还设有角度调节组件，角度调节组件用于在吹干棒沿连接杆的轴线方向滑移过程中，带动吹干棒沿其轴线方向转动。

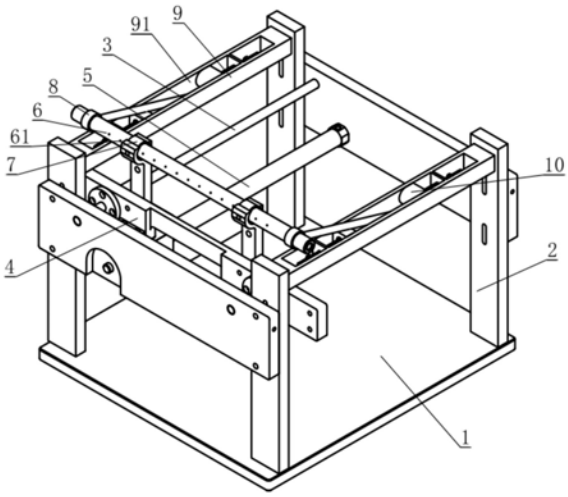

CN 209944973 U

1.一种自调节式墨盒吹干装置,其特征在于,包括底板,所述底板上设有竖直方向的支撑架,所述支撑架上设有至少两个水平方向的连接杆,两个所述连接杆平行;

所述连接杆上套设有连接板,所述连接板垂直于所述连接杆的轴线,所述连接板沿所述连接杆的轴线滑移设置于所述连接杆,所述支撑架上还设有用于驱动所述连接板滑移的驱动组件;

所述连接板上还设有用于吹干墨盒的吹干棒,所述吹干棒上设有用于吹气的吹气孔,所述吹干棒的轴线平行于所述连接板,且所述吹干棒的轴线垂直于所述连接杆的轴线,所述吹干棒沿其轴线方向转动连接于所述连接板;

所述支撑架上还设有角度调节组件,所述角度调节组件用于在所述吹干棒沿所述连接杆的轴线方向滑移过程中,带动所述吹干棒沿其轴线方向转动;

角度调节装置包括:

转动杆,所述转动杆的一端固定于所述吹干棒,所述连接杆的另一端向远离所述吹干棒的方向延伸;

限位板,所述限位板的两端设置于两侧的支撑架,所述限位板上设有用于所述转动杆穿过的连通开口,所述连通开口的宽度大于所述转动杆的直径。

2.根据权利要求1所述的一种自调节式墨盒吹干装置,其特征在于:

所述连通开口内设有用于抵接于所述转动杆的抵接块,所述连通开口内还设有调节组件,所述调节组件沿平行于所述连接杆的轴线方向设置,所述调节组件用于调节所述抵接块沿平行于所述连接杆轴线方向的位置。

3.根据权利要求2所述的一种自调节式墨盒吹干装置,其特征在于,

所述连通开口内设有定位板,所述定位板沿垂直于所述连接杆轴线的方向设置于所述限位板内;

所述调节组件包括:

调节杆,所述调节杆的轴线平于所述连接杆的轴线,所述调节杆的一端设置于所述抵接块,所述调节杆的另一端穿过所述定位板;

所述定位板上开设有用于所述调节杆穿过的定位孔,所述定位孔的半径大于所述调节杆的半径;

所述调节杆上螺纹连接有用于抵接于所述定位板的定位块,所述定位块设置于所述定位板远离所述抵接块的一侧;

所述抵接块与所述定位板之间设有弹簧。

4.根据权利要求2所述的一种自调节式墨盒吹干装置,其特征在于,所述调节组件包括:

调节杆,所述调节杆的轴线平于所述连接杆的轴线,所述调节杆的一端设置于所述抵接块,所述调节杆的另一端螺纹连接于所述限位板内。

5.根据权利要求2所述的一种自调节式墨盒吹干装置,其特征在于,所述调节组件包括:

调节杆,所述调节杆的轴线平于所述连接杆的轴线,所述调节杆用于连接于所述抵接块;

伸缩机构,所述伸缩机构连接于所述调节杆远离所述抵接块的一端,用于驱动所述调

节杆沿其轴线方向滑移。

6.根据权利要求3所述的一种自调节式墨盒吹干装置,其特征在于:

所述连通开口内设有定位板,所述定位板沿垂直于所述连接杆轴线的方向设置于所述限位板内;

所述调节组件包括:

调节杆,所述调节杆的轴线平于与所述连接杆的轴线,所述调节杆的一端设置于所述抵接块,所述调节杆的另一端穿过所述定位板;

所述定位板上开设有用于所述调节杆穿过的定位孔,所述定位块的半径大于所述定位孔的半径;

所述调节杆上螺纹连接有用于抵接于所述定位板的定位块,所述定位块设置于所述定位板靠近所述抵接块的一侧。

7.根据权利要求3所述的一种自调节式墨盒吹干装置,其特征在于:

所述弹簧套设于所述调节杆的外侧。

8.根据权利要求3所述的一种自调节式墨盒吹干装置,其特征在于:

同一所述连通开口内的所述抵接块设置为两个,两个所述抵接块对称设置于所述连通开口内。

9.根据权利要求3至6中任意一项所述的一种自调节式墨盒吹干装置,其特征在于:

所述抵接块抵接于所述连通开口的内壁上;所述调节杆沿其轴线方向转动连接于所述抵接块。

10.根据权利要求9所述的一种自调节式墨盒吹干装置,其特征在于:

所述抵接块包括用于抵接于所述转动杆的抵接部,所述抵接部的轴线垂直于所述转动杆的轴线;

所述抵接部沿其轴线方向的投影为半圆形。

一种自调节式墨盒吹干装置

技术领域

[0001] 本实用新型涉及墨盒再加工领域，尤指一种自调节式墨盒吹干装置。

背景技术

[0002] 现代墨盒主要指的是喷墨打印机中用来存储打印墨水，并最终完成打印的部件。墨盒再加工时，需要操作员首先将原有的墨盒内的油墨倒出，再对空的墨盒进行清洗，得到清洁的墨盒，实现墨盒的再加工。

[0003] 墨盒再加工过程中，需要装入海绵，但由于海绵吸水性较好，墨盒当中残余的水分会被吸收在海绵中，继而降低了油墨的质量，因此在装入海绵之前，操作员需要等墨盒晾干，才能够进行海绵的装入过程。

[0004] 目前，海绵的晾干通常通过吹干装置将墨盒上的水分吹离，但吹干装置在吹气过程中，仅仅通过气缸平动带动吹干棒进行运动，实现了吹干作用，但当夹紧墨盒的夹具较大时，而气缸的行程难以满足夹具的要求时，上述吹干装置只能够对墨盒夹具进行多次吹干，才能够完成墨盒的吹干，降低了墨盒的吹干效率。

发明内容

[0005] 本实用新型的目的是提供一种自调节式墨盒吹干装置，对于较大的墨盒夹具，吹干棒仍然能够实现对其的吹干作用，增加了墨盒的吹干效率。

[0006] 本实用新型提供的技术方案如下：

[0007] 一种自调节式墨盒吹干装置，包括底板，所述底板上设有竖直方向的支撑架，所述支撑架上设有至少两个水平方向的连接杆，两个所述连接杆平行；所述连接杆上套设有连接板，所述连接板垂直于所述连接杆的轴线，所述连接板沿所述连接杆的轴线滑移设置于所述连接杆，所述支撑架上还设有用于驱动所述连接板滑移的驱动组件；所述连接板上还设有用于吹干墨盒的吹干棒，所述吹干棒上设有用于吹气的吹气孔，所述吹干棒的轴线平行于所述连接板，且所述吹干棒的轴线垂直于所述连接杆的轴线，所述吹干棒沿其轴线方向转动连接于所述连接板；所述支撑架上还设有角度调节组件，所述角度调节组件用于在所述吹干棒沿所述连接杆的轴线方向滑移过程中，带动所述吹干棒沿其轴线方向转动；所述角度调节装置包括：转动杆，所述转动杆的一端固定于所述吹干棒，所述连接杆的另一端向远离所述吹干棒的方向延伸；限位板，所述限位板的两端设置于两侧的支撑架，所述限位板上设有用于所述转动杆穿过的连通开口，所述连通开口的宽度大于所述转动杆的直径。

[0008] 本技术方案中，通过角度调节组件的设置，在吹干棒能够在滑移过程中，角度调节组件能够依据吹干棒当前的位置，实现了吹干棒吹气角度的调节，因此，在吹干棒相同的运动距离下，吹干棒具有更大的吹干面积，因此，对于较大的墨盒夹具，吹干棒仍然能够实现对其的吹干作用，增加了墨盒的吹干效率；转动杆能够围连通开口的边沿开始旋转，转动杆能够呈倾斜状态，连接在转动杆上的吹干棒能够跟随转动杆一起转动，继而调节了吹干棒的吹气角度。

[0009] 进一步，所述连通开口内设有用于抵接于所述转动杆的抵接块，所述连通开口内还设有调节组件，所述调节组件沿平行于所述连接杆的轴线方向设置，所述调节组件用于调节所述抵接块沿平行于所述连接杆轴线方向的位置。

[0010] 本技术方案中，通过调节组件与抵接块的设置，实现了连通开口大小的限定，便于实现转动杆在不同的位置开始转动，继而实现了吹干棒在相同的位置，吹气角度的调节，增加了吹干棒的适用范围。

[0011] 进一步，所述连通开口内设有定位板，所述定位板沿垂直于所述连接杆轴线的方向设置于所述限位板内；所述调节组件包括：调节杆，所述调节杆的轴线平于所述连接杆的轴线，所述调节杆的一端设置于所述抵接块，所述调节杆的另一端穿过所述定位板；所述定位板上开设有用于所述调节杆穿过的定位孔，所述定位孔的半径大于所述调节杆的半径；所述调节杆上螺纹连接有用于抵接于所述定位板的定位块，所述定位块设置于所述定位板远离所述抵接块的一侧；所述抵接块与所述定位板之间设有弹簧。

[0012] 本技术方案中，通过螺纹连接在调节杆上的定位块的设置，以及定位板与抵接块之间弹簧的设置，即可实现了抵接块位置的调节。

[0013] 进一步，所述调节组件包括：调节杆，所述调节杆的轴线平于所述连接杆的轴线，所述调节杆的一端设置于所述抵接块，所述调节杆的另一端螺纹连接于所述限位板内。

[0014] 本技术方案中，螺纹连接的调节杆的设置，即可实现抵接块位置的调节，且调节杆的调节位置较为方便，便于用户的操作。

[0015] 进一步，所述调节组件包括：调节杆，所述调节杆的轴线平于所述连接杆的轴线，所述调节杆用于连接于所述抵接块；伸缩机构，所述伸缩机构连接于所述调节杆远离所述抵接块的一端，用于驱动所述调节杆沿其轴线方向滑移。

[0016] 本技术方案中，通过伸缩结构与调节杆的设置，即可实现抵接块的自动调节，实现了抵接块的自动化控制。

[0017] 进一步，所述连通开口内设有定位板，所述定位板沿垂直于所述连接杆轴线的方向设置于所述限位板内；所述调节组件包括：调节杆，所述调节杆的轴线平于与所述连接杆的轴线，所述调节杆的一端设置于所述抵接块，所述调节杆的另一端穿过所述定位板；所述定位板上开设有用于所述调节杆穿过的定位孔，所述定位块的半径大于所述定位孔的半径；所述调节杆上螺纹连接有用于抵接于所述定位板的定位块，所述定位块设置于所述定位板靠近所述抵接块的一侧。

[0018] 本技术方案中，当转动杆抵接在抵接块上时，定位块能够抵接在定位板上，通过调节定位块在调节杆上的位置，即可实现抵接块抵接位置的调节，增加了调节组件的适用范围。

[0019] 进一步，所述弹簧套设于所述调节杆的外侧。

[0020] 本技术方案中，通过弹簧位置的限定，减小了弹簧在伸缩过程中偏移的可能，增加了弹簧运动时的可靠性。

[0021] 进一步，同一所述连通开口内的所述抵接块设置为两个，两个所述抵接块对称设置于所述连通开口内。

[0022] 通过对称设置的抵接块的设置，减小了转动杆在转动过程中，转动杆同时抵接于两个抵接块上时，两个抵接块锁死转动杆的可能，进一步增加了转动杆转动时的可靠性。

[0023] 进一步，所述抵接块抵接于所述连通开口的内壁上；所述调节杆沿其轴线方向转动连接于所述抵接块。

[0024] 本技术方案中，通过调节杆转动连接于抵接块时，抵接块能够抵接于连通开口的内壁，减小了抵接块在沿连接杆的轴线滑移过程中，抵接块晃动的可能，增加了抵接块在滑移时的稳定性。

[0025] 进一步，所述抵接块包括用于抵接于所述转动杆的抵接部，所述抵接部的轴线垂直于所述转动杆的轴线；所述抵接部沿其轴线方向的投影为半圆形。

[0026] 本技术方案中，当前状态下，转动杆能够始终与抵接部相切，增大了抵接部与转动杆之间的接触面积，减小了抵接部与转动杆受到的压力，继而减小了抵接部与转动杆损坏的可能，增加了抵接部与转动杆的可靠性。

[0027] 与现有技术相比，本实用新型提供的一种自调节式墨盒吹干装置具有以下

[0028] 有益效果：

[0029] 1、通过角度调节组件的设置，在吹干棒能够在滑移过程中，角度调节组件能够依据吹干棒当前的位置，实现了吹干棒吹气角度的调节，因此，在吹干棒相同的运动距离下，吹干棒具有更大的吹干面积，因此，对于较大的墨盒夹具，吹干棒仍然能够实现对其的吹干作用，增加了墨盒的吹干效率。

[0030] 2、转动杆能够围连通开口的边沿开始旋转，转动杆能够呈倾斜状态，连接在转动杆上的吹干棒能够跟随转动杆一起转动，继而调节了吹干棒的吹气角度。

[0031] 3、通过调节组件与抵接块的设置，实现了连通开口大小的限定，便于实现转动杆在不同的位置开始转动，继而实现了吹干棒在相同的位置，吹气角度的调节，增加了吹干棒的适用范围。

[0032] 4、通过调节杆转动连接于抵接块时，抵接块能够抵接于连通开口的内壁，减小了抵接块在沿连接杆的轴线滑移过程中，抵接块晃动的可能，增加了抵接块在滑移时的稳定性。

附图说明

[0033] 下面将以明确易懂的方式，结合附图说明优选实施方式，对一种自调节式墨盒吹干装置的上述特性、技术特征、优点及其实现方式予以进一步说明。

[0034] 图1是本实用新型一种自调节式墨盒吹干装置的结构示意图；

[0035] 图2是本实用新型一种自调节式墨盒吹干装置的中部剖视图；

[0036] 图3是图2的A处放大图；

[0037] 图4是本实用新型另一种自调节式墨盒吹干装置的局部放大图；

[0038] 图5是本实用新型又一种自调节式墨盒吹干装置的局部放大图。

[0039] 附图标号说明：1.底板，2.支撑架，3.连接杆，4.连接板，5.驱动组件，6.吹干棒，61.吹气孔，7.转动轴承，8.转动杆，9.限位板，91.连通开口，10.抵接块，11.定位板，111.定位孔，12.调节杆，13.定位块，14.弹簧，15.连接轴承。

具体实施方式

[0040] 为了更清楚地说明本实用新型实施例或现有技术中的技术方案，下面将对照附图

说明本实用新型的具体实施方式。显而易见地，下面描述中的附图仅仅是本实用新型的一些实施例，对于本领域普通技术人员来讲，在不付出创造性劳动的前提下，还可以根据这些附图获得其他的附图，并获得其他的实施方式。

[0041] 为使图面简洁，各图中只示意性地表示出了与实用新型相关的部分，它们并不代表其作为产品的实际结构。另外，以使图面简洁便于理解，在有些图中具有相同结构或功能的部件，仅示意性地绘示了其中的一个，或仅标出了其中的一个。在本文中，“一个”不仅表示“仅此一个”，也可以表示“多于一个”的情形。

[0042] 根据本实用新型提供的一种实施例，如图1和图2所示，一种自调节式墨盒吹干装置，包括底板1，底板1能够水平放置在地面或工作平面或流水线上；底板1上设有竖直方向的支撑架2，本实施例中，底板1为矩形，支撑架2能够设置在底板1的四个角落；支撑架2上设有至少两个水平方向的连接杆3，即前侧两个支撑架2能够形成一个水平方向的连接杆3，后侧两个支撑架2也能够形成一个水平方向的连接杆3，两个连接杆3平行。

[0043] 连接杆3上套设有连接板4，连接板4垂直于与连接杆3的轴线，即连接板4竖直设置；连接板4能够沿连接杆3的轴线滑移设置于连接杆3，具体地，本实施例中，连接板4能够通过直线轴承滑移设置在连接杆3上；支撑架2上还设有用于驱动连接板4滑移的驱动组件5，驱动组件5的轴线方向平行于连接杆3的轴线方向，驱动组件5为气缸、油缸、丝杠或推杆电机等直线驱动类装置。

[0044] 连接板4上还设有用于吹干墨盒的吹干棒6，吹干棒6上设有用于吹气的吹气孔61，具体地，吹气过程中，吹气孔61能够位于吹干棒6的上端，吹干棒6的轴线平行于连接板4，且吹干棒6的轴线垂直于所述连接杆3的轴线；连接板4沿连接杆3的轴线滑移并带动吹干棒6滑移时，吹干棒6上的吹气孔61能够对墨盒进行吹干；吹干棒6沿其轴线方向转动连接于连接板4，具体地，吹干棒6能够通过转动轴承7转动连接于连接板4。

[0045] 支撑架2上设有角度调节组件，角度调节组件用于在吹干棒6沿连接杆3的轴线方向滑移过程中，带动吹干棒6沿其轴线方向转动；即角度调节组件能够依据吹干棒6当前的位置，实现了吹干棒6吹气角度的调节。

[0046] 具体地，角度调节装置包括转动杆8和限位板9；转动杆8的一端固定于吹干棒6，连接杆3的另一端向远离吹干棒6的方向延伸，更具体的，吹干板能够沿转动杆8的径向方向设置于转动杆8上；限位板9的两端设置于两侧的支撑架2，限位板9上设有用于转动杆8穿过的连通开口91，连通开口91的宽度大于转动杆8的直径，即转动杆8的下端能够向下穿过连通开口91。

[0047] 通过角度调节组件的设置，在吹干棒6能够在滑移过程中，角度调节组件能够依据吹干棒6当前的位置，实现了吹干棒6吹气角度的调节，因此，在吹干棒6相同的运动距离下，吹干棒6具有更大的吹干面积，因此，对于较大的墨盒夹具，吹干棒6仍然能够实现对其的吹干作用，增加了墨盒的吹干效率。

[0048] 当吹干棒6位于连通开口91的上方时，转动杆8能够呈竖直状态，并向下穿过连通开口91；当吹干棒6沿连接杆3的轴线方向滑移时，吹干棒6能够带动转动杆8抵接于连通开口91的边沿，当吹干棒6继续沿连接杆3的轴线滑移时，即转动杆8的上端跟随吹干棒6沿连接杆3的轴线方向，但由于转动杆8中部仍然抵接于连通开口91的边沿，因此，转动杆8能够围连通开口91的边沿开始旋转，转动杆8能够呈倾斜状态，连接在转动杆8上的吹干棒6能够

跟随转动杆8一起转动，继而调节了吹干棒6的吹气角度。

[0049] 优选地，连通开口91内设有用于抵接于转动杆8的抵接块10，连通开口91内还设有调节组件，调节组件沿平行于连接杆3的轴线方向设置，调节组件用于调节抵接块10沿平行于连接杆3轴线方向的位置。

[0050] 本实施例中，通过调节组件与抵接块10的设置，实现了连通开口91大小的限定，便于实现转动杆8在不同的位置开始转动，继而实现了吹干棒6在相同的位置，吹气角度的调节，增加了吹干棒6的适用范围。

[0051] 根据本实用新型提供的另一种实施例，如图2和图3所示，一种自调节式墨盒吹干装置，本实施例与第一种实施例的区别在于调节组件的具体结构。

[0052] 在第一种实施例的基础上，本实施例中，连通开口91内设有定位板11，定位板11沿垂直于连接杆3轴线的方向设置于限位板9内，即定位板11竖直设置在限位板9内。

[0053] 调节组件包括调节杆12，调节杆12的轴线平行于连接杆3的轴线，调节杆12的一端设置在抵接块10上，调节杆12的另一端穿过定位板11，因此，定位板11上需要开设用于调节杆12穿过的定位孔111，定位孔111的半径大于调节杆12的半径，调节杆12能够水平穿过定位孔111。

[0054] 调节杆12上螺纹连接有用于抵接于定位板11的定位块13，定位块13设置于定位板11远离抵接块10的一侧，抵接块10与定位板11之间还设有弹簧14；因此，弹簧14能够将抵接块10向远离定位板11的一侧压紧，直至定位板11外侧的定位块13能够抵接在定位板11上。

[0055] 本实施例中，通过螺纹连接在调节杆12上的定位块13的设置，以及定位板11与抵接块10之间弹簧14的设置，即可实现了抵接块10位置的调节。

[0056] 优选地，弹簧14能够套设在调节杆12的外侧；通过弹簧14位置的限定，减小了弹簧14在伸缩过程中偏移的可能，增加了弹簧14运动时的可靠性。

[0057] 具体地，同一连通开口91内的抵接块10设置为两个，两个抵接块10对称设置于连通开口91内；当转动杆8跟随吹气棒平移抵接于抵接块10上时，吹干棒6继续带动转动杆8平移时，转动杆8能够围绕抵接块10的边沿开始旋转，直至转动杆8抵接于另一侧的抵接块10上；吹干棒6继续带动转动杆8移动时，两个抵接块10受到相互远离的压紧力，因此两个抵接块10均向靠近抵接板的方向运动，弹簧14被压紧；当吹干棒6带动转动杆8反向移动时，抵接块10受到转动杆8的压紧力减小，弹簧14恢复弹性形变，将抵接块10向远离定位板11的方向移动，实现了抵接块10的复位。

[0058] 本实施例中，通过对称设置的抵接块10的设置，减小了转动杆8在转动过程中，转动杆8同时抵接于两个抵接块10上时，两个抵接块10锁死转动杆8的可能，进一步增加了转动杆8转动时的可靠性。

[0059] 根据本实用新型提供的一种实施例，如图1所示，一种自调节式墨盒吹干装置，本实施例与第一种实施例的区别在于调节组件的具体结构。

[0060] 在第一种实施例的基础上，本实施例中，调节组件包括调节杆12，调节杆12的轴线平于所述连接杆3的轴线，调节杆12的一端设置于抵接块10，调节杆12的另一端螺纹连接于限位板9内。

[0061] 本实施例中，螺纹连接的调节杆12的设置，即可实现抵接块10位置的调节，且调节杆12的调节位置较为方便，便于用户的操作。

[0062] 根据本实用新型提供的又一种实施例，一种自调节式墨盒吹干装置，本实施例与第一种实施例的区别在于调节组件的具体结构。

[0063] 调节组件包括调节杆12和伸缩机构；调节杆12的轴线平于所述连接杆3的轴线，调节杆12用于连接于抵接块10；伸缩机构连接于调节杆12远离抵接块10的一端，用于驱动调节杆12沿其轴线方向滑移，伸缩机构包括但不限于气缸、油缸、丝杠或推杆电机等直线驱动类装置。

[0064] 本实施例中，通过伸缩结构与调节杆12的设置，即可实现抵接块10的自动调节，实现了抵接块10的自动化控制。

[0065] 根据本实用新型提供的再一种实施例，如图4所示，一种自调节式墨盒吹干装置，本实施例与第一种实施例的区别在于调节组件的具体结构。

[0066] 在第一种实施例的基础上，本实施例中，连通开口91内设有定位板11，定位板11沿垂直于连接杆3轴线的方向设置于限位板9内，即定位板11竖直设置在限位板9内。

[0067] 调节组件包括调节杆12，调节杆12的轴线平行于连接杆3的轴线，调节杆12的一端设置在抵接块10上，调节杆12的另一端穿过定位板11，因此，定位板11上需要开设用于调节杆12穿过的定位孔111，定位孔111的半径大于调节杆12的半径，调节杆12能够水平穿过定位孔111。

[0068] 调节杆12上螺纹连接有用于抵接于定位板11的定位块13，定位块13设置于定位板11靠近抵接块10的一侧，即定位块13设置在定位板11与抵接块10之间。

[0069] 本实施例中，当转动杆8抵接在抵接块10上时，定位块13能够抵接在定位板11上，通过调节定位块13在调节杆12上的位置，即可实现抵接块10抵接位置的调节，增加了调节组件的适用范围。

[0070] 根据本实用新型提供的另一种实施例，如图3至图5所示，一种自调节式墨盒吹干装置，本实施例与上述任意一种实施例的区别在于调节杆12与抵接块10的连接结构。

[0071] 在上述任意一种实施例的基础上，本实施例中，抵接块10抵接于连通开口91的内壁上；调节杆12沿其轴线方向转动连接于抵接块10，具体地，调节杆12能通过连接轴承15转动连接于调节部；通过调节杆12转动连接于抵接块10时，抵接块10能够抵接于连通开口91的内壁，减小了抵接块10在沿连接杆3的轴线滑移过程中，抵接块10晃动的可能，增加了抵接块10在滑移时的稳定性。

[0072] 优选地，抵接块10包括用于抵接于转动杆8的抵接部，抵接部的轴线垂直于转动杆8的轴线；抵接部沿其轴线方向的投影为半圆形；当前状态下，转动杆8能够始终与抵接部相切，增大了抵接部与转动杆8之间的接触面积，减小了抵接部与转动杆8受到的压力，继而减小了抵接部与转动杆8损坏的可能，增加了抵接部与转动杆8的可靠性。

[0073] 应当说明的是，上述实施例均可根据需要自由组合。以上所述仅是本实用新型的优选实施方式，应当指出，对于本技术领域的普通技术人员来说，在不脱离本实用新型原理的前提下，还可以做出若干改进和润饰，这些改进和润饰也应视为本实用新型的保护范围。

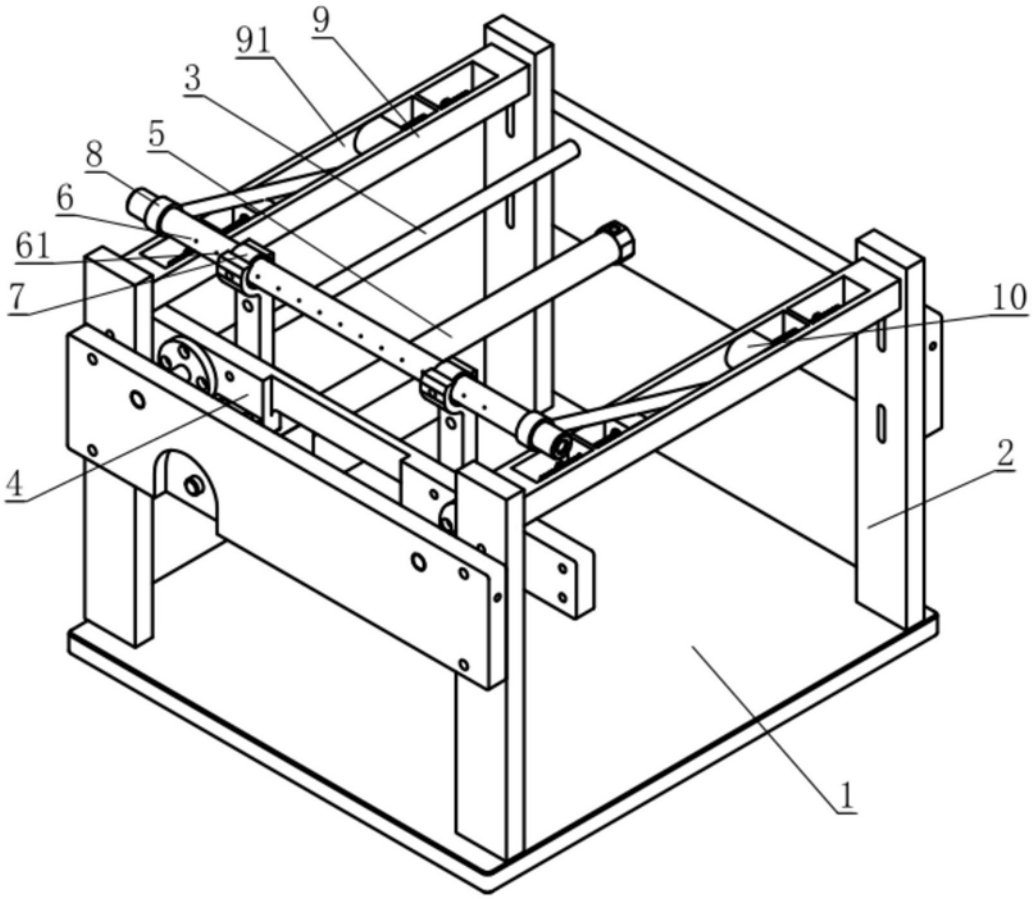

图1

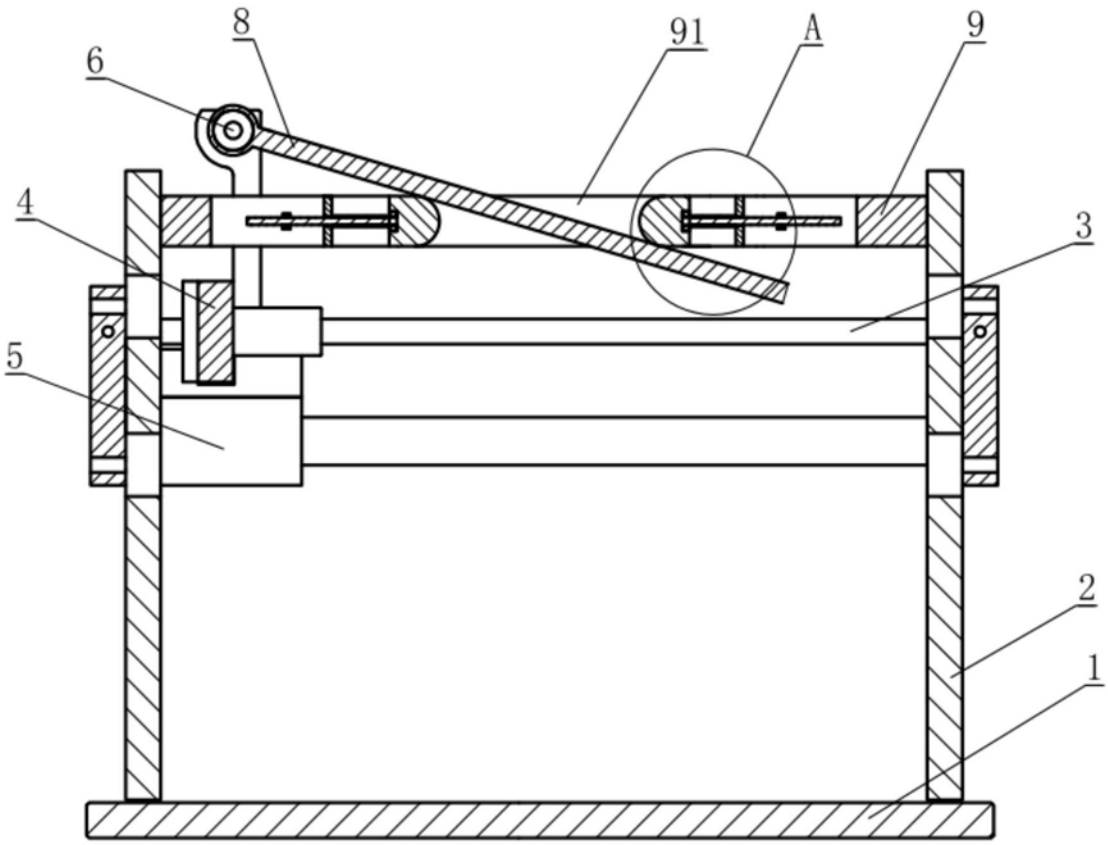

图2

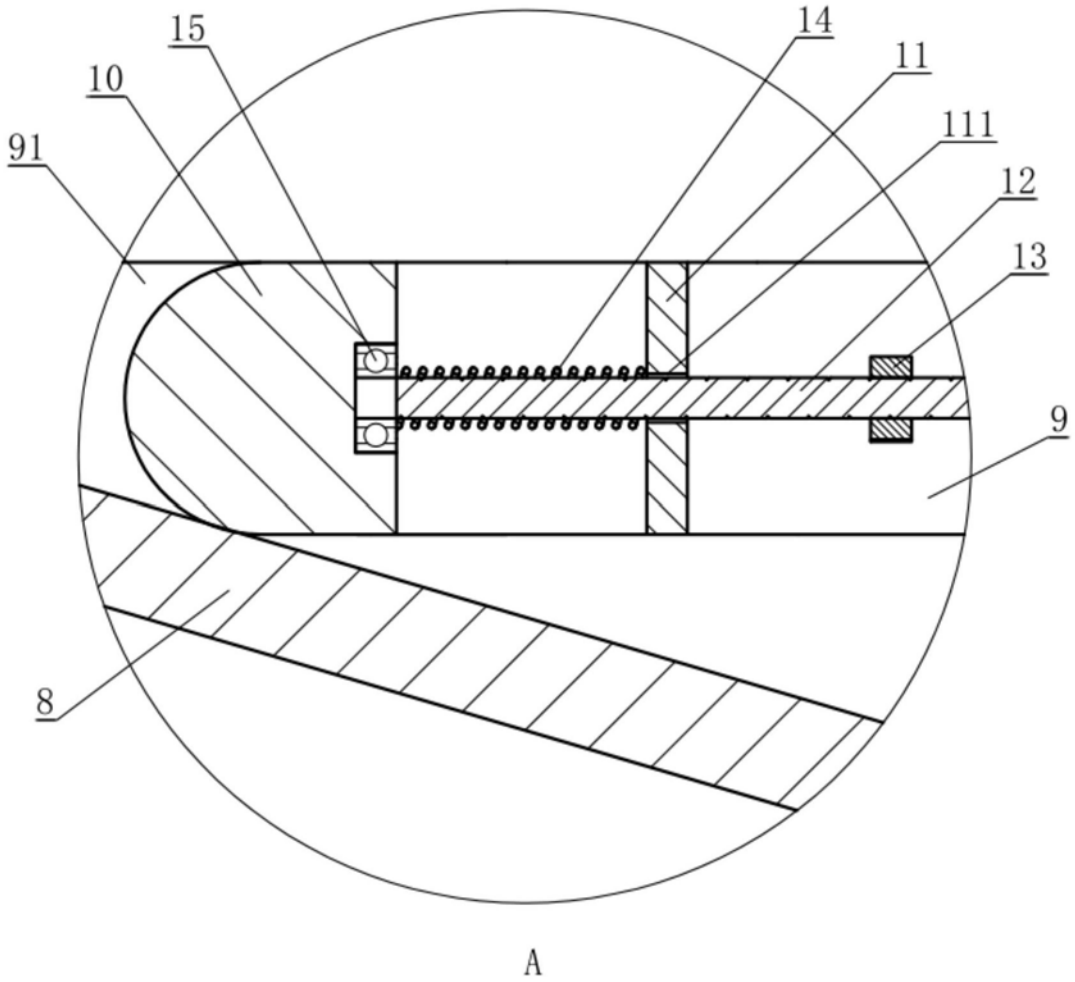

图3

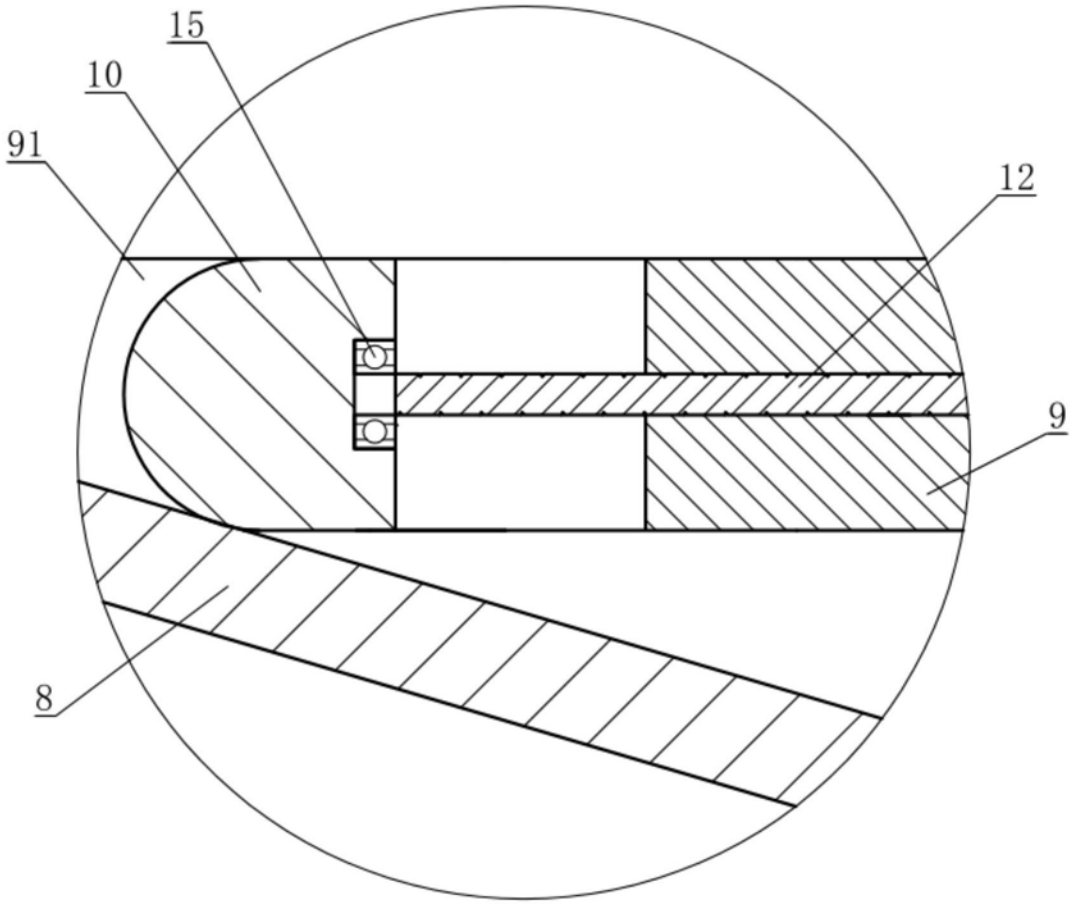

图4

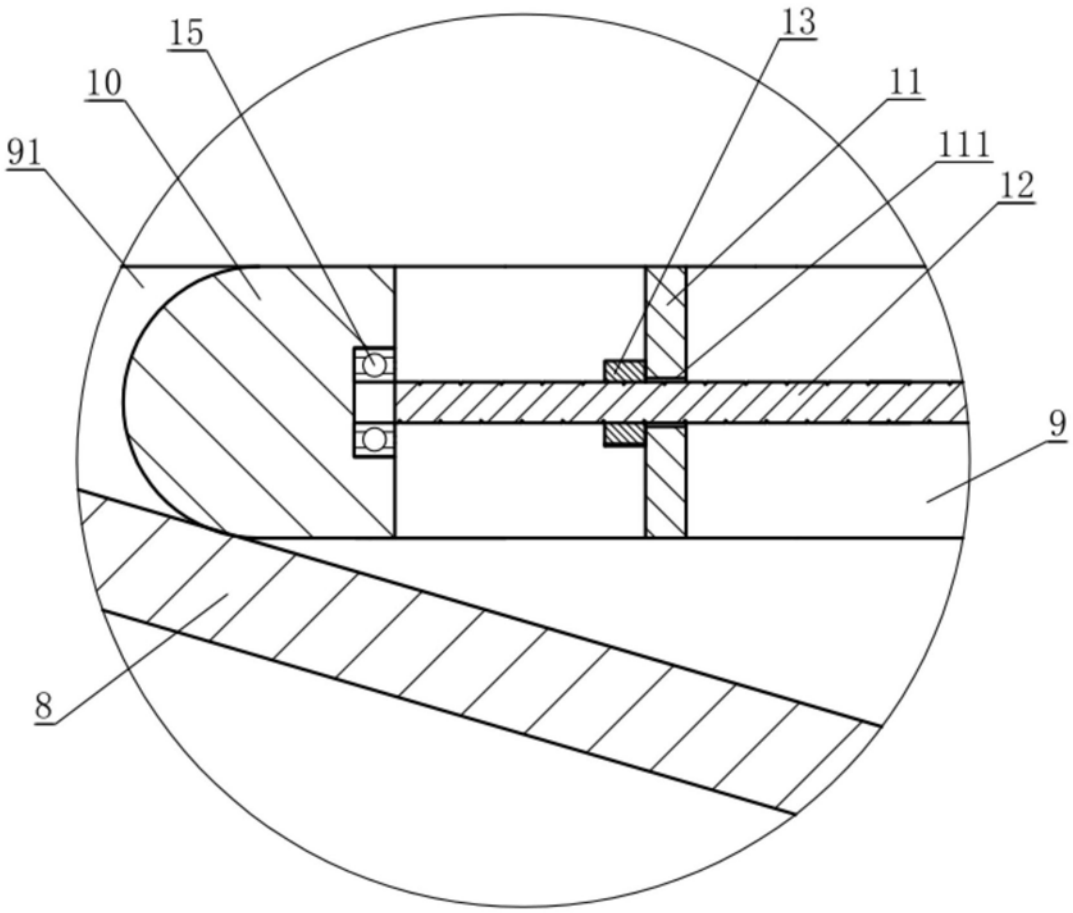

图5