(19)中华人民共和国国家知识产权局

(12)实用新型专利

(10)授权公告号 CN 205626978 U
(45)授权公告日 2016.10.12

(21)申请号 201620331186.3

(22)申请日 2016.04.20

(73)专利权人 杨小敏
地址 335400 江西省鹰潭市贵溪市雄石办事处仙桥一中大院39号

(72)发明人 杨小敏

(51)Int.Cl.
A63B 67/04(2006.01)
A47B 25/00(2006.01)
A63B 47/02(2006.01)

权利要求书1页 说明书1页 附图1页

(54)实用新型名称

一种防球掉落的乒乓球发球训练桌

(57)摘要

为了克服在乒乓球发球训练桌上练习斜线发球，乒乓球容易飞出桌面的问题，本实用新型所要解决的技术问题是提供一种防球掉落的乒乓球发球训练桌，一种防球掉落的乒乓球发球训练桌，包括：第一挡板、挡皮、合页、弹板、桌体、桌脚、斜板、收纳盒、第二挡板；其中：第二挡板与第一挡板固定连接，第一挡板一侧安装有挡皮，挡板与弹板通过合页连接，弹板与桌体固定连接，桌体下方设有斜板，本实用新型的优点在于：一种防球掉落的乒乓球发球训练桌，第二挡板的设计，解决了在乒乓球发球训练桌上练习斜线发球，乒乓球容易飞出桌面的问题，L形的第二挡板能使偏线的乒乓球，经过二次撞击，掉入斜板，回到收纳盒，降低了对球员发球训练的影响。

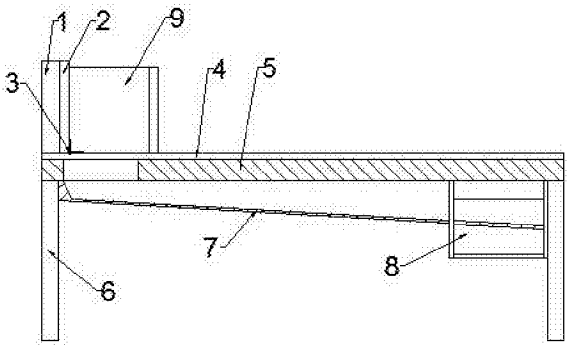

CN 205626978 U

1.一种防球掉落的乒乓球发球训练桌，包括：第一挡板(1)、挡皮(2)、合页(3)、弹板(4)、桌体(5)、桌脚(6)、斜板(7)、收纳盒(8)、第二挡板(9)；其特征在于：第二挡板(9)与第一挡板(1)固定连接，第一挡板(1)一侧安装有挡皮(2)，挡板(1)与弹板(4)通过合页(3)转动连接，弹板(4)与桌体(5)固定连接，桌体(5)下方设有斜板(7)，桌体(5)两端安装有桌脚(6)，收纳盒(8)与桌体(5)右侧的桌脚(6)固定连接。

2.根据权利要求1所述的一种防球掉落的乒乓球发球训练桌，其特征在于：第二挡板(9)呈L形。

一种防球掉落的乒乓球发球训练桌

技术领域

[0001] 本实用新型涉及一种防球掉落的乒乓球发球训练桌，属于体育器材领域。

背景技术

[0002] 乒乓球，是一种世界流行的球类体育项目，也是中华人民共和国国球。乒乓球运动是一项以技巧性为主，身体体能素质为辅的技能型项目；在使用乒乓球发球训练桌时，练习斜线发球，乒乓球容易飞出桌面，影响球员的发球训练。

实用新型内容

[0003] 为了克服在乒乓球发球训练桌上练习斜线发球，乒乓球容易飞出桌面的问题，本实用新型所要解决的技术问题是提供一种防球掉落的乒乓球发球训练桌。

[0004] 本实用新型的技术方案如下：

[0005] 一种防球掉落的乒乓球发球训练桌，包括：第一挡板、挡皮、合页、弹板、桌体、桌脚、斜板、收纳盒、第二挡板；其中：第二挡板与第一挡板固定连接，第一挡板一侧安装有挡皮，挡板与弹板通过合页连接，弹板与桌体固定连接，桌体下方设有斜板，桌体两端安装有桌脚，收纳盒与桌体右侧的桌脚固定连接。

[0006] 本实用新型的优点在于：一种防球掉落的乒乓球发球训练桌，第二挡板的设计，解决了在乒乓球发球训练桌上练习斜线发球，乒乓球容易飞出桌面的问题，L形的第二挡板能使偏线的乒乓球，经过二次撞击，掉入斜板，回到收纳盒，降低了对球员发球训练的影响。

附图说明

[0007] 图1为本实用新型的结构示意图。

[0008] 图2为第二挡板俯视图。

[0009] 附图标记：第一挡板1、挡皮2、合页3、弹板4、桌体5、桌脚6、斜板7、收纳盒8、第二挡板9。

具体实施方式

[0010] 下面对照附图说明，对本实用新型的具体实施方式进行描述。

[0011] 实施例1、一种防球掉落的乒乓球发球训练桌，包括：第一挡板1、挡皮2、合页3、弹板4、桌体5、桌脚6、斜板7、收纳盒8、第二挡板9；其中： 第二挡板9与第一挡板1固定连接，第一挡板1一侧安装有挡皮2，挡板1与弹板4通过合页3转动连接，弹板4与桌体5固定连接，桌体5下方设有斜板7，桌体5两端安装有桌脚6，收纳盒8与桌体5右侧的桌脚6固定连接。

[0012] 实施例2、一种防球掉落的乒乓球发球训练桌，其中：第二挡板9呈L形，这样设计可以使得偏线的乒乓球，经过二次撞击，掉入收纳盒8中，其余同实施例1。

[0013] 本实用新型并不限于上述实施方式和实施例，在本领域技术人员所具备的知识范围内，还可以在不脱离本发明或本实用新型构思的前提下作出的各种变化。

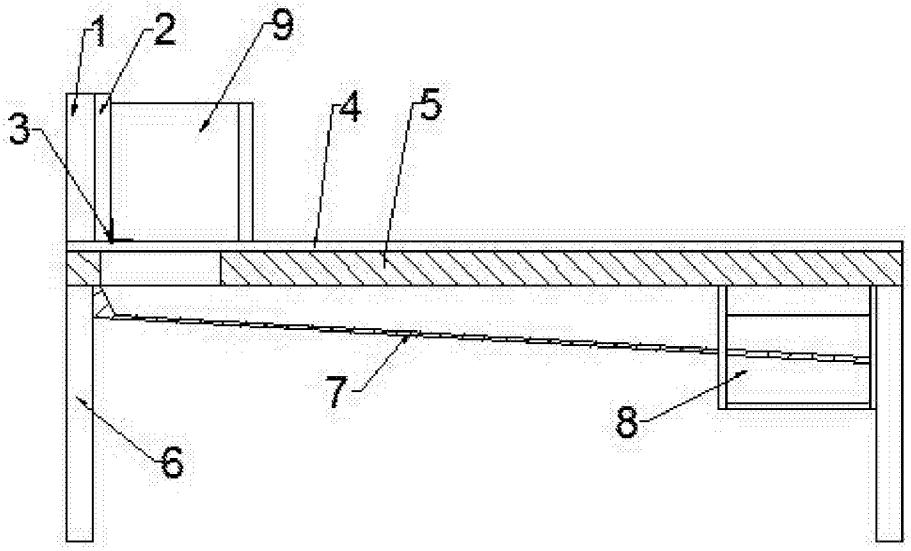

图1

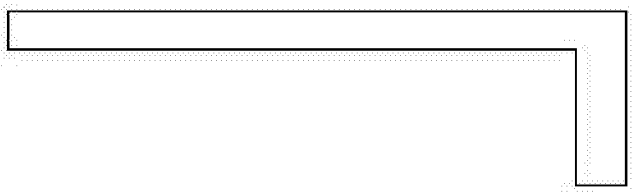

图2