(19)中华人民共和国国家知识产权局

(12)实用新型专利

(10)授权公告号 CN 201848605 U
(45)授权公告日 2011.06.01

(21)申请号 201020575718.0

(22)申请日 2010.10.25

(73)专利权人 东莞市耐斯机械制造有限公司
地址 523000 广东省东莞市万江区小享社区建南一路5号

(72)发明人 倪俊钦 郭开

(74)专利代理机构 东莞市中正知识产权事务所 44231
代理人 张伶俐

(51)Int.Cl.
B23D 79/00(2006.01)

权利要求书 1 页 说明书 1 页 附图 1 页

(54)实用新型名称

一种合模机

(57)摘要

本实用新型涉及一种合模机，包括机架、固定于机架上端的油缸、固定于机架下端的滑轨，所述油缸下端连接有滑台，滑台下端固定有上工作台，上工作台在翻转油缸作用下可沿翻转导轨旋转180°；一下工作台设置于滑轨上水平移动；机架侧边固定有电控箱，电控箱上设有触摸屏；其特征在于，所述油缸连接法兰的外形为长方体。本实用新型采用长方形的连接法兰，可减小空间，缩小工作台，降低生产成本。

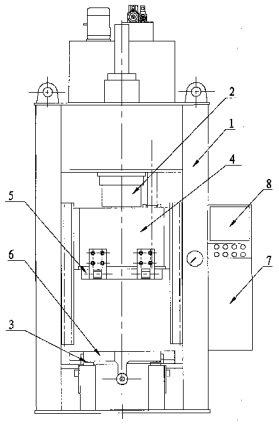

CN 201848605 U

1. 一种合模机，包括机架、固定于机架上端的油缸、固定于机架下端的滑轨，所述油缸下端连接有滑台，滑台下端固定有上工作台，上工作台在翻转油缸作用下可沿翻转导轨旋转 180° ；一下工作台设置于滑轨上水平移动；机架侧边固定有电控箱，电控箱上设有触摸屏；其特征在于，所述油缸连接法兰的外形为长方体。

一种合模机

技术领域

[0001] 本实用新型涉及模具加工设备，尤其涉及一种合模机。

背景技术

[0002] 合模机是一种专业的模具加工设备，主要用在模具制作后期研配时合对上下模，用不同的压力加压合模。合模机操作安全简便，有效提高了模具的生产效率和产品质量，能延长模具寿命，缩短模具制作周期，使模具生产得到更好的安全保障。

[0003] 现有的合模机的油缸法兰是圆柱形结构，而圆柱形法兰的径直较大，因此导致工作台要相应的加宽，很大程度加大了合模机的制造成本，而对于鞋模及有些精密小模具，由于合模机的滑台上有主缸及翻转缸，造成工作台无法缩小，因而成本也较高。

实用新型内容

[0004] 本实用新型针对现有技术的上述缺陷，提供一种合模机，以降低合模机的制造成本。

[0005] 为了解决上述技术问题，本实用新型是通过以下技术方案实现的：

[0006] 一种合模机，包括机架、固定于机架上端的油缸、固定于机架下端的滑轨，所述油缸下端连接有滑台，滑台下端固定有上工作台，上工作台在翻转油缸作用下可沿翻转导轨旋转 180°；一下工作台设置于滑轨上水平移动；机架侧边固定有电控箱，电控箱上设有触摸屏，所述油缸连接法兰的外形为长方体。

[0007] 从以上技术方案可以看出，本实用新型的油缸法兰采用长方体结构，使得同样功率油缸的横向径直较现有的圆柱形直径小，从而缩小油缸横向所占宽度，相应的可缩短上工作台与下工作台的宽度，节约上工作台与下工作台的制作材料，降低合模机的生产成本。

附图说明

[0008] 附图为本实用新型结构示意图。

具体实施方式

[0009] 下面结合具体实施方式对本实用新型作进一步详细的说明。

[0010] 参见附图所示，本实用新型合模机，包括机架 1、固定于机架上端的油缸 2、固定于机架下端的滑轨 3，所述油缸下端连接有滑台 4，滑台下端固定有上工作台 5，该上工作台 5 在一翻转油缸作用下可沿翻转导轨旋转 180°；一下工作台 6 设置于滑轨 3 上水平移动；机架 1 侧边固定有电控箱 7，电控箱上设有触摸屏 8；本实用新型的重点在于油缸连接法兰 9 的外形为长方体。

[0011] 上述之具体实施例是用来详细说明本实用新型之目的、特征及功效，对于熟悉此类技艺之人士而言，根据上述说明，可能对该具体实施例作部分变更及修改，其本质未脱离出本实用新型之精神范畴者，皆应包含在本案的申请专利范围中，宜先陈明。

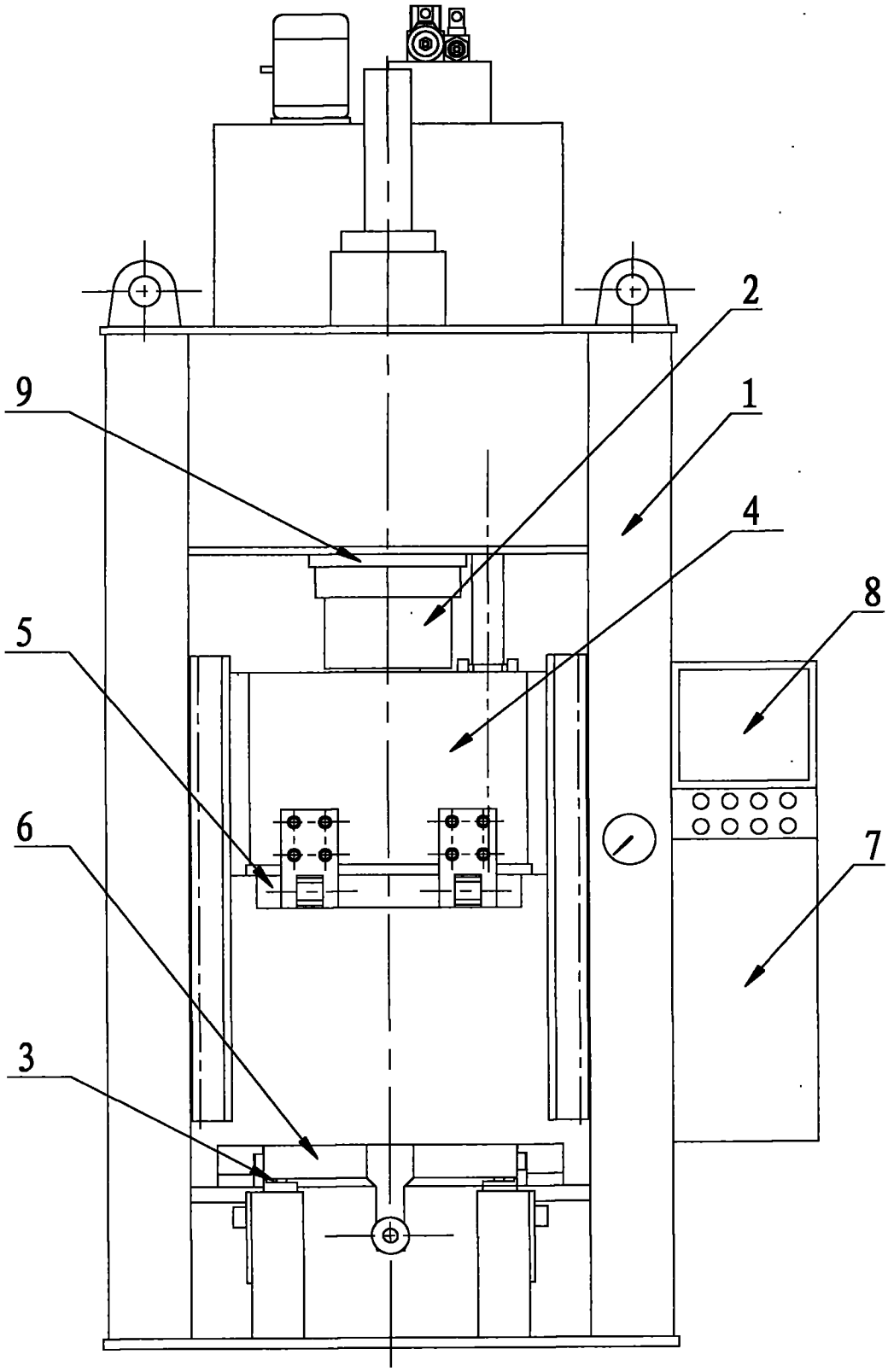
2
9
1
4
8
5
6
7
3