(19)国家知识产权局

(12)实用新型专利

(10)授权公告号 CN 219646274 U
(45)授权公告日 2023.09.08

(21)申请号 202320039261.9

(22)申请日 2023.01.07

(73)专利权人 杨光
地址 163453 黑龙江省大庆市让胡路区爱国路35号大庆龙南医院住院二部心内一科

(72)发明人 杨光 张赛楠 刘杰 兰玉娇

(51)Int.Cl.
A61J 15/00(2006.01)
F24H 1/18(2022.01)
F24H 9/1809(2022.01)

权利要求书1页 说明书3页 附图3页

(54)实用新型名称

一种心内科护理喂水器

(57)摘要

本实用新型公开了一种心内科护理喂水器，包括安装座、储水瓶、密封盖、输水管、调节阀、固定座、喂水嘴、保温套、加热圈、防护垫、液位刻度线、转盘、升降柱、调节旋钮、底座和万向轮，所述安装座的内部等距设置有储水瓶，其中一组所述储水瓶的底端螺纹连接有密封盖，所述密封盖的底部贯穿连接有输水管，所述输水管的表面设置有调节阀，所述输水管的尾端连接有固定座，所述固定座的底部安装有喂水嘴。本实用新型通过安装有安装座、储水瓶、密封盖、输水管、调节阀、固定座和喂水嘴，由此可对患者进行自由喂水，使其自身喝水，无需医护人员从旁协助，减轻了医护人员的负担，使用便利，从而有效解决了现有装置中出现的问题和不足。

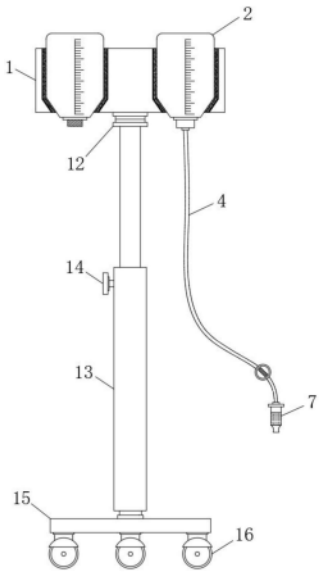

CN 219646274 U

1.一种心内科护理喂水器,包括安装座(1)、储水瓶(2)、密封盖(3)、输水管(4)、调节阀(5)、固定座(6)、喂水嘴(7)、保温套(8)、加热圈(9)、防护垫(10)、液位刻度线(11)、转盘(12)、升降柱(13)、调节旋钮(14)、底座(15)和万向轮(16),其特征在于:所述安装座(1)的内部等距设置有储水瓶(2),其中一组所述储水瓶(2)的底端螺纹连接有密封盖(3),所述密封盖(3)的底部贯穿连接有输水管(4),所述输水管(4)的表面设置有调节阀(5),所述输水管(4)的尾端连接有固定座(6),所述固定座(6)的底部安装有喂水嘴(7)。

2.根据权利要求1所述的一种心内科护理喂水器,其特征在于:所述安装座(1)的内壁等距设置有保温套(8),所述保温套(8)的内表面均设置有加热圈(9),所述加热圈(9)的内表面均设置有防护垫(10)。

3.根据权利要求1所述的一种心内科护理喂水器,其特征在于:所述储水瓶(2)的外表面均设置有液位刻度线(11)。

4.根据权利要求1所述的一种心内科护理喂水器,其特征在于:所述安装座(1)的底部设置有转盘(12),所述转盘(12)的底部固定连接有升降柱(13),所述升降柱(13)的表面贯穿设置有调节旋钮(14)。

5.根据权利要求4所述的一种心内科护理喂水器,其特征在于:所述升降柱(13)的底端固定连接有底座(15),所述底座(15)的底部等距设置有万向轮(16)。

一种心内科护理喂水器

技术领域

[0001] 本实用新型涉及喂水器技术领域，尤其涉及一种心内科护理喂水器。

背景技术

[0002] 心内科，即心血管内科，是各级医院大内科为了诊疗心血管疾病而设置的一个临床科室，治疗的疾病包括心绞痛、高血压、猝死、心律失常、心力衰竭、心律不齐、急性心肌梗死等心血管疾病，心内科患者大多手术后患者不能翻身或移动，翻身过程中病人身体可能滑落、晃动依然对术后伤口可能造成伤害。

[0003] 但现有喂水方式大多使用普通水杯躺着给患者喂水，患者容易出现呛水的情况，且给患者和医护人员的使用带来了较大困难。

[0004] 有鉴于此，针对现有的问题予以研究改良，提供一种心内科护理喂水器，通过对该喂水器的使用，可对患者进行自由喂水，使其自身喝水，无需医护人员从旁协助，减轻了医护人员的负担，使用便利，旨在通过该技术，达到解决问题与提高实用价值性的目的。

实用新型内容

[0005] 本实用新型的目的是为了解决现有技术中存在的缺点，而提出的一种心内科护理喂水器。

[0006] 为了实现上述目的，本实用新型采用了如下技术方案：一种心内科护理喂水器，包括安装座、储水瓶、密封盖、输水管、调节阀、固定座、喂水嘴、保温套、加热圈、防护垫、液位刻度线、转盘、升降柱、调节旋钮、底座和万向轮，所述安装座的内部等距设置有储水瓶，其中一组所述储水瓶的底端螺纹连接有密封盖，所述密封盖的底部贯穿连接有输水管，所述输水管的表面设置有调节阀，所述输水管的尾端连接有固定座，所述固定座的底部安装有喂水嘴。

[0007] 作为本技术方案的进一步优化，本实用新型一种心内科护理喂水器，所述安装座的内壁等距设置有保温套，所述保温套的内表面均设置有加热圈，所述加热圈的内表面均设置有防护垫。

[0008] 作为本技术方案的进一步优化，本实用新型一种心内科护理喂水器，所述储水瓶的外表面均设置有液位刻度线。

[0009] 作为本技术方案的进一步优化，本实用新型一种心内科护理喂水器，所述安装座的底部设置有转盘，所述转盘的底部固定连接有升降柱，所述升降柱的表面贯穿设置有调节旋钮。

[0010] 作为本技术方案的进一步优化，本实用新型一种心内科护理喂水器，所述升降柱的底端固定连接有底座，所述底座的底部等距设置有万向轮。

[0011] 本实用新型具有如下有益效果：

[0012] 1、本实用新型通过安装有安装座、储水瓶、密封盖、输水管、调节阀、固定座和喂水嘴，先将多组储水瓶放置在安装座中，再把密封盖与其中一组储水瓶的瓶口连接，之后患者

只需手动调节阀，利用调节阀来控制喂水嘴的出水与否，和输水管的流量大小，从而使用喂水嘴来对自身喂水，由此利用该喂水器来对患者进行自由喂水，使其自身喝水，无需医护人员从旁协助，减轻了医护人员的负担，使用便利，从而有效解决了现有装置中出现的问题和不足。

[0013] 2、本实用新型通过安装有储水瓶、保温套、加热圈和防护垫，先通过加热圈的设置，来对储水瓶中的水进行加热，并利用设置的保温套来对水进行进一步保温，由此提高了患者喂水的舒适性。

附图说明

[0014] 图1为本实用新型的正视剖面结构示意图；

[0015] 图2为本实用新型的局部结构示意图；

[0016] 图3为本实用新型的局部放大结构示意图。

[0017] 图中：1、安装座；2、储水瓶；3、密封盖；4、输水管；5、调节阀；6、固定座；7、喂水嘴；8、保温套；9、加热圈；10、防护垫；11、液位刻度线；12、转盘；13、升降柱；14、调节旋钮；15、底座；16、万向轮。

具体实施方式

[0018] 下面将结合本实用新型实施例中的附图，对本实用新型实施例中的技术方案进行清楚、完整地描述，显然，所描述的实施例仅仅是本实用新型一部分实施例，而不是全部的实施例。基于本实用新型中的实施例，本领域普通技术人员在没有做出创造性劳动前提下所获得的所有其他实施例，都属于本实用新型保护的范围。

[0019] 在本实用新型的描述中，需要说明的是，术语“中心”、“上”、“下”、“左”、“右”、“竖直”、“水平”、“内”、“外”等指示的方位或位置关系为基于附图所示的方位或位置关系，仅是为了便于描述本实用新型和简化描述，而不是指示或暗示所指的装置或元件必须具有特定的方位、以特定的方位构造和操作，因此不能理解为对本实用新型的限制；术语“第一”、“第二”、“第三”仅用于描述目的，而不能理解为指示或暗示相对重要性，此外，除非另有明确的规定和限定，术语“安装”、“相连”、“连接”应做广义理解，例如，可以是固定连接，也可以是可拆卸连接，或一体地连接；可以是机械连接，也可以是电连接；可以是直接相连，也可以通过中间媒介间接相连，可以是两个元件内部的连通。对于本领域的普通技术人员而言，可以具体情况理解上述术语在本实用新型中的具体含义。

[0020] 参照图1-3，本实用新型提供的一种实施例：一种心内科护理喂水器，包括安装座1、储水瓶2、密封盖3、输水管4、调节阀5、固定座6、喂水嘴7、保温套8、加热圈9、防护垫10、液位刻度线11、转盘12、升降柱13、调节旋钮14、底座15和万向轮16，所述安装座1的内部等距设置有储水瓶2，其中一组所述储水瓶2的底端螺纹连接有密封盖3，所述密封盖3的底部贯穿连接有输水管4，所述输水管4的表面设置有调节阀5，所述输水管4的尾端连接有固定座6，所述固定座6的底部安装有喂水嘴7，所述安装座1的底部设置有转盘12，所述转盘12的底部固定连接有升降柱13，所述升降柱13的表面贯穿设置有调节旋钮14，所述升降柱13的底端固定连接有底座15，所述底座15的底部等距设置有万向轮16。

[0021] 具体的，先将多组储水瓶2放置在安装座1中，再把密封盖3与其中一组储水瓶2的

瓶口连接，之后患者只需手动调节阀5，利用调节阀5来控制喂水嘴7的出水与否，和输水管4的流量大小，从而使用喂水嘴7来对自身喂水，由此利用该喂水器来对患者进行自由喂水，使其自身喝水，无需医护人员从旁协助，减轻了医护人员的负担，使用便利，从而有效解决了现有装置中出现的问题和不足。

[0022] 所述安装座1的内壁等距设置有保温套8，所述保温套8的内表面均设置有加热圈9，所述加热圈9的内表面均设置有防护垫10，所述储水瓶2的外表面均设置有液位刻度线11

[0023] 具体的，通过加热圈9的设置，来对储水瓶2中的水进行加热，并利用设置的保温套8来对水进行进一步保温，由此提高了患者喂水的舒适性。

[0024] 具体实施步骤：

[0025] 在使用该喂水器的过程中，先将多组储水瓶2放置在安装座1中，并通过保温套8和加热圈9的设置，来对储水瓶2中的水进行进一步加热和保温，再把密封盖3与其中一组储水瓶2的瓶口连接，之后患者只需手动调节阀5，利用调节阀5来控制喂水嘴7的出水与否，和输水管4的流量大小，从而使用该喂水器来进行自由喂水，无需医护人员从旁协助，减轻了护理人员的负担。

[0026] 综上所述：本实用新型通过安装座、储水瓶、密封盖、输水管、调节阀、固定座和喂水嘴的设置，先将多组储水瓶放置在安装座中，再把密封盖与其中一组储水瓶的瓶口连接，之后患者只需手动调节阀，利用调节阀来控制喂水嘴的出水与否，和输水管的流量大小，从而使用喂水嘴来对自身喂水，无需医护人员从旁协助，使用便利，而利用储水瓶、保温套、加热圈和防护垫的安装，可使加热圈对储水瓶中的水进行加热，并利用设置的保温套来对水进行进一步保温，由此提高了患者喂水的舒适性。

[0027] 最后应说明的是：以上所述仅为本实用新型的优选实施例而已，并不用于限制本实用新型，尽管参照前述实施例对本实用新型进行了详细的说明，对于本领域的技术人员来说，其依然可以对前述各实施例所记载的技术方案进行修改，或者对其中部分技术特征进行等同替换，凡在本实用新型的精神和原则之内，所作的任何修改、等同替换、改进等，均应包含在本实用新型的保护范围之内。

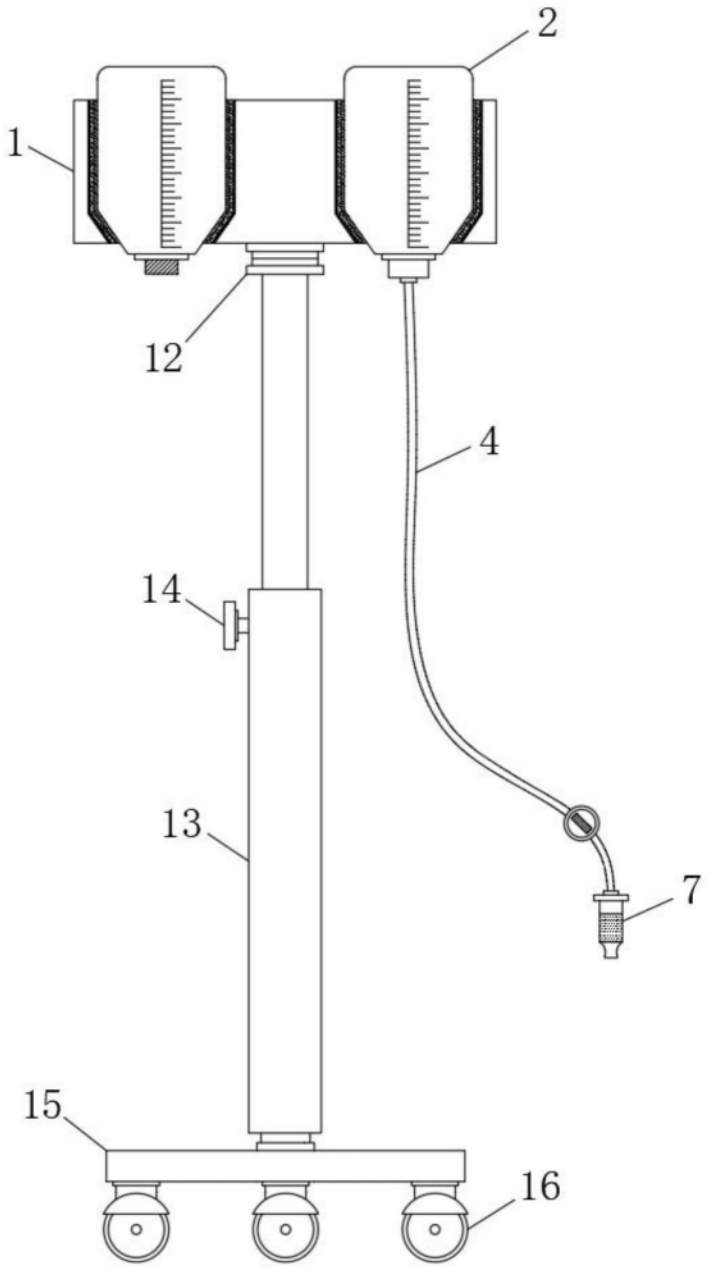

图1

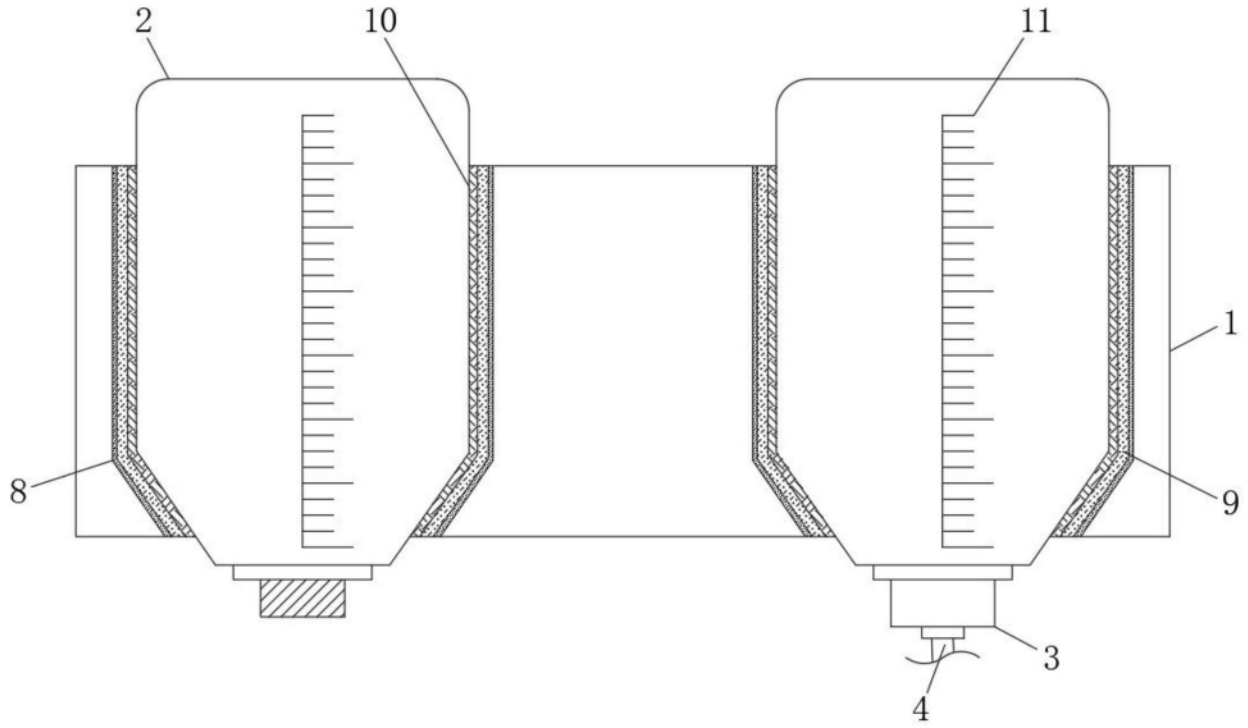

图2

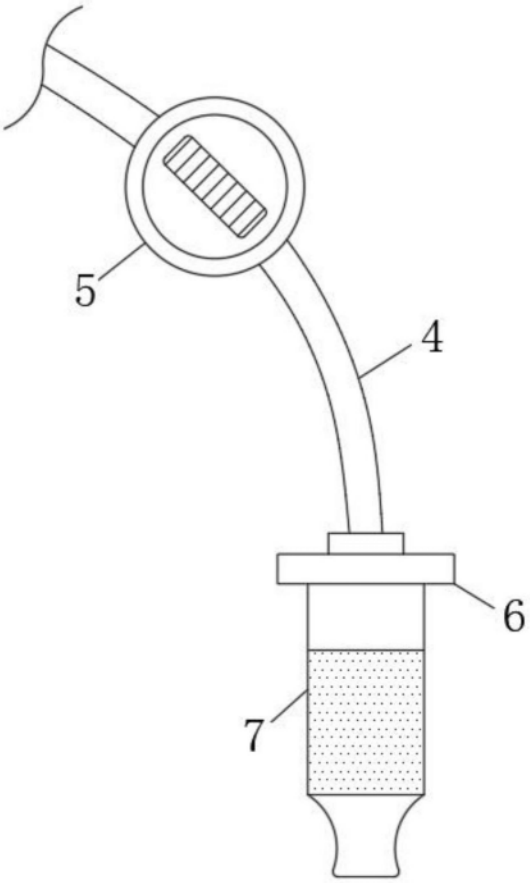

图3