(19)中华人民共和国国家知识产权局

(12)实用新型专利

(10)授权公告号 CN 211149787 U
(45)授权公告日 2020.07.31

(21)申请号 201921245097.7

(22)申请日 2019.08.02

(73)专利权人 广西科技师范学院
地址 546199 广西壮族自治区来宾市铁北大道966号

(72)发明人 郭传燕

(74)专利代理机构 成都明涛智创专利代理有限公司 51289
代理人 张冠男

(51)Int.Cl.
G09B 19/00(2006.01)
B43L 1/00(2006.01)
A47B 97/04(2006.01)

权利要求书1页 说明书3页 附图2页

(54)实用新型名称

一种运动心理学辅助教学装置

(57)摘要

本实用新型公开了一种运动心理学辅助教学装置，包括第一立柱和第二立柱，第一立柱和第二立柱的中部均开设有洞口，洞口内壁活动连接转轴，转轴的表面套接有书写板，书写板的一侧固定连接有底板，书写板上端的两侧均固定连接有第一支撑腿，底板下端的两侧均固定连接有第二支撑腿，第一立柱和第二立柱的下部之间固定连接有箱体，箱体正面的两侧均开设有滑槽，滑槽的内壁固定连接有置物抽屉。该运动心理学辅助教学装置，通过书写板的设置，教师可以在书写板上留下这堂课学生们所要讨论的问题或作业，通过第一支撑腿和第二支撑腿的设置，人员可将该装置旋转，将第一支撑腿和第二支撑腿放置地面，可将底板当桌面使用。

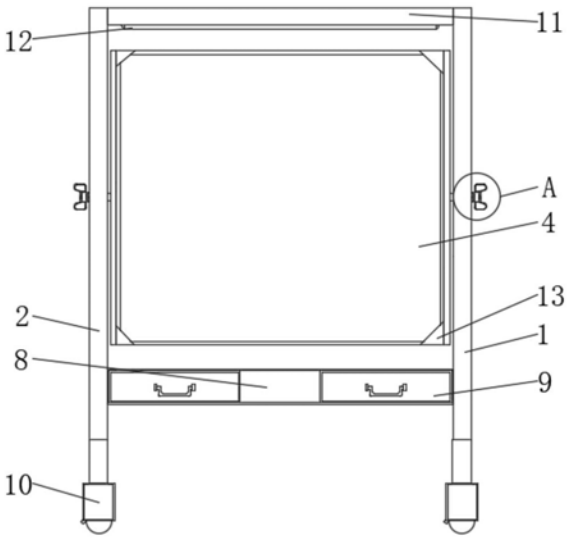

CN 211149787 U

1.一种运动心理学辅助教学装置,包括第一立柱(1)和第二立柱(2),其特征在于:所述第一立柱(1)和第二立柱(2)的中部均开设有洞口,所述洞口内壁活动连接转轴(3),所述转轴(3)的表面套接有书写板(4),所述书写板(4)的一侧固定连接有底板(5),所述书写板(4)上端的两侧均固定连接有第一支撑腿(6),所述底板(5)下端的两侧均固定连接有第二支撑腿(7),所述第一立柱(1)和第二立柱(2)的下部之间固定连接有箱体(8),所述箱体(8)正面的两侧均开设有滑槽,所述滑槽的内壁固定连接有置物抽屉(9)。

2.根据权利要求1所述的一种运动心理学辅助教学装置,其特征在于:所述第一立柱(1)和第二立柱(2)的下端均固定连接有轮子(10),所述轮子的一侧固定连接有制动板。

3.根据权利要求1所述的一种运动心理学辅助教学装置,其特征在于:所述第一立柱(1)和第二立柱(2)的顶端之间固定连接有横杆(11),所述横杆(11)下表面的两侧均固定连接有灯管(12),所述灯管(12)的数量为两个。

4.根据权利要求1所述的一种运动心理学辅助教学装置,其特征在于:所述书写板(4)和底板(5)的四角处均固定连接有护角板(13)。

5.根据权利要求1所述的一种运动心理学辅助教学装置,其特征在于:所述转轴(3)的两端均设置有螺纹,所述螺纹的表面套接有固定螺栓(14)。

6.根据权利要求1所述的一种运动心理学辅助教学装置,其特征在于:所述第一支撑腿(6)和第二支撑腿(7)的表面均固定连接有磁铁。

一种运动心理学辅助教学装置

技术领域

[0001] 本实用新型涉及运动心理学技术领域，具体为一种运动心理学辅助教学装置。

背景技术

[0002] 运动心理学是研究人在从事体育运动时的心理特点及其规律的心理学分支，而运动心理学在授课期间会运用到翻转课堂这种授课方法，翻转课堂是运用当代信息技术和网络资源，建立在建构主义、自主学习、掌握学习、人本主义学习理论基础上，以学生为中心，由学生主宰自己学习，进而取得更佳学习效果的创新教学模式，从某种意义上说，它可以真正实现教师教学的主导性与学生学习的主体性，促进学生有效学习，目前为止，翻转课堂是克服传统教学模式不足的一个有效的教学形式，翻转课堂是一种运用多种方式和手段进行的混合式教学模式，它颠覆了传统的课堂教学，是网络技术和教育技术共同发展的产物，是当今教育发展的一个方向。

实用新型内容

[0003] (一)解决的技术问题

[0004] 针对现有技术的不足，本实用新型提供了一种运动心理学辅助教学装置，解决了上述背景技术中提出的问题。

[0005] (二)技术方案

[0006] 为实现以上目的，本实用新型通过以下技术方案予以实现：一种运动心理学辅助教学装置，包括第一立柱和第二立柱，所述第一立柱和第二立柱的中部均开设有洞口，所述洞口内壁活动连接转轴，所述转轴的表面套接有书写板，所述书写板的一侧固定连接有底板，所述书写板上端的两侧均固定连接有第一支撑腿，所述底板下端的两侧均固定连接有第二支撑腿，所述第一立柱和第二立柱的下部之间固定连接有箱体，所述箱体正面的两侧均开设有滑槽，所述滑槽的内壁固定连接有置物抽屉。

[0007] 可选的，所述第一立柱和第二立柱的下端均固定连接有轮子，所述轮子的一侧固定连接有制动板。

[0008] 可选的，所述第一立柱和第二立柱的顶端之间固定连接有横杆，所述横杆下表面的两侧均固定连接有灯管，所述灯管的数量为两个。

[0009] 可选的，所述书写板和底板的四角处均固定连接有护角板。

[0010] 可选的，所述转轴的两端均设置有螺纹，所述螺纹的表面套接有固定螺栓。

[0011] 可选的，所述第一支撑腿和第二支撑腿的表面均固定连接有磁铁。

[0012] (三)有益效果

[0013] 本实用新型提供了一种运动心理学辅助教学装置，具备以下有益效果：

[0014] 1、该运动心理学辅助教学装置，通过书写板的设置，教师可以在书写板上留下这堂课学生们所要讨论的问题或作业，通过第一支撑腿和第二支撑腿的设置，人员可将该装置旋转，将第一支撑腿和第二支撑腿放置地面，可将底板当桌面使用。

[0015] 2、该运动心理学辅助教学装置，通过轮子的设置，便于人员移动该装置，在教师进行教学时，可通过轮子一侧的制动板将轮子卡住，从而避免教师在书写板上书写时装置会移动，同时也可以避免第一支撑腿和第二支撑腿放置地面后轮子移动。

附图说明

[0016] 图1为本实用新型正面结构示意图；

[0017] 图2为本实用新型侧面结构示意图；

[0018] 图3为本实用新型书写板的结构示意图；

[0019] 图4为本实用新型图1中A处的结构示意图。

[0020] 图中：1、第一立柱；2、第二立柱；3、转轴；4、书写板；5、底板；6、第一支撑腿；7、第二支撑腿；8、箱体；9、置物抽屉；10、轮子；11、横杆； 12、灯管；13、护角板；14、固定螺栓。

具体实施方式

[0021] 下面将结合本实用新型实施例中的附图，对本实用新型实施例中的技术方案进行清楚、完整地描述，显然，所描述的实施例仅仅是本实用新型一部分实施例，而不是全部的实施例。

[0022] 请参阅图1至图4，本实用新型提供一种技术方案：一种运动心理学辅助教学装置，包括第一立柱1和第二立柱2，第一立柱1和第二立柱2的中部均开设有洞口，洞口内壁活动连接转轴3，转轴3的表面套接有书写板4，通过书写板4的设置，教师可以在书写板4上留下这堂课学生们所要讨论的问题或作业，书写板4的一侧固定连接有底板5，书写板4上端的两侧均固定连接有第一支撑腿6，底板5下端的两侧均固定连接有第二支撑腿7，通过第一支撑腿6和第二支撑腿7的设置，人员可将该装置旋转，将第一支撑腿6和第二支撑腿7放置地面，可将底板5当桌面使用，第一立柱1和第二立柱2的下部之间固定连接有箱体8，箱体8正面的两侧均开设有滑槽，滑槽的内壁固定连接有置物抽屉9，通过置物抽屉9的设置，人员可将教学所需的物品放置在两个置物抽屉9内，第一立柱1和第二立柱2的下端均固定连接有轮子10，通过轮子10的设置，便于人员移动该装置，在教师进行教学时，可通过轮子 10一侧的制动板将轮子卡住，从而避免教师在书写板4上书写时装置会移动，同时也可以避免第一支撑腿6和第二支撑腿7放置地面后轮子移动，轮子的一侧固定连接有制动板，第一立柱1和第二立柱2的顶端之间固定连接有横杆11，横杆11下表面的两侧均固定连接有灯管12，灯管12的数量为两个，通过灯管12的设置，可在光线不好的环境打开，从而在教学时便于人员更好的观看学习，书写板4和底板5的四角处均固定连接有护角板13，通过护角板13的设置，防止人员在翻转书写板4时被划伤，转轴3的两端均设置有螺纹，螺纹的表面套接有固定螺栓14，通过固定螺栓14的设置，人员可固定书写板的角度，避免在书写时书写板4角度发生改变，第一支撑腿6和第二支撑腿7的表面均固定连接有磁铁。

[0023] 该文中出现的电器元件均与外界的主控器及220V市电电连接，并且主控器可为计算机等起到控制的常规已知设备。

[0024] 综上所述，该运动心理学辅助教学装置，使用时，通过书写板4的设置，教师可以在书写板4上留下这堂课学生们所要讨论的问题或作业，通过第一支撑腿6和第二支撑腿7的设置，人员可将该装置旋转，将第一支撑腿6和第二支撑腿7放置地面，可将底板5当桌面使

用，通过轮子10的设置，便于人员移动该装置，在教师进行教学时，可通过轮子10一侧的制动板将轮子卡住，从而避免教师在书写板4上书写时装置会移动，同时也可以避免第一支撑腿6和第二支撑腿7放置地面后轮子移动。

[0025] 以上所述，仅为本实用新型较佳的具体实施方式，但本实用新型的保护范围并不局限于此，任何熟悉本技术领域的技术人员在本实用新型揭露的技术范围内，根据本实用新型的技术方案及其实用新型构思加以等同替换或改变，都应涵盖在本实用新型的保护范围之内。

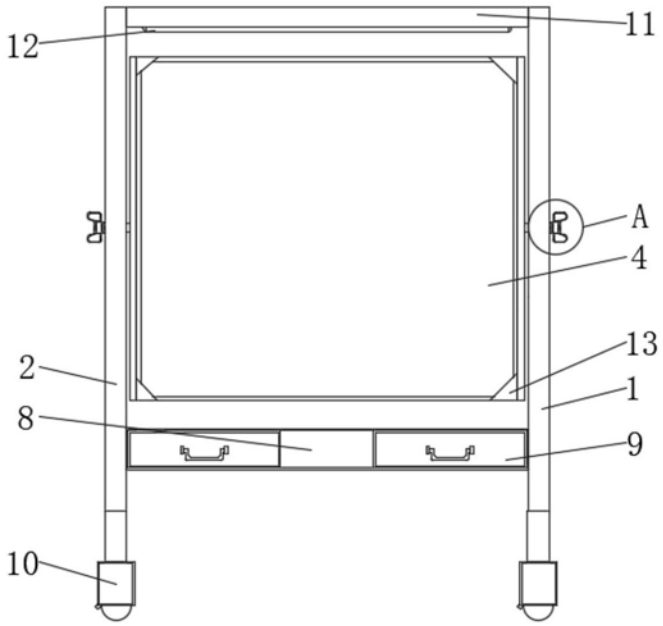

图1

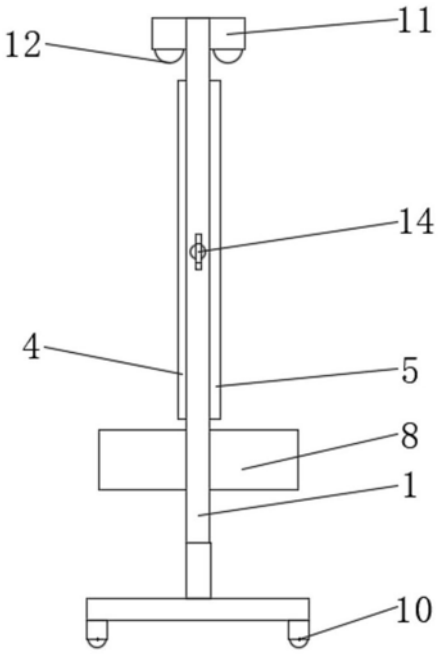

图2

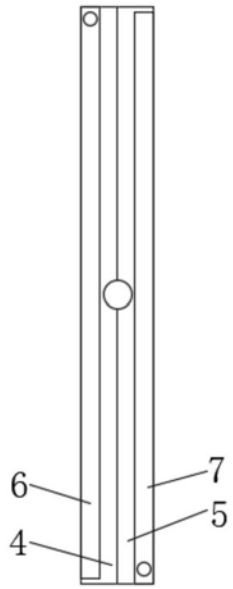

图3

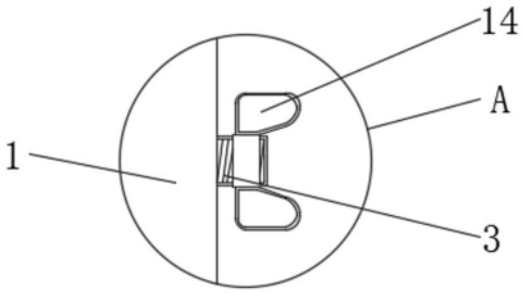

图4