(19)中华人民共和国国家知识产权局

(12)实用新型专利

(10)授权公告号 CN 201900893 U
(45)授权公告日 2011.07.20

(21)申请号 201020590877.8

(22)申请日 2010.11.04

(73)专利权人 李静
地址 250200 山东省济南市章丘市明水白云路40号山东省章丘市第四中学高一19班

(72)发明人 李静

(74)专利代理机构 济南诚智商标专利事务所有限公司 37105
代理人 王汝银

(51)Int.Cl.
B43L 13/00(2006.01)
B43L 9/04(2006.01)

权利要求书 1 页 说明书 1 页 附图 1 页

(54)实用新型名称

一种圆规三角尺

(57)摘要

一种圆规三角尺，属于教学用具，其结构包括三角尺本体，所述的三角尺本体的长边一端设有转轴，另一端点设有金属尖头，旋转杆通过转轴与三角尺本体的一端转动连接，所述的旋转杆的自由端设有粉笔夹，粉笔安装在粉笔夹内。该圆规三角尺在使用过程中既可以画圆，又可以作为三角尺使用，老师在黑板上画图时，节约了交换画图工具的时间，使用更加方便。

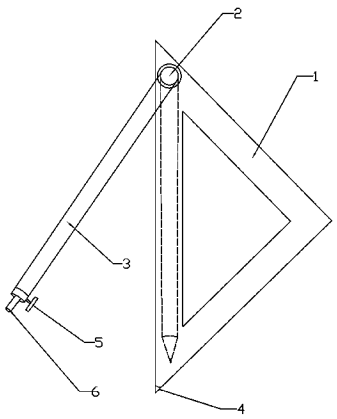

CN 201900893 U

1. 一种圆规三角尺，包括三角尺本体，其特征是，所述的三角尺本体的长边一端设有转轴，另一端点设有金属尖头，旋转杆通过转轴与三角尺本体的一端转动连接，所述的旋转杆的自由端设有粉笔夹，粉笔安装在粉笔夹内。

一种圆规三角尺

技术领域

[0001] 本实用新型涉及一种教学用具，具体地说是一种圆规三角尺。

背景技术

[0002] 数学老师经常在课堂上为同学们讲解图形，当老师在黑板上画图时，要使用多种工具，经常使用完圆规后，再换三角尺，完成一个图形往往要反复交替多次，很不方便。

实用新型内容

[0003] 本实用新型的目的在于提供一种圆规三角尺，该三角尺同时具有三角尺和圆规两种功能，方便二者的交换使用。

[0004] 本实用新型解决其技术问题所采取的技术方案是：一种圆规三角尺，包括三角尺本体，其特征是，所述的三角尺本体的长边一端设有转轴，另一端点设有金属尖头，旋转杆通过转轴与三角尺本体的一端转动连接，所述的旋转杆的自由端设有粉笔夹，粉笔安装在粉笔夹内。

[0005] 本实用新型的有益效果是：既可以画圆，又可以作为三角尺使用，老师在黑板上画图时，节约了交换画图工具的时间，使用更加方便。

附图说明

[0006] 图 1 为本实用新型的结构示意图。

[0007] 图中：1 三角尺本体，2 转轴，3 旋转杆，4 金属尖头，5 粉笔夹，6 粉笔。

具体实施方式

[0008] 如图 1 所示。一种圆规三角尺，其结构包括三角尺本体 1，所述的三角尺本体 1 的长边一端设有转轴 2，另一端点设有金属尖头 4，旋转杆 3 通过转轴 2 与三角尺本体 1 的一端转动连接，所述的旋转杆 3 的自由端设有粉笔夹 5，粉笔 6 安装在粉笔夹 5 内。

[0009] 画圆时拉出旋转杆 3，将金属尖 4 头做为要画的圆的圆心点，以金属尖头 4 为固定点，转动旋转杆 3 来画圆；画直线时将旋转杆 3 与三角尺 1 长边重叠，使用三角尺 1 画直线，画图时不必来回倒换圆规和三角尺，使用更加方便。

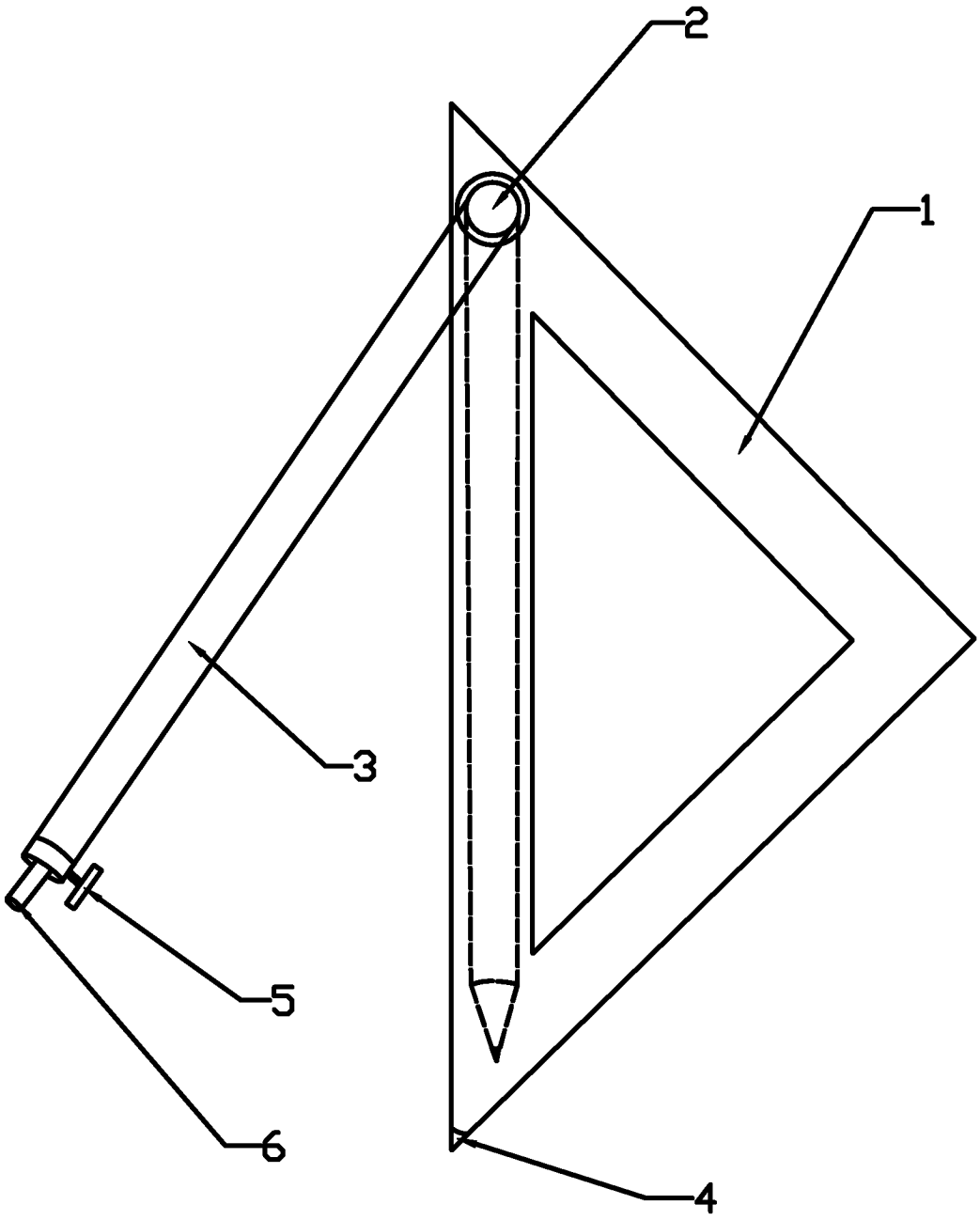

图 1