(19)中华人民共和国国家知识产权局

(12)实用新型专利

(10)授权公告号 CN 201721216 U
(45)授权公告日 2011.01.26

(21)申请号 201020283055.5

(22)申请日 2010.08.02

(73)专利权人 李伟
地址 265701 山东省龙口市东莱街道办事处遇家完小

(72)发明人 李伟

(51)Int.Cl.
B43L 21/02(2006.01)
B43L 21/04(2006.01)

权利要求书 1 页 说明书 1 页 附图 2 页

(54)实用新型名称

手持式电动黑板擦

(57)摘要

本实用新型属教学用具，具体涉及一种手持式电动黑板擦。其特征是在壳体下侧设有敞口的长方形空腔，长方形空腔内对称设有两个长毡辊，两个长毡辊之间设有粉尘盒；粉尘盒上端为敞口的，粉尘盒两个长的侧壁上端部构成的刮板贴切在对应长毡辊的表面上；长毡辊轴通过轴承安装在壳体上，长毡辊左端上还设有蜗轮与在壳体左侧腔体内设有的电机通过蜗杆蜗轮相连。具有方便擦拭，省时省力，擦拭效率高，粉尘污染轻，可重复使用的优点。

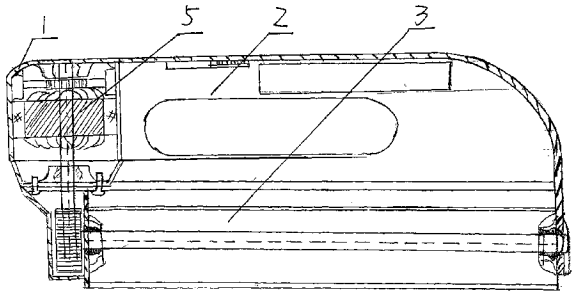

CN 201721216 U

1. 一种手持式电动黑板擦，在壳体 (1) 上设有手柄 (2)，手柄 (2) 上还设有开关，其特征是在壳体 (1) 下侧设有敞口的长方形空腔，长方形空腔内对称设有两个长毡辊 (3)，两个长毡辊 (3) 之间设有粉尘盒 (4)；粉尘盒 (4) 上端为敞口的，粉尘盒两个长的侧壁上端部构成的刮板贴切在对应长毡辊 (3) 的表面上；长毡辊 (3) 轴通过轴承安装在壳体上，长毡辊 (3) 左端上还设有蜗轮与在壳体 (1) 左侧腔体内设有的电机 (5) 通过蜗杆蜗轮相连。

2. 按权利要求 1 所述的一种手持式电动黑板擦，其特征是所述的粉尘盒 (4) 两端与壳体 (1) 下侧设有敞口的长方形空腔体的侧壁卡接。

手持式电动黑板擦

[0001] 技术领域：本实用新型属教学用具，具体涉及一种手持式电动黑板擦。

[0002] 背景技术：现有的教学用黑板擦多是手动的，虽然用无尘粉笔书写，但在擦除过程中仍然会产生粉尘，而影响教师和学生的身体健康，且擦除时费时费力。

[0003] 发明内容：为克服上述不足，而提供一种方便擦拭，省时省力，擦拭效率高，粉尘污染轻的手持式电动黑板擦。

[0004] 本实用新型的技术方案是：一种手持式电动黑板擦，在壳体上设有手柄，手柄上还设有开关，其特征是在壳体下侧设有敞口的长方形空腔，长方形空腔内对称设有两个长毡辊，两个长毡辊之间设有粉尘盒；粉尘盒上端为敞口的，粉尘盒两个长的侧壁上端部构成的刮板贴切在对应长毡辊的表面上；长毡辊轴通过轴承安装在壳体上，长毡辊左端上还设有蜗轮与在壳体左侧腔体内设有的电机通过蜗杆蜗轮相连。

[0005] 为便于重复使用，所述的粉尘盒两端与壳体下侧设有敞口的长方形空腔体的侧壁卡接。

[0006] 由于采用上述技术方案，使用时打开开关，电机通过蜗杆蜗轮带动毡辊旋转，将粉笔书写字迹擦去，毡辊上的粉尘经过粉尘盒上刮板处，被刮于粉尘盒中，当粉尘盒装满粉尘后，卸下将粉尘倒掉，再重新安装上即可进行下次使用，因而具有方便擦拭，省时省力，擦拭效率高，粉尘污染轻，可重复使用的优点。

[0007] 附图说明：以下结合附图和具体实施例来对本实用新型的技术方案做进一步详细说明。

[0008] 图 1 是本实用新型的结构示意图。

[0009] 图 2 是图 1 的仰视图。

[0010] 图 3 是图 2 的 A-A 剖视图。

[0011] 具体实施例。参考图 1 一图 3，一种手持式电动黑板擦，在壳体 1 上设有手柄 2，手柄 2 上还设有开关，在壳体 1 下侧设有敞口的长方形空腔，长方形空腔内对称设有两个长毡辊 3，两个长毡辊 3 之间设有粉尘盒 4；粉尘盒 4 上端为敞口的，粉尘盒两个长的侧壁上端部构成的刮板贴切在对应长毡辊 3 的表面上；长毡辊 3 轴通过轴承安装在壳体上，长毡辊 3 左端上还设有蜗轮与在壳体 1 左侧腔体内设有的电机 5 通过蜗杆蜗轮相连，所述的粉尘盒 4 两端与壳体 1 下侧设有敞口的长方形空腔体的侧壁卡接。

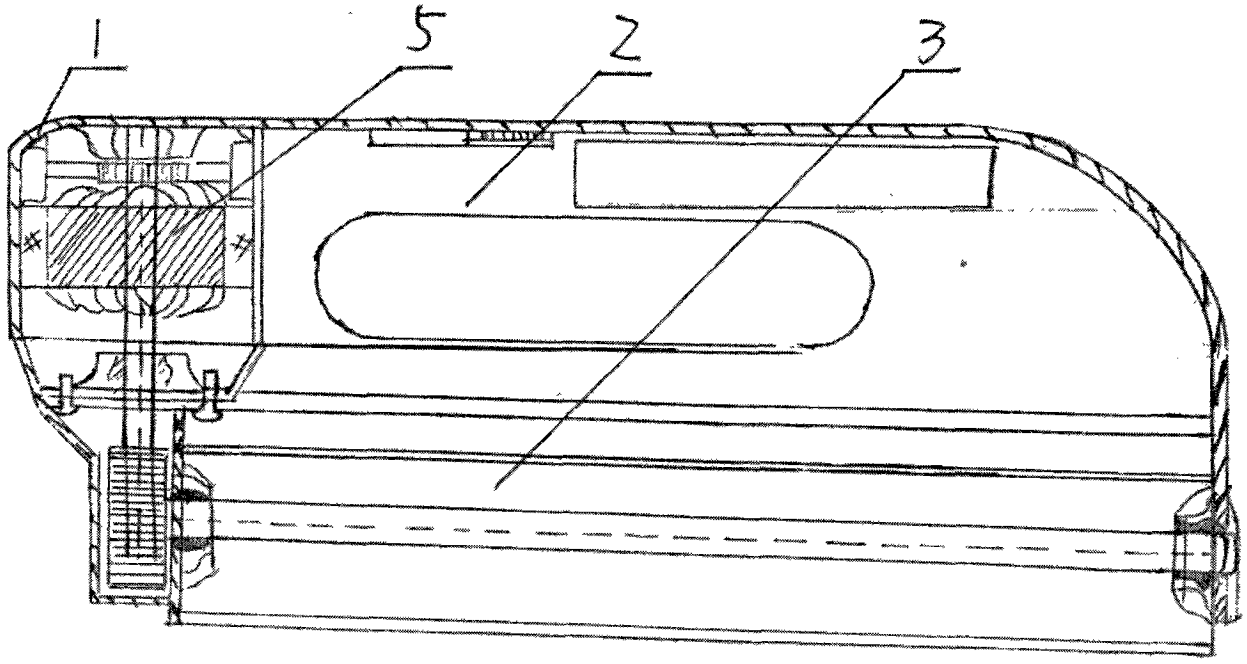

图 1

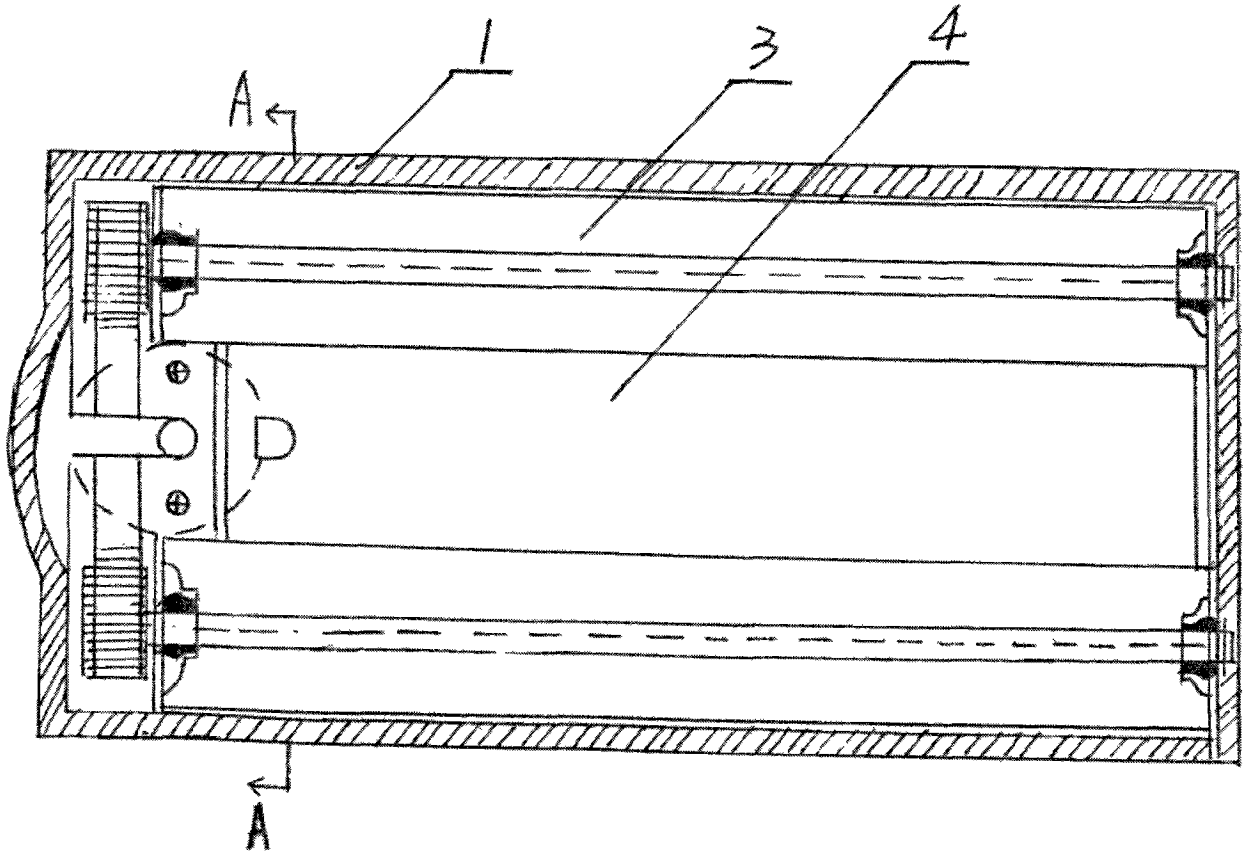

图 2

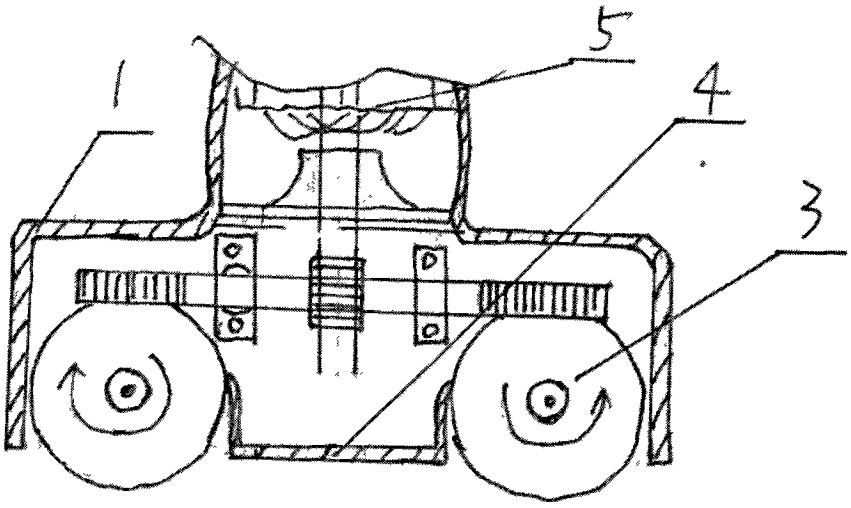

图 3