(19)中华人民共和国国家知识产权局

(12)实用新型专利

(10)授权公告号 CN 215889214 U
(45)授权公告日 2022.02.22

(21)申请号 202023254468.3

(22)申请日 2020.12.30

(73)专利权人 浙江亚厦装饰股份有限公司
地址 312300 浙江省绍兴市上虞章镇工业新区

(72)发明人 丁泽成 王文广 周东珊 程丹余广

(74)专利代理机构 浙江千克知识产权代理有限公司 33246
代理人 裴金华

(51)Int.Cl.
E04F 19/02(2006.01)

权利要求书1页 说明书3页 附图2页

(54)实用新型名称

一种横向壁龛用防水收边条

(57)摘要

本实用新型提供一种横向壁龛用防水收边条，涉及装修设计技术领域，包括横板、横板端部设置的竖板和竖板底部的阳角块，横板与阳角块设置在竖板两侧，阳角块远离竖板的端部设置有引流边，阳角块沿竖板远离阳角块的方向延伸设置有第一卡块，阳角块沿横板远离阳角块的方向延伸设置有第二卡块。本实用新型可在温度和湿度环境复杂情况下仍能满足防水需求，安装方便，耐久性好。

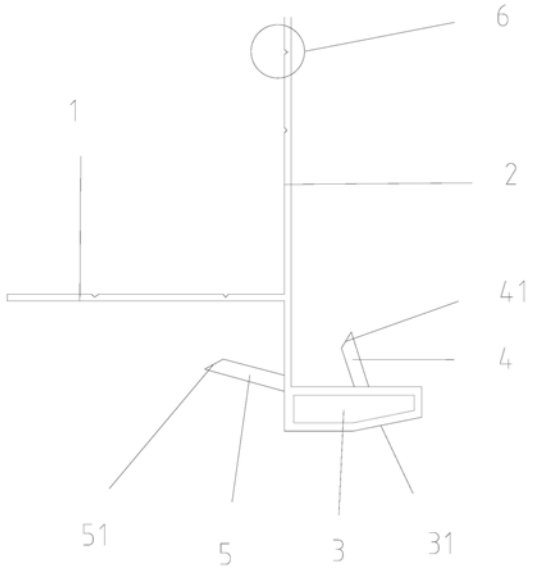

CN 215889214 U

1.一种横向壁龛用防水收边条,其特征在于:包括横板(1)、所述横板(1)端部设置的竖板(2)和竖板(2)底部的阳角块(3),所述横板(1)与阳角块(3)设置在竖板(2)两侧,所述阳角块(3)远离竖板(2)的端部设置有引流边(31)。

2.根据权利要求1所述的一种横向壁龛用防水收边条,其特征在于:所述阳角块(3)沿竖板(2)远离阳角块(3)的方向延伸设置有第一卡块(4)。

3.根据权利要求1所述的一种横向壁龛用防水收边条,其特征在于:所述阳角块(3)沿横板(1)远离阳角块(3)的方向延伸设置有第二卡块(5)。

4.根据权利要求2所述的一种横向壁龛用防水收边条,其特征在于:所述第一卡块(4)靠近阳角块(3)的端部到竖板(2)的距离大于第一卡块(4)远离阳角块(3)的端部到竖板(2)的距离。

5.根据权利要求3所述的一种横向壁龛用防水收边条,其特征在于:所述第二卡块(5)靠近阳角块(3)的端部到横板(1)的距离大于第二卡块(5)远离阳角块(3)的端部到横板(1)的距离。

6.根据权利要求2所述的一种横向壁龛用防水收边条,其特征在于:所述第一卡块(4)远离阳角块(3)的端部设置有第一斜边(41),所述第一卡块(4)为弹性件。

7.根据权利要求3所述的一种横向壁龛用防水收边条,其特征在于:所述第二卡块(5)远离阳角块(3)的端部设置有第二斜边(51),所述第二卡块(5)为弹性件。

8.根据权利要求1所述的一种横向壁龛用防水收边条,其特征在于:所述阳角块(3)为空心结构。

9.根据权利要求1所述的一种横向壁龛用防水收边条,其特征在于:所述横板(1)远离第二卡块(5)的面上设置有打钉定位点(6),所述竖板(2)远离阳角块(3)的面上设置有打钉定位点(6)。

10.根据权利要求9所述的一种横向壁龛用防水收边条,其特征在于:所述打钉定位点(6)的数量至少为两个。

一种横向壁龛用防水收边条

技术领域

[0001] 本实用新型涉及装修设计技术领域，

[0002] 尤其是，本实用新型涉及一种横向壁龛用防水收边条。

背景技术

[0003] 在装配式装修中，设置在框架上的壁龛或墙面板在阳角处需要实现两块墙面板的连接，一般可以直接连接，即切割阳角处的两块墙面板，使其沿阳角线方向呈45°角之后可直接进行连接，但这种方法需要熟练的技术工进行切割，操作复杂，不适于装配式装修中，且壁龛用于浴室中，必须有防水性。如中国实用新型专利CN207974411U介绍的一种阳角收边条以及阳角收边组件，阳角收边条包括：阳角板，包括第一阳角面板和第二阳角面板，所述第一阳角面板的一个端面与所述第二阳角面板的一个端面连接；骨架，设置于所述阳角板内，其包括第一骨架板和第二骨架板，所述第一骨架板的一个端面与所述第一阳角面板连接，并与所述第一阳角面板的另一个端面边缘形成第一限位部；所述第二骨架板的一个端面与所述第二阳角面板连接，并与所述第二阳角面板的另一个端面边缘形成第二限位部，所述第一骨架板的另一个端面与所述第二骨架板的另一个端面相连接。通过上述阳角收边条可连接两块墙面板所形成的阳角，组装简单，提高了施工效率。

[0004] 但是上述方案中，不具备防水性，在浴室这种环境下，尤其是安装在壁龛上，必须具备防水性，即使通过涂防水胶的方式来满足防水性，在长期使用的过程中，胶水老化容易脱落，特别是在浴室这种经常会出现温差过大，和高湿度的情况，防水胶更容易实效，导致壁龛漏水等情况出现。

[0005] 因此为了解决上述问题，设计一种横向壁龛用防水收边条对我们来说是很有必要的。

实用新型内容

[0006] 本实用新型的目的在于提供一种可在温度和湿度环境复杂情况下仍能满足防水需求，安装方便，耐久性好，的横向壁龛用防水收边条。

[0007] 为达到上述目的，本实用新型采用如下技术方案得以实现的：

[0008] 一种横向壁龛用防水收边条，包括横板、所述横板端部设置的竖板和竖板底部的阳角块，所述横板与阳角块设置在竖板两侧，所述阳角块远离竖板的端部设置有引流边。

[0009] 作为本实用新型的优选，所述阳角块沿竖板远离阳角块的方向延伸设置有第一卡块。

[0010] 作为本实用新型的优选，所述阳角块沿横板远离阳角块的方向延伸设置有第二卡块。

[0011] 作为本实用新型的优选，所述第一卡块靠近阳角块的端部到竖板的距离大于第一卡块远离阳角块的端部到竖板的距离。

[0012] 作为本实用新型的优选，所述第二卡块靠近阳角块的端部到横板的距离大于第二

卡块远离阳角块的端部到横板的距离。

[0013] 作为本实用新型的优选，所述第一卡块远离阳角块的端部设置有第一斜边，所述第一卡块为弹性件。

[0014] 作为本实用新型的优选，所述第二卡块远离阳角块的端部设置有第二斜边，所述第二卡块为弹性件。

[0015] 作为本实用新型的优选，所述阳角块为空心结构。

[0016] 作为本实用新型的优选，所述横板远离第二卡块的面上设置有打钉定位点，所述竖板远离阳角块的面上设置有打钉定位点。

[0017] 作为本实用新型的优选，所述打钉定位点的数量至少为两个。

[0018] 作为本实用新型的优选，所述支撑架滑槽有一部分与伸缩臂滑槽贴合，所述滑动螺栓位于贴合处。

[0019] 由于设置有横板、所述横板端部设置的竖板和竖板底部的阳角块，所述横板与阳角块设置在竖板两侧，所述阳角块远离竖板的端部设置有引流边。将横向壁龛用防水收边条安装在横向壁龛边角后，水可沿引流边流走，不易积水，增加防水性。

[0020] 由于设置有第一卡块和第二卡块，且第一卡块靠近阳角块的端部到竖板的距离大于第一卡块远离阳角块的端部到竖板的距离，述第二卡块靠近阳角块的端部到横板的距离大于第二卡块远离阳角块的端部到横板的距离。由此第一卡块和第二卡块会将面板紧紧压在横板或竖板上，防止漏水，且不会受温差和湿度的影响，耐久性好。

[0021] 由于第一卡块远离阳角块的端部设置有第一斜边，第一卡块为弹性件，第二卡块远离阳角块的端部设置有第二斜边，第二卡块为弹性件，第一斜边和第二斜边在面板插接时作为导向边，且有弹性，通过弹性变形让面板安装到位后，通过弹性复位的力将面板压紧。安装方便，防水性好。

[0022] 由于，横板远离第二卡块的面上设置有打钉定位点，竖板远离阳角块的面上设置有打钉定位点。在完成插接面板后，将自攻螺栓对准打钉定位点进行加固安装，不易打滑，方便安装。

[0023] 本实用新型一种横向壁龛用防水收边条的有益效果在于：可在温度和湿度环境复杂情况下仍能满足防水需求，安装方便，耐久性好。

附图说明

[0024] 图1为本实用新型一种横向壁龛用防水收边条的整体结构示意图；

[0025] 图2为本实用新型一种横向壁龛用防水收边条的打钉定位点结构示意图；

[0026] 图3为本实用新型一种横向壁龛用防水收边条的安装结构示意图；

[0027] 图中：1、横板；2、竖板；3、阳角块；31、引流边；4、第一卡块；41、第一斜边；5、第二卡块；51、第二斜边；6、打钉定位点；7、第一面板；8、第二面板。

具体实施方式

[0028] 以下是本实用新型的具体实施例，对本实用新型的技术方案作进一步的描述，但本实用新型并不限于这些实施例。

[0029] 现在将参照附图来详细描述本实用新型的各种示例性实施例。应注意到：除非另

外具体说明，否则在这些实施例中阐述的模块和步骤的相对布置和步骤不限制本实用新型的范围。

[0030] 同时，应当明白，为了便于描述，附图中的流程并不仅仅是单独进行，而是多个步骤相互交叉进行。

[0031] 以下对至少一个示例性实施例的描述实际上仅仅是说明性的，决不作为对本实用新型及其应用或使用的任何限制。

[0032] 对于相关领域普通技术人员已知的技术、方法及系统可能不作详细讨论，但在适当情况下，技术、方法及系统应当被视为授权说明书的一部分。

[0033] 实施例一：如图1至3所示，仅仅为本实用新型的其中一个的实施例，一种横向壁龛用防水收边条，包括横板1、所述横板1端部设置的竖板2和竖板2底部的阳角块3，所述横板1与阳角块3设置在竖板2两侧，所述阳角块3远离竖板2的端部设置有引流边31。

[0034] 阳角块3沿竖板2远离阳角块3的方向延伸设置有第一卡块4，阳角块3沿横板1远离阳角块3的方向延伸设置有第二卡块5，第一卡块4靠近阳角块3的端部到竖板2的距离大于第一卡块4远离阳角块3的端部到竖板2的距离，第二卡块5靠近阳角块3的端部到横板1的距离大于第二卡块5远离阳角块3的端部到横板1的距离，第一卡块4远离阳角块3的端部设置有第一斜边41，第一卡块4为弹性件，第二卡块5远离阳角块3的端部设置有第二斜边51，第二卡块5为弹性件，阳角块3为空心结构，横板1远离第二卡块5的面上设置有打钉定位点6，竖板2远离阳角块3的面上设置有打钉定位点6，打钉定位点6的数量至少为两个。

[0035] 在安装时，将第一面板7与竖板2靠近阳角块3的面贴合，将第一面板7向阳角块3按压，使第一面板7端部凹槽的边缘抵触到第一斜边41，继续按压第一面板7，在外力的推动下，第一面板7端部凹槽的边缘推开第一斜边41，使第一卡块4弹性变形，直到第一面板7端部与阳角块3接触，安装完成，此时第一卡块4在弹性复位的弹力下将第一面板7紧紧按压在竖板2上。然后将第二面板8与横板1靠近阳角块3的面贴合，将第二面板8向阳角块3按压，使第二面板8端部凹槽的边缘抵触到第二斜边51，继续按压第二面板8，在外力的推动下，第二面板8端部凹槽的边缘推开第二斜边51，使第二卡块5弹性变形，直到第二面板8端部与阳角块3接触，安装完成，此时第二卡块5在弹性复位的弹力下将第二面板8紧紧按压在横板1上。最后将自攻螺钉对准打钉定位点6，将螺钉分别穿透横板1和竖板2，与第一面板7和第二面板8固定。在防水收边条与面板交接处涂防水胶。

[0036] 本实用新型一种横向壁龛用防水收边条的有益效果在于：可在温度和湿度环境复杂情况下仍能满足防水需求，安装方便，耐久性好。

[0037] 本实用新型不局限于上述具体的实施方式，本实用新型可以有各种更改和变化。凡是依据本实用新型的技术实质对以上实施方式所作的任何修改、等同替换、改进等，均应包含在本实用新型的保护范围。

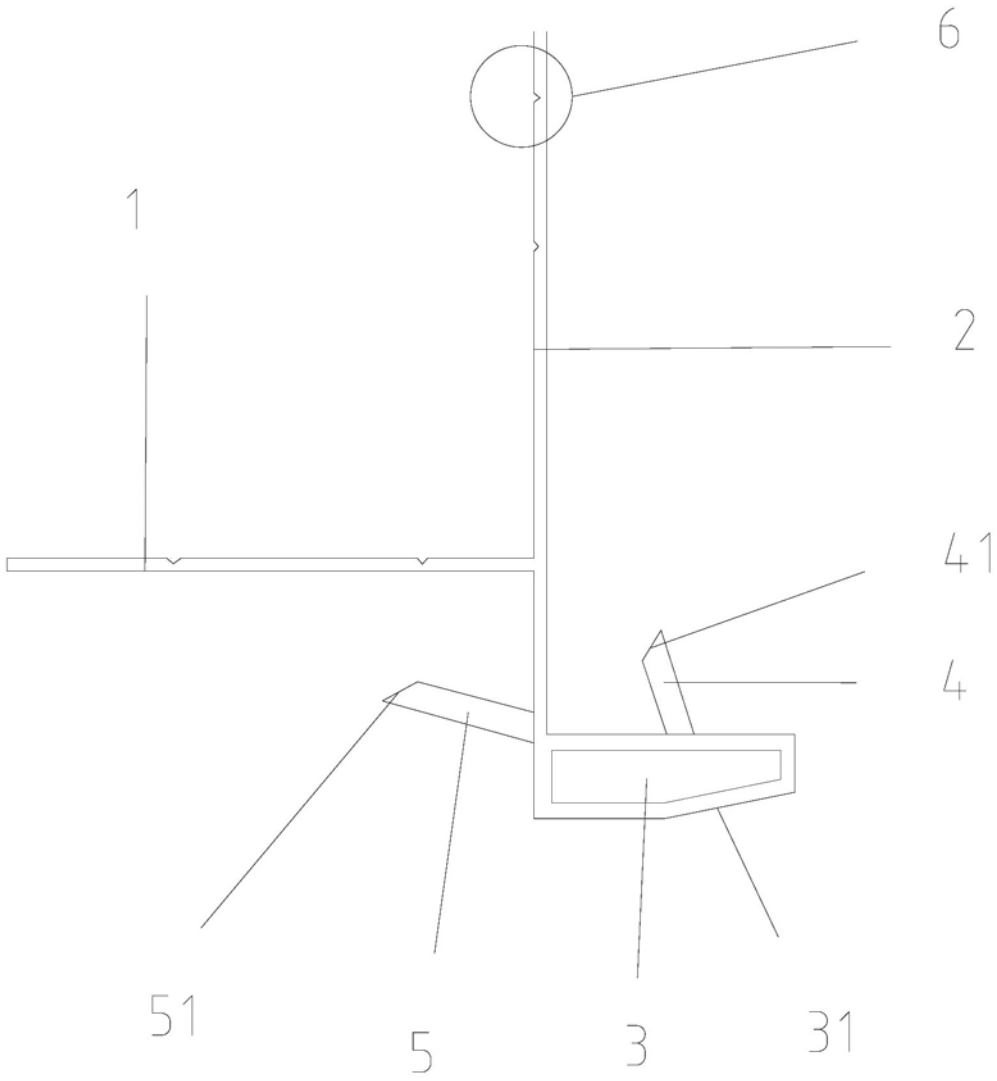

图 1



图 2

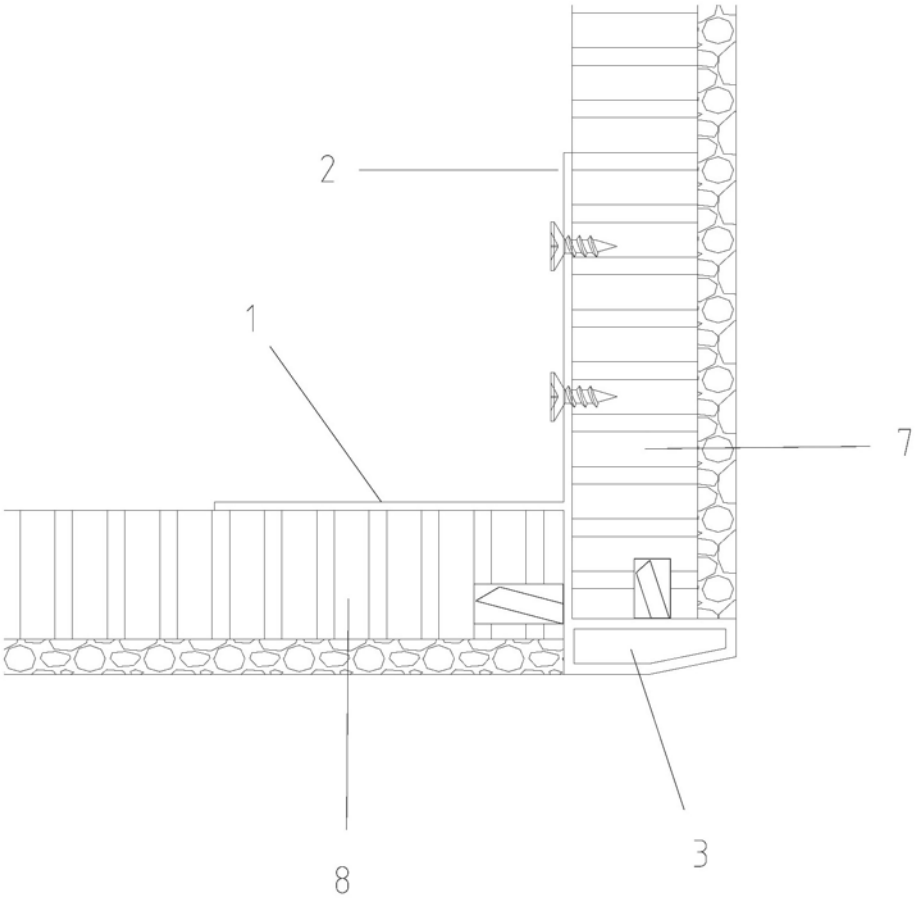

图 3