(19)中华人民共和国国家知识产权局

(12)实用新型专利

(10)授权公告号 CN 202211633 U
(45)授权公告日 2012.05.09

(21)申请号 201120329650.2

(22)申请日 2011.09.05

(73)专利权人 上海尚央塑业有限公司
地址 201400 上海市奉贤区现代农业园区齐贤4组

(72)发明人 王林达

(74)专利代理机构 上海宏威知识产权代理有限公司 31250
代理人 金利琴

(51)Int.Cl.
A47K 10/18(2006.01)

权利要求书 1 页 说明书 2 页 附图 3 页

(54)实用新型名称

一种湿巾盒

(57)摘要

本实用新型公开一种湿巾盒，由一盒体及一盒盖构成，盒盖与盒体活动连接，该盒盖包括：一盒盖本体，其设有一扣件；一密封盖，设置有一与卡件匹配卡扣的卡件；一弹性连接件，其一端固定在所述密封盖上所述卡件相对一侧；且该弹性连接件另一端穿过设置在密封盖上的一通孔后固定在所述盒盖本体上。本实用新型结构简单，可以重复使用，方便打开。

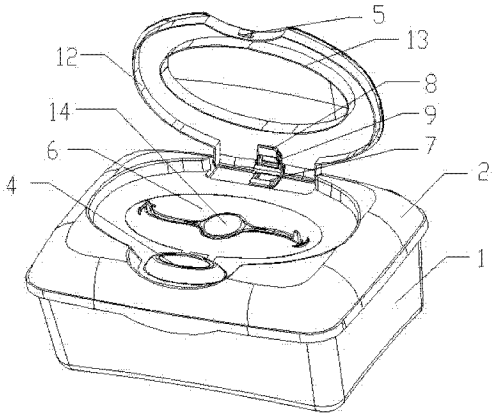

CN 202211633 U

1. 一种湿巾盒，由一盒体及一盒盖构成，盒盖与盒体活动连接，其特征在于：该盒盖包括：

一盒盖本体，其设有一扣件；

一密封盖，设置有一与卡件匹配卡扣的卡件；

一弹性连接件，其一端固定在所述密封盖上所述卡件相对一侧；且该弹性连接件另一端穿过设置在密封盖上的一通孔后固定在所述盒盖本体上。

2. 根据权利要求 1 所述的湿巾盒，其特征在于：所述弹性连接件为一 O 形圈，且该 O 形圈一端固定在设置在所述密封盖上的一第一凸台，且其穿过设置密封盖上的通孔后固定在设置在所述盒盖本体上的一第二凸台上。

3. 根据权利要求 1 所述的湿巾盒，其特征在于：所述盒盖本体上设有一第一凸缘，且所述密封盖上设有一与所述第一凸缘匹配的第二凸缘。

4. 根据权利要求 1 所述的湿巾盒，其特征在于：所述盒盖本体上设有一盒盖本体上设有一隔膜，该隔膜上设有一开口；所述密封盖上与所述隔膜边沿匹配处设有一第三凸缘。

一种湿巾盒

技术领域

[0001] 本实用新型涉及一种湿巾配给盒子，更确切的说是一种可重复使用的湿巾盒。

背景技术

[0002] 随着人们生活的提高及卫生条件的改善，湿巾已在就餐、会议、汽车等领域内广为应用，成为日常清洁用品，但目前湿巾多采用塑料袋包装或是直桶式包装，塑料包装使用不方便，废弃塑料袋还会给环境造成污染，而直桶式包装使用不方便，使得湿巾不卫生，现虽有一种带抽出也的湿巾桶，但由于结构上的不合理，使用不方便，易浪费湿巾，且不能有效保证湿巾的清洁卫生，因而其使用并不尽人意。

实用新型内容

[0003] 为了解决上述现有技术存在的问题，本实用新型的目的是提出一种湿巾盒，其可有效解决现有技术存在的上述问题。

[0004] 为实现上述目的，本实用新型可通过以下技术方案予以解决：

[0005] 一种湿巾盒，由一盒体及一盒盖构成，盒盖与盒体活动连接，该盒盖包括：

[0006] 一盒盖本体，其设有一扣件；

[0007] 一密封盖，设置有一与卡件匹配卡扣的卡件；

[0008] 一弹性连接件，其一端固定在所述密封盖上所述卡件相对一侧；且该弹性连接件另一端穿过设置在密封盖上的一通孔后固定在所述盒盖本体上。

[0009] 作为本实用新型的进一步技特征，所述弹性连接件为一O形圈，且该O形圈一端固定在设置在所述密封盖上的一第一凸台，且其穿过设置密封盖上的通孔后固定在设置在所这盒盖本体上的一第二凸台上。

[0010] 作为本实用新型的进一步技特征，所述盒盖本体上设有一第一凸缘，且所述密封盖上设有一与所述第一凸缘匹配的第二凸缘。

[0011] 作为本实用新型的进一步技特征，所述盒盖本体上设有一盒盖本体上设有一隔膜，该隔膜上设有一开口；所述密封盖上与所述隔膜边沿匹配处设有一第三凸缘。

[0012] 由于采用以上技术方案，本实用新型的一种湿巾盒，结构简单，可以重复使用，方便打开。

附图说明

[0013] 图1是本实用新型的结构示意图。

[0014] 图2是本实用新型的展开结构示意图。

[0015] 图3是本实用新型的盒盖本体的结构示意图。

[0016] 图4是本实用新型的密封盖的结构示意图。

[0017] 图中：1，盒体；2，盒盖本体；3，密封盖；4，扣件；5，卡件；6，隔膜；7，第二凸台；8，第一凸台；9，连接件；10，通孔；11，第一凸缘；12，第二凸缘；13，第三凸缘。

具体实施方式

[0018] 下面结合具体实施方式，进一步阐述本实用新型：

[0019] 如图 1 至图 4 所示，一种湿巾盒，由一盒体 1 及一盒盖构成，盒盖与盒体 1 活动连接，该盒盖包括一盒盖本体 2，其设有一扣件 4；一密封盖 3，设置有一与扣件 4 匹配卡扣的卡件 5；一弹性连接件 9，其一端固定在密封盖 3 上卡件 5 相对一侧；且该弹性连接件 9 另一端穿过设置在密封盖 3 上的一通孔 10 后固定在所述盒盖本体 2 上。

[0020] 盒盖本体 2 上设有一第一凸缘 11，且所述密封盖 3 上设有一与第一凸缘 11 匹配的第二凸缘 12。盒盖本体 2 上设有一隔膜 6，该隔膜 6 上设有一开口 14；密封盖 3 上与隔膜 6 边沿匹配处设有一第三凸缘 13。

[0021] 本实施例中，弹性连接件 9 为一 O 形圈，且该 O 形圈一端固定在设置在密封盖 3 上的一第一凸台 8，且其穿过设置密封盒盖 3 上的通孔 10 后固定在设置在盒盖本体 2 上的一第二凸台 7 上，且该 O 形圈为一硅胶 O 形圈，也可以为其他弹性材质。

[0022] 使用时，将盒体 1 与盒盖打开，然后将湿巾放入到盒体中，然后将盒体与盒盖扣紧。当需要使用湿巾时，向下按下扣件 4，与扣件 4 卡扣连接的卡件 5 会松开，由于弹性连接件 9 此时处于一拉伸状态，其就会将密封盖 3 弹起，就可以通过隔膜 6 上的开口 14 取用湿巾。使用完成后，将密封盖 3 按下，卡件 5 与扣件 4 卡紧连接，且些时，弹性连接件 9 处于一拉伸状态。

[0023] 但是，上述的具体实施方式只是示例性的，是为了更好的使本领域技术人员能够理解本专利，不能理解为是对本专利包括范围的限制；只要是根据本专利所揭示精神的所作的任何等同变更或修饰，均落入本专利包括的范围。

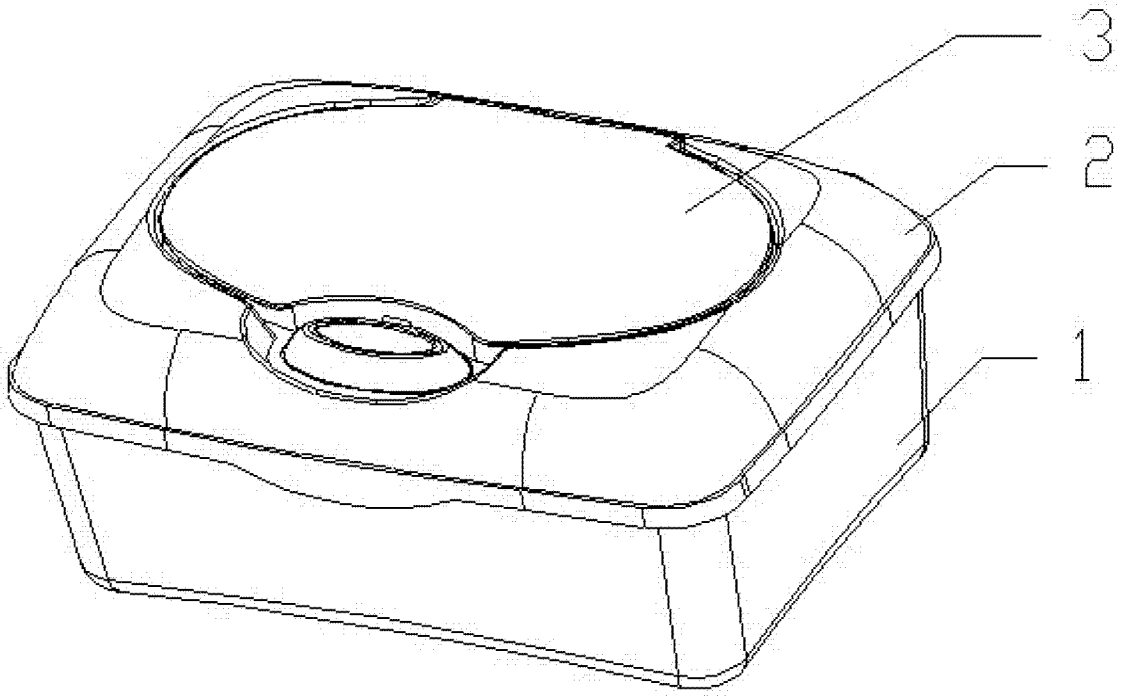

图 1

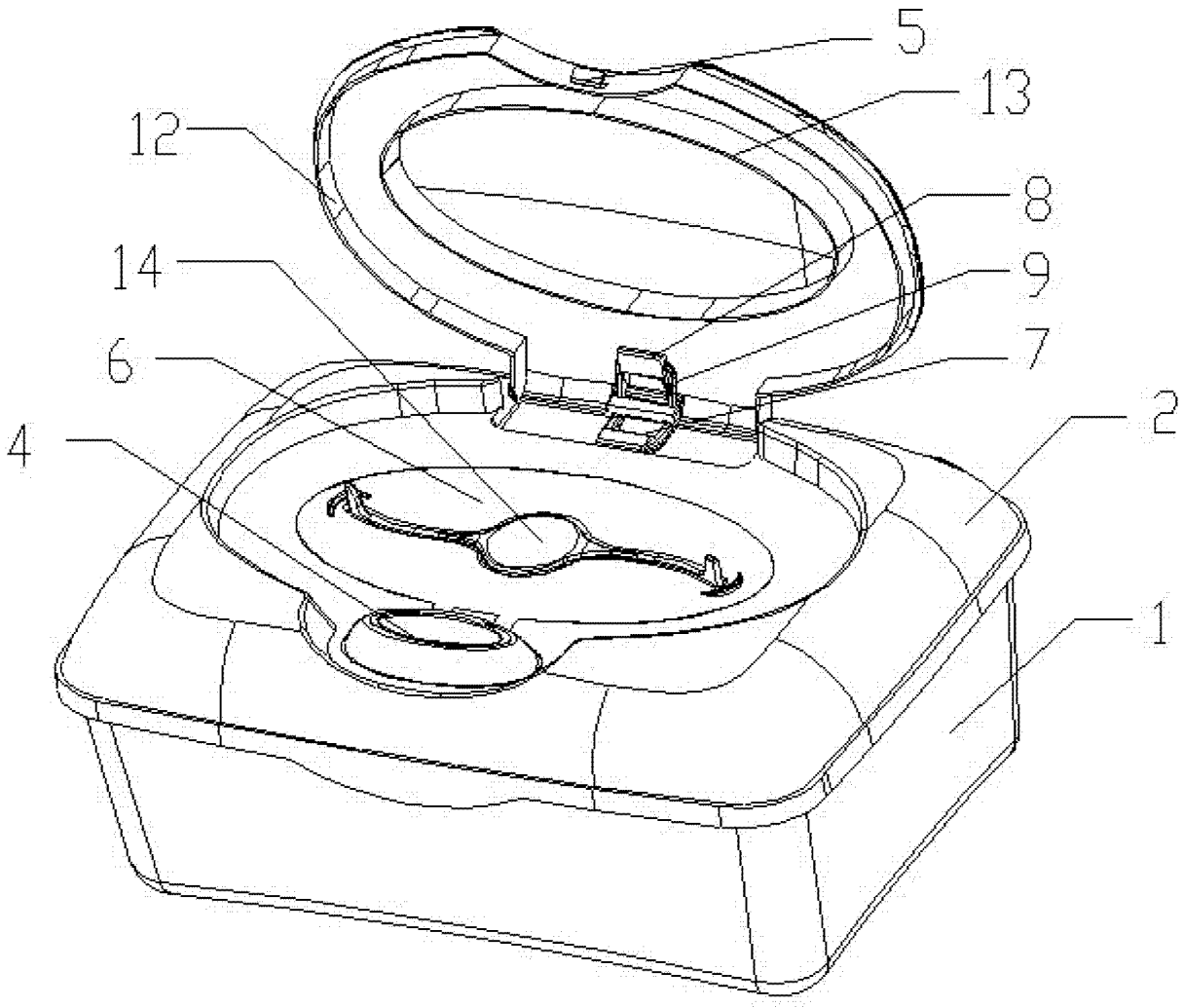

图 2

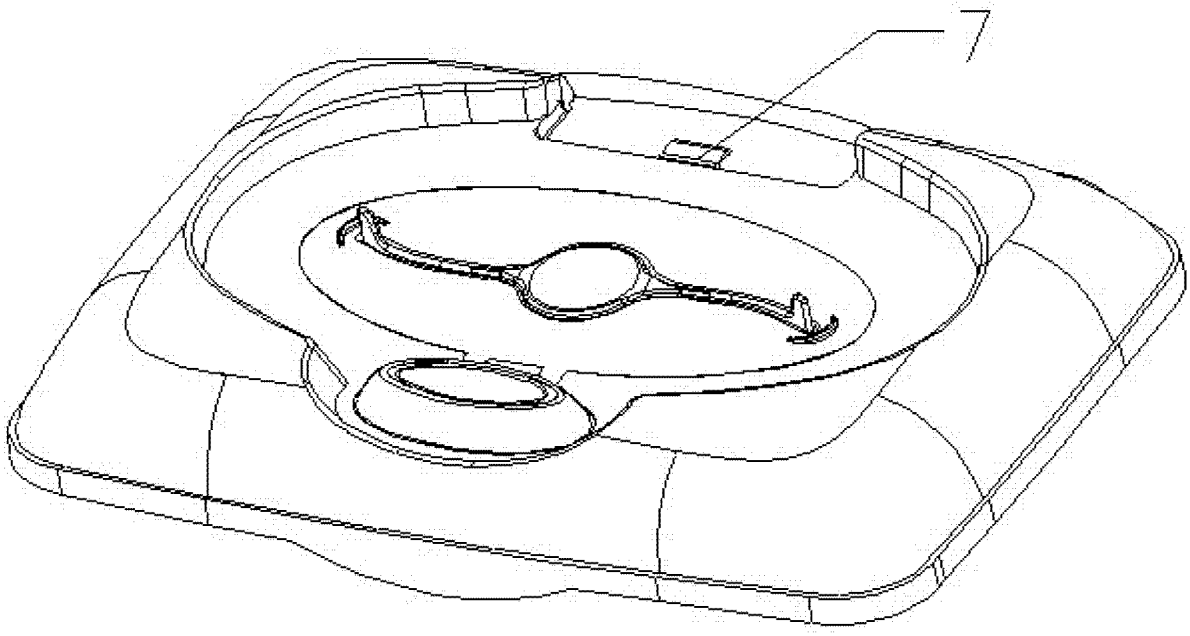

图 3

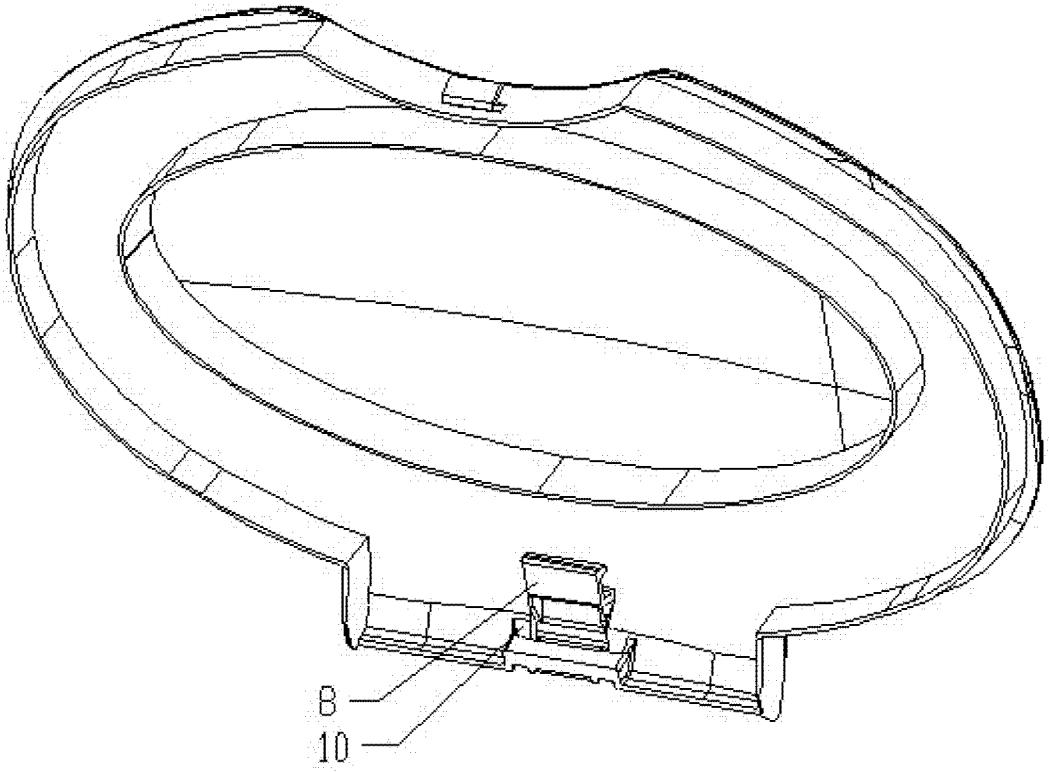

图 4