(19)中华人民共和国国家知识产权局

(12)实用新型专利

(10)授权公告号 CN 201657934 U
(45)授权公告日 2010.12.01

(21)申请号 201020032792.8

(22)申请日 2010.01.07

(73)专利权人 周红杨
地址 246734 安徽省枞阳县其林镇阳和村周张组 15 号

(72)发明人 周红杨

(51)Int.Cl.
A45D 24/22(2006.01)

权利要求书 1 页 说明书 1 页 附图 1 页

(54)实用新型名称

魔发定型梳

(57)摘要

本实用新型属于魔发定型梳，组成部分包括旋转头(1)、螺纹杆(2)、活塞(3)、空心梳柄(4)、发蜡通道(5)、梳柄螺纹接头(8)、梳头部螺纹接口(9)、头部空腔(6)、头部通道口(7)。所述梳柄螺纹接头(8)与梳头部螺纹接口(9)相连接，螺纹结构如同普通圆珠笔笔帽与笔杆的螺纹接口结构。所述旋转头(1)、螺纹杆(2)、活塞(3)共同组成旋转推动装置，工作原理及结构与固体胶相似。通过旋动旋转头(1)带动螺纹杆(2)旋转，给予活塞(3)动力推动空心梳柄(4)内发蜡通过发蜡通道(5)经过梳头部通道(6)到达头部通道口(7)涌进梳头部。用完后盖上保护盖(10)，以保证发蜡的湿度。

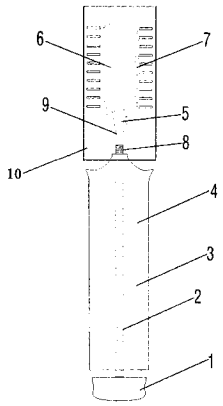

CN 201657934 U

1. 一种魔发定型梳，它由旋转头 (1)、螺纹杆 (2)、活塞 (3)、空心梳柄 (4)、发蜡通道 (5)、梳柄螺纹接头 (8)、梳头部螺纹接口 (9)、头部空腔 (6)、头部通道口 (7)、保护盖 (10) 组成，其特征在于：空心梳柄 (4) 用于填充定型剂，由推动装置给予压力将定型剂推出以供使用。

2. 根据权利要求 1 所述的魔发定型梳，其特征在于：旋转头 (1)、螺纹杆 (2)、活塞 (3) 共同组成推动装置。

3. 根据权利要求 2 所述的魔发定型梳，其特征在于：旋转头 (1) 与螺纹杆 (2) 相连，螺纹杆 (2) 上的螺纹形成活塞 (3) 的跑道。

4. 根据权利要求 1 所述的魔发定型梳，其特征在于：梳柄螺纹接头 (8) 与梳头部螺纹接口 (9) 形成衔接。

魔发定型梳

技术领域

[0001] 本发明使用一种旋转推力装置，由它产生推力从而达到发蜡与梳体的结合。

背景技术

[0002] 梳子是人们使用最多的生活必需品之一，它帮助我们完成了日常的梳理。爱美之心，人皆有之，在对美追求的同时，发型当然是不可忽视的一个方面。现代人，特别是年轻一代，对发型的要求越来越高，他们追求的是时尚。我们日常生活中使用的普通梳子只能对头发的简单整理，并不能达到定型的作用。所以市场上出现了用于定型的啫喱水与啫喱膏，但它们的使用并不能达到理想的结果，这是因为它们没有一个好的载体。特别是啫喱膏的使用，是要用手将其涂抹到头发上，不仅会弄脏手而且花费的时间比较长。

发明内容

[0003] 本发明所要追求的目标就是使用旋转推力装置达到发蜡与梳子的结合，给人们日常生活提供方便。这种魔发定型梳只要轻轻旋转梳柄尾部的旋转头，即可轻松通过活塞将发蜡通过内部通道压至梳头部空隙处。

[0004] 本发明的工作原理是通过以下技术方案来实行的。梳柄空心结构，用于添装发蜡或其他定型剂类似物，内部装有挤压装置，通过尾部的旋转头旋转带动螺纹杆的旋转，从而促使活塞向前位移，产生压力。此内部结构的工作原理以及操作方法类似于固体胶。

[0005] 采用这种结构，由于受到活塞的压力，梳柄内的发蜡会通过内部通道到达梳头部。通过扭动旋转头的力度可以很简单且很方便的控制发蜡的量。

附图说明

[0006] 下面结合说明书附图和具体操作方式对本结构作进一步说明。

[0007] 由图可以看出本结构组成部分有旋转头 (1)、螺纹杆 (2)、活塞 (3)、空心梳柄 (4)、发蜡通道 (5)、梳柄螺纹接头 (8)、梳头部螺纹接口 (9)、头部空腔 (6)、头部通道口 (7)、保护盖 (10)。

具体实施方式

[0008] 将梳柄螺纹接头 (8) 与头部螺纹接口 (9) 对接，在空心梳柄 (4) 中填装发蜡后，通过旋动旋转头 (1) 带动螺纹杆 (2) 旋转，给予活塞 (3) 动力推动空心梳柄 (4) 内发蜡通过发蜡通道 (5) 经过头部空腔 (6) 到达头部通道口 (7) 涌进梳头部。不用时盖上保护盖 (10)。

[0009] 此旋转推动装置使用范围还很广，如使用此推动装置可以制成鞋刷的柄部装有鞋油的鞋刷，或将此推动装置应用于染发梳等领域也属于本实用新型的保护范围。

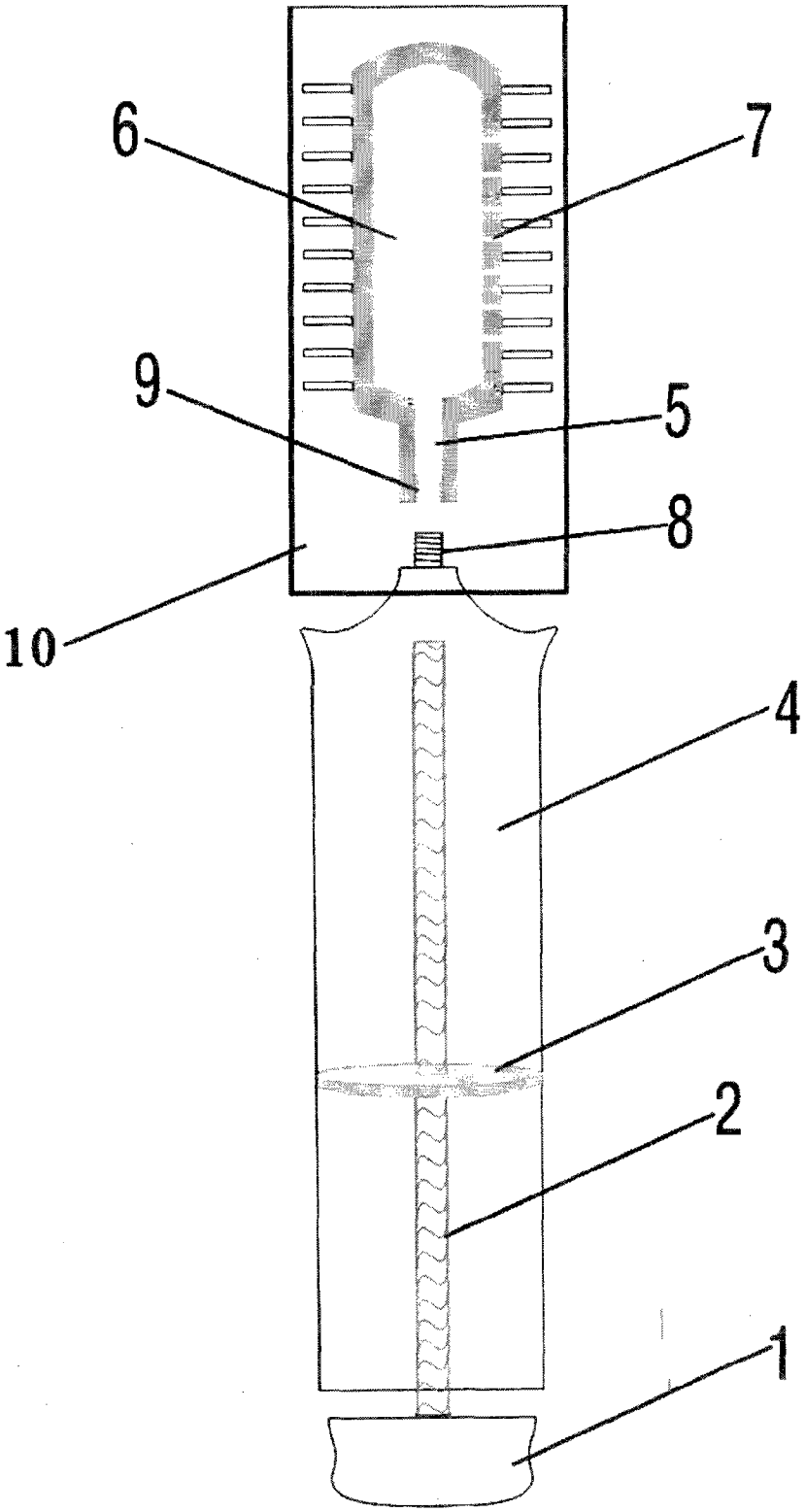
6
7
9
5
8
10
4
3
2
1