(19)中华人民共和国国家知识产权局

(12)实用新型专利

(10)授权公告号 CN 201468893 U
(45)授权公告日 2010.05.19

(21)申请号 200920233015.7

(22)申请日 2009.07.10

(73)专利权人 江阴市友邦家居用品有限公司
地址 214415 江苏省江阴市祝塘镇工业园云顾路66号

(72)发明人 缪振

(74)专利代理机构 江阴市同盛专利事务所 32210
代理人 唐纫兰

(51)Int.Cl.
A47G 25/28(2006.01)

权利要求书 1 页 说明书 2 页 附图 1 页

(54)实用新型名称

斜挂件

(57)摘要

本实用新型涉及一种斜挂件，用于晾挂小件物品等。包括挂件本体(1)，挂件本体(1)顶部边缘自内至外设置有若干挂槽(2)，挂件本体(1)内端为一套筒体(3)，套筒体(3)内开有第一通孔(31)，在套筒体(3)上设有一垂直于的套筒体(3)的固定端(4)，在该固定端(4)内开有与所述第一通孔(31)连通的第二通孔(41)；在套筒体(3)的固定端(4)的第一通孔(31)中设有一定位销(5)，该定位销(5)为长度大于所述第二通孔(41)长度的正六角柱体，定位销(5)的内端为与竖杆外径相同的弧形凹槽(51)，定位销(5)外端设有一个外径大于所述第二通孔(41)内径的凸台(52)；所述固定端(4)的外壁上制有外螺纹(441)，该外螺纹(441)上旋有一个端部封闭的螺母(6)，该螺母(6)的端部压于定位销(5)的凸台(52)上。本实用新型斜挂件能悬挂一些小件物品。

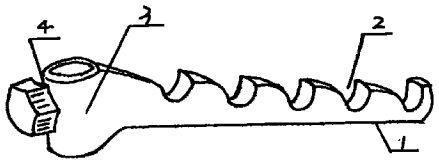

CN 201468893 U

1. 一种斜挂件，其特征在于：所述斜挂件包括挂件本体 (1)，挂件本体 (1) 呈一条状体，挂件本体 (1) 顶部边缘自内至外设置有若干挂槽 (2)，挂件本体 (1) 内端为一套筒体 (3)，套筒体 (3) 内开有第一通孔 (31)，在套筒体 (3) 上设有一垂直于所述的套筒体 (3) 的固定端 (4)，在该固定端 (4) 内开有与所述第一通孔 (31) 连通的第二通孔 (41)；在所述套筒体 (3) 的固定端 (4) 的第一通孔 (31) 中设有一定位销 (5)，该定位销 (5) 为长度大于所述第二通孔 (41) 长度的正六角柱体，定位销 (5) 的内端为与竖杆外径相同的弧形凹槽 (51)，定位销 (5) 外端设有一个外径大于所述第二通孔 (41) 内径的凸台 (52)；所述固定端 (4) 的外壁上制有外螺纹 (441)，该外螺纹 (441) 上旋有一个端部封闭的螺母 (6)，该螺母 (6) 的端部压于定位销 (5) 的凸台 (52) 上。

斜挂件

（一）技术领域

[0001] 本实用新型涉及一种安装在晾衣架上的斜挂件。主要用于晾挂小件物品等。属日常生活用品技术领域。

（二）背景技术

[0002] 在本实用新型作出以前，目前的单杠、双杠晾衣架一般由底座、竖杆、横杠等组成。为了增加用途，一般均为伸缩式结构。其使用时不太方便，只能挂一些衣服、裤子等大件，挂一些小件如小包、雨伞等容易掉落。影响其使用效果。

（三）发明内容

[0003] 本实用新型的目的在于克服上述不足，提供一种能悬挂一些小件物品的斜挂件。

[0004] 本实用新型的目的是这样实现的：一种斜挂件，包括挂件本体，挂件本体一条状体，挂件本体顶部边缘自内至外设置有若干挂槽，用于悬挂小件物品，挂件本体内端为一套筒体，套筒体内开有第一通孔，斜挂件通过该第一通孔套装在晾衣架的竖杆上，在套筒体上设有一垂直于所述的套筒体的固定端，在该固定端内开有与所述第一通孔连通的第二通孔；在所述套筒体的固定端的第一通孔中设有一定位销，该定位销为长度大于所述第二通孔长度的正六角柱体，定位销的内端为与竖杆外径相同的弧形凹槽，外端设有一个外径大于所述第二通孔内径的凸台，该定位销放置于第二通孔内时，凸台抵于固定端的顶端边缘，使该定位销不会透过第二通孔完全进入第一通孔内。所述固定端的外壁上制有外螺纹，该外螺纹上旋有一个端部封闭的螺母，该螺母的端部压于定位销的凸台上。

[0005] 本实用新型的有益效果是：

[0006] 本实用新型通过在普通晾衣架的竖杆上增加了斜挂件，斜挂件可适合小件挂放，同时可调整斜挂件在竖杆上的高度，在竖杆的任意高度内均可固定牢固。

（四）附图说明

[0007] 图 1 为本实用新型的斜挂件外观图。

[0008] 图 2 为本实用新型斜挂件的竖剖视图（卸下定位销后）。

[0009] 图 3 为本实用新型斜挂件中的定位销在螺母未旋紧状态的示意图。

[0010] 图 4 为本实用新型斜挂件中的定位销在螺母旋紧状态的示意图。

[0011] 图 5 为本实用新型的定位销的结构示意图。

[0012] 图中：

[0013] 挂件本体 1、挂槽 2、套筒体 3、固定端 4、定位销 5、螺母 6；

[0014] 第一通孔 31、第二通孔 41；

[0015] 弧形凹槽 51、凸台 52。

（五）具体实施方式

[0016] 下面结合附图和具体的实施例来对本实用新型做进一步的说明，但不能以此来限制本实用新型的保护范围。

[0017] 请看图 1，图 1 为本实用新型的斜挂件外观图。图 2 为本实用新型斜挂件的竖剖视图（卸下定位销后）。由图 1 和图 2 可知，本实用新型的斜挂件，包括挂件本体 1，挂件本体 1 呈一条状体，挂件本体 1 顶部边缘自内至外设置有若干挂槽 2，用于悬挂小件物品，挂件本体 1 内端为一套筒体 3，套筒体 3 内开有第一通孔 31，斜挂件通过该第一通孔 31 套装在晾衣架的竖杆上，在套筒体 3 上设有一垂直于所述的套筒体 3 的固定端 4，在该固定端 4 内开有与所述第一通孔 31 连通的第二通孔 41。

[0018] 再请看图 4，图 4 为本实用新型斜挂件的定位销在螺母旋紧状态的示意图。由图 4 可以看出，在本实用新型斜挂件的套筒体 3 的固定端 4 的第一通孔 31 中设有一定位销 5，该定位销 5 为长度大于所述第二通孔 41 长度的正六角柱体，定位销 5 的内端为与竖杆外径相同的弧形凹槽 51，外端设有一个外径大于所述第二通孔 41 内径的凸台 52，如图 5。该定位销 5 放置于第二通孔 41 内时，凸台 52 抵于固定端 4 的顶端边缘，使该定位销 5 不会透过第二通孔 41 完全进入第一通孔 31 内。所述固定端 4 的外壁上制有外螺纹 441，该外螺纹 441 上旋有一个端部封闭的螺母 6，该螺母 6 的端部压于定位销 5 的凸台 52 上。

[0019] 图 3 和图 4 为本实用新型斜挂件松开和压紧状态时定位销位置示意图。图 3 为本实用新型的斜挂件中的定位销在螺母未旋紧状态的示意图。图 4 为本实用新型的斜挂件中的定位销在螺母旋紧状态的示意图。

[0020] 自由伸缩状态：旋松螺母 6，使该螺母 6 的封闭端抵压定位销 5 的压力减小，则定位销 5 的内端收于第二通孔 41 内，可以根据实际情况调节该斜挂件在竖杆上的上下位置。

[0021] 旋紧固定状态：

[0022] 旋合螺母 6，使该螺母 6 的封闭端抵压定位销 5 的压力增大，使定位销 5 的内端弧形凹槽接触于竖杆的外壁上。逐渐加大螺母 6 的旋紧力，该定位销 5 的内端略突出于第一通孔 31 的内壁，则定位销 5 与竖杆之间的压力也增大，该压力的增大使竖杆与定位销 5 摩擦力也增大，当摩擦力增大至大于竖杆与定位销 5 之间伸缩力时，竖杆和斜挂件形成一个固定的整体。

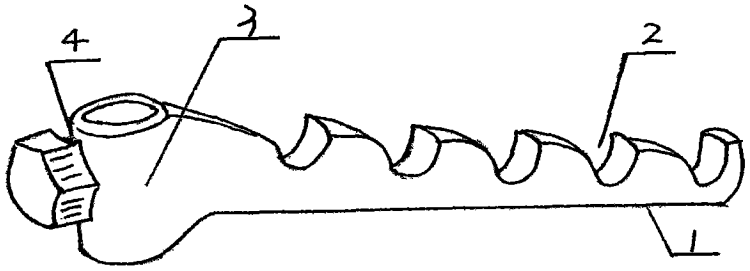

图 1

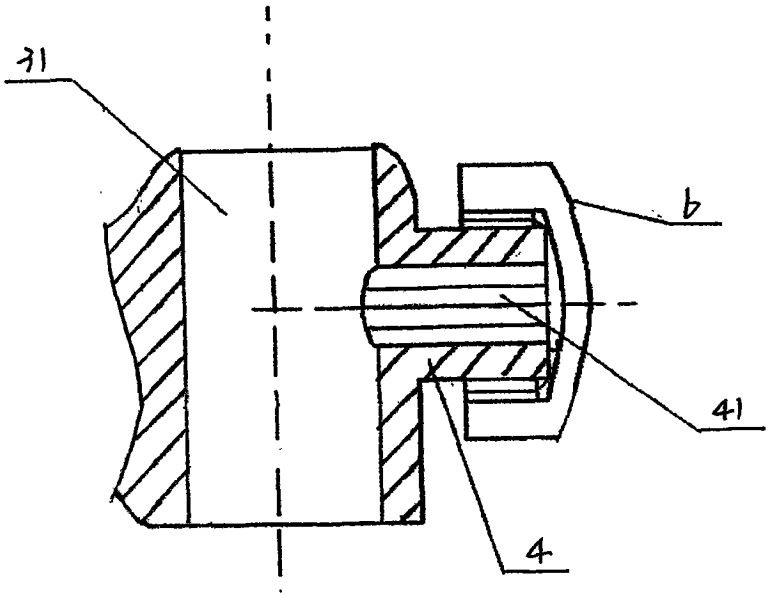

图 2

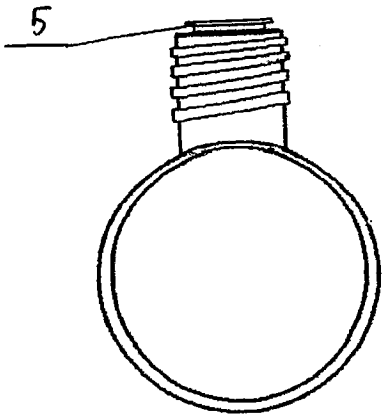

图 3

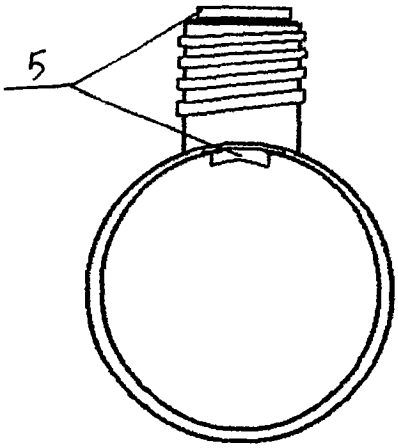

图 4

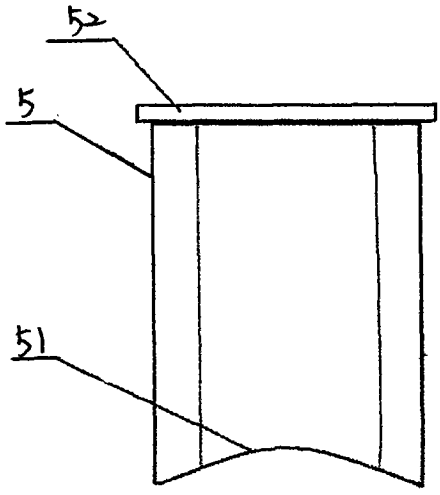

图 5