(19)中华人民共和国国家知识产权局

(12)实用新型专利

(10)授权公告号 CN 203046031 U
(45)授权公告日 2013.07.10

(21)申请号 201320029627.0

(22)申请日 2013.01.21

(73)专利权人 江苏远见塑胶发展有限公司
地址 223800 江苏省宿迁市经济开发区通达大道 887 号

(72)发明人 赵远见

(74)专利代理机构 南京知识律师事务所 32207
代理人 汪旭东

(51)Int.Cl.
B29B 9/16(2006.01)
B29B 13/06(2006.01)

权利要求书1页 说明书2页 附图1页

(54)实用新型名称

一种用于塑料颗粒自动除水的设备

(57)摘要

一种用于塑料颗粒自动除水的设备，包括储料箱和风机，所述储料箱和风机连接，所述储料箱设置有进料口和出料口。本设备使用时工人只需要将塑料颗粒放入储料箱后打开储料箱顶盖然后开启风机，随着风机的不断吹风，塑料颗粒的含水量不断减少，颗粒被吹起的高度不断增加，当除水符合要求后就会沿着出料口飞出。本实用新型结构简单，制作成本低，而且使用方便，效果明显。

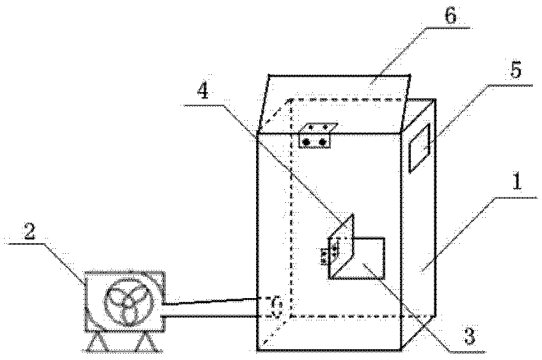

CN 203046031 U

1. 一种用于塑料颗粒自动除水的设备，其特征在于：包括储料箱和风机，所述储料箱和风机连接，所述储料箱设置有进料口和出料口。

2. 根据权利要求 1 所述的一种用于塑料颗粒自动除水的设备，其特征在于：所述储料箱顶盖可以打开和关闭。

3. 根据权利要求 1 所述的一种用于塑料颗粒自动除水的设备，其特征在于：所述进料口设置有挡板 。

4. 根据权利要求 1 所述的一种用于塑料颗粒自动除水的设备，其特征在于：所述出料口设置在储料箱上部。

一种用于塑料颗粒自动除水的设备

技术领域

[0001] 本实用新型涉及塑料加工领域中一种塑料颗粒的除水装置。

背景技术

[0002] 塑料颗粒生产线主要组成：废旧塑料分类→自动破碎清洗→热塑成型→自动切粒→成品包装。

[0003] 其中在自动破碎清洗和热塑成型工艺之间还有一道脱水工序。传统的除水过程是通过人工除水的，效率较低，而且浪费人力资源，但是购买市场上已有的脱水装置结构复杂，价格昂贵。

发明内容

[0004] 本实用新型提供了一种用于塑料颗粒自动除水的设备，目的在于：通过一套简单的除水装置代替人工作业，从而提高作业效率降低人力成本。

[0005] 本实用新型的技术解决方案：

[0006] 一种用于塑料颗粒自动除水的设备，其特征在于：包括储料箱和风机，所述储料箱和风机连接，所述储料箱设置有进料口和出料口。

[0007] 所述储料箱顶盖可以打开和关闭。

[0008] 所述进料口设置有挡板 。

[0009] 所述出料口设置在储料箱上部。

[0010] 本实用新型的有益效果：

[0011] 本设备使用时工人只需要将塑料颗粒放入储料箱后打开储料箱顶盖然后开启风机，随着风机的不断吹风，塑料颗粒的含水量不断减少，颗粒被吹起的高度不断增加，当除水符合要求后就会沿着出料口飞出。本实用新型结构简单，制作成本低，而且使用方便，效果明显。

附图说明

[0012] 图 1 为本实用新型结构示意图。

[0013] 图中：1、储料箱；2、风机；3、进料口；4、挡板；5、出料口；6、顶盖。

具体实施方式

[0014] 以下结合实施例来具体说明本实用新型。

[0015] 如图 1 所示，储料箱 1 侧壁底部和风机 2 连接，侧壁上分别留有进料口 3 和出料口 5，其中出料口位置较高，进料口上设置有挡板 4，储料箱的顶盖 6 可以开合。

[0016] 使用方法：

[0017] 如图 1 所示，打开进料口 5 挡板 4 将待除水的塑料颗粒放入储料箱 1，之后开启风机 2，由于刚加入的塑料颗粒含有水分，重量较重，被吹起的高度较低，随着颗粒的含水量不

断减少，被吹起的高度不断增高，干燥后的塑料颗粒从出料口吹出，设置好风机的功率和出料口的高度就可以控制颗粒的干燥程度了。当除水结束后关闭进料口挡板和风机。

[0018] 综上，本实用新型达到预期效果。

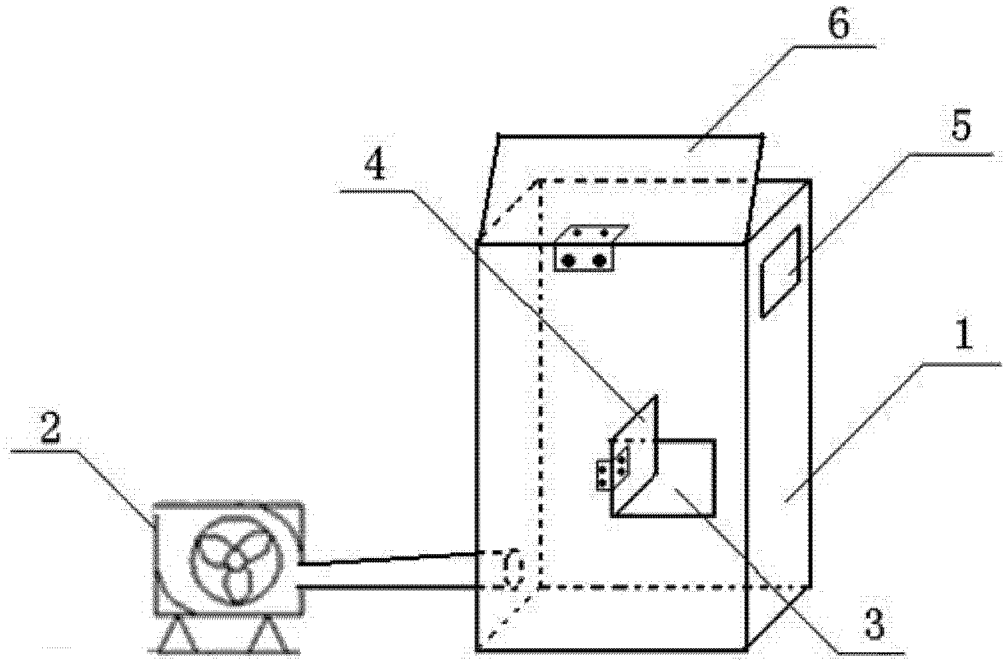

图 1