(19)国家知识产权局

(12)实用新型专利

(10)授权公告号 CN 222786904 U
(45)授权公告日 2025.04.25

(21)申请号 202421777714.9

(22)申请日 2024.07.25

(73)专利权人 广州味滋美食品有限公司
地址 510000 广东省广州市从化区鳌头镇正鳌路259号

(72)发明人 喻明 喻芳

(74)专利代理机构 广州万研知识产权代理事务所(普通合伙) 44418
专利代理师 韦肖燕

(51)Int.Cl.
A22C 25/02(2006.01)

权利要求书1页 说明书4页 附图3页

(54)实用新型名称

一种海鲜物料煨制加工用分离设备

(57)摘要

本实用新型提供一种海鲜物料煨制加工用分离设备,属于海鲜加工领域,包括底座,底座顶部的中部设有安装架,安装架内壁的两侧均开设有两个滑槽,两组滑槽的内壁均设有分离组件,安装架的顶部设有安装板,安装板顶部的中部开设有通槽,通槽的内壁设有滤水组件。本实用:两组振动电机带动振动筛震动,振动筛带动两组滑块在两组滑槽内的导向杆表面上下移动,滑块配合滑槽对两个弹簧进行不同程度的挤压,对振动筛的移动限位,振动筛对海鲜物料分离过滤,然后经过导料板进入集料箱,导料板配合两个连接轴在两个连接孔内转动,并将两个卡接头与两个卡接孔卡合,将其与限位板固定,避免在物料收集过程中原料掉落。

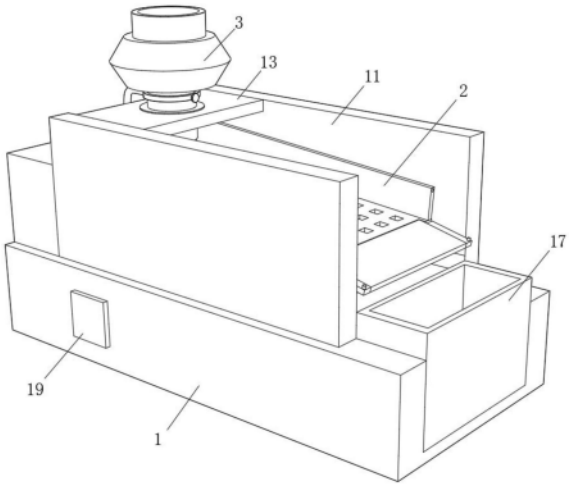

CN 222786904 U

1.一种海鲜物料煨制加工用分离设备,其特征在于,包括底座(1),所述底座(1)顶部的中部设有安装架(11),所述安装架(11)内壁的两侧均开设有两个滑槽(12),两组所述滑槽(12)的内壁均设有分离组件(2),所述安装架(11)的顶部设有安装板(13),所述安装板(13)顶部的中部开设有通槽(14),所述通槽(14)的内壁设有滤水组件(3);

所述分离组件(2)包括安装在两组滑槽(12)内壁的导向杆(21),两组所述导向杆(21)的表面均滑动连接有滑块(22),两组所述滑块(22)的顶部和底部均通过弹簧(23)与两组滑槽(12)的内壁固定连接,两组所述滑块(22)相对的一侧与振动筛(24)的两侧固定连接,所述振动筛(24)底部的两侧均设有两个振动电机(25),所述振动筛(24)顶部的边侧设有限位板(26),所述振动筛(24)的一端开设有贯穿槽(27),所述贯穿槽(27)内壁的两侧活动卡合有导料板(28);

所述滤水组件(3)包括安装在通槽(14)内壁的导料管(31),所述导料管(31)的顶部与过滤仓(32)底部的中部贯通连接,所述过滤仓(32)的顶部设置有进料管(33),所述过滤仓(32)底部的边侧开设有滤水孔,所述滤水孔内壁的边缘设有滤水堵头(34),所述滤水孔内壁的底部固定连接有连通管(35),所述连通管(35)的另一端与储液箱(36)的顶部贯通连接,所述储液箱(36)的一侧设有排液管(37)。

2.根据权利要求1所述的一种海鲜物料煨制加工用分离设备,其特征在于:所述贯穿槽(27)内壁的两侧均开设有连接孔(29),两个所述连接孔(29)的内壁与导料板(28)两端均设有的连接轴(210)活动卡合,所述导料板(28)顶部的两侧均设有卡接头(211),两个所述卡接头(211)的表面与限位板(26)两端均开设有的卡接孔(212)卡合连接。

3.根据权利要求1所述的一种海鲜物料煨制加工用分离设备,其特征在于:两组所述滑块(22)的顶部均开设有通孔(213),所述通孔(213)的内壁与导向杆(21)的表面穿插连接,所述限位板(26)的边侧与安装架(11)内壁的两侧滑动连接。

4.根据权利要求1所述的一种海鲜物料煨制加工用分离设备,其特征在于:所述安装架(11)内壁的底部设有收集壳体(15),所述收集壳体(15)的长度大于振动筛(24)的长度。

5.根据权利要求1所述的一种海鲜物料煨制加工用分离设备,其特征在于:所述底座(1)顶部的一侧开设有槽口(16),所述槽口(16)的内壁与集料箱(17)的底部卡合连接。

6.根据权利要求1所述的一种海鲜物料煨制加工用分离设备,其特征在于:所述通槽(14)内壁的边缘开设有环形槽(18),所述环形槽(18)的内壁与导料管(31)表面设有的安装环(38)卡合连接,所述导料管(31)顶端的表面设有电磁阀(39)。

7.根据权利要求1所述的一种海鲜物料煨制加工用分离设备,其特征在于:所述底座(1)的边侧设有控制面板(19),所述振动电机(25)和电磁阀(39)均通过控制面板(19)与外接电源电性连接。

一种海鲜物料煨制加工用分离设备

技术领域

[0001] 本实用新型涉及海鲜加工领域,具体为一种海鲜物料煨制加工用分离设备。

背景技术

[0002] 随着食品加工技术的发展,食品加工的产品不仅仅一些常规的肉类、蔬菜类的食品,海鲜类的密封包装食品的食用也越来越多,海鲜的肉质在特定工序加工下进行密封包装,加工后的食品可作为即食的菜类食品,也可作为调味食品,在该生产加工过程中需要进行不同步骤的处理,经检索申请号为CN201920291152.X所公开的一种壳类海鲜加工处理设备其记载了包括第一喷水组件和第二喷水组件可对壳类海鲜中的缝隙的脏污进行进一步的清洗,提高了海鲜整体的清洗效果,同时设置了第一弧形挡水板,防止水的迸溅,第一弧形挡水板为透明的塑料壳,工作人员可检查整体的的清洗效果,在第一弧形挡水板上设置有两个第一转动门,打开第一转动门后,工作人员可通过第一工位槽口翻转海鲜,可增加壳类海鲜整体的清洗效果,并且清洗更高效,但上述描述在实际使用时还存在以下缺陷:该加工处理设备在使用时仅仅只对海鲜物料进行清洗处理,无法在海鲜煨制加工后对其进行分离操作,使得海鲜的加工无法持续进行,因此需要设计一种实用性强的海鲜物料煨制加工用分离设备。

实用新型内容

[0003] 本实用新型的目的在于提供一种海鲜物料煨制加工用分离设备,以解决上述背景技术提出的问题。

[0004] 为实现上述目的,本实用新型提供如下技术方案:一种海鲜物料煨制加工用分离设备,包括底座,所述底座顶部的中部设有安装架,所述安装架内壁的两侧均开设有两个滑槽,两组所述滑槽的内壁均设有分离组件,所述安装架的顶部设有安装板,所述安装板顶部的中部开设有通槽,所述通槽的内壁设有滤水组件;

[0005] 所述分离组件包括安装在两组滑槽内壁的导向杆,两组所述导向杆的表面均滑动连接有滑块,两组所述滑块的顶部和底部均通过弹簧与两组滑槽的内壁固定连接,两组所述滑块相对的一侧与振动筛的两侧固定连接,所述振动筛底部的两侧均设有两个振动电机,所述振动筛顶部的边侧设有限位板,所述振动筛的一端开设有贯穿槽,所述贯穿槽内壁的两侧活动卡合有导料板;

[0006] 所述滤水组件包括安装在通槽内壁的导料管,所述导料管的顶部与过滤仓底部的中部贯通连接,所述过滤仓的顶部设置有进料管,所述过滤仓底部的边侧开设有滤水孔,所述滤水孔内壁的边缘设有滤水堵头,所述滤水孔内壁的底部固定连接有连通管,所述连通管的另一端与储液箱的顶部贯通连接,所述储液箱的一侧设有排液管。

[0007] 作为本实用新型一种优选方案:所述贯穿槽内壁的两侧均开设有连接孔,两个所述连接孔的内壁与导料板两端均设有的连接轴活动卡合,所述导料板顶部的两侧均设有卡接头,两个所述卡接头的表面与限位板两端均开设有的卡接孔卡合连接。

[0008] 作为本实用新型一种优选方案:两组所述滑块的顶部均开设有通孔,所述通孔的内壁与导向杆的表面穿插连接,所述限位板的边侧与安装架内壁的两侧滑动连接。

[0009] 作为本实用新型一种优选方案:所述安装架内壁的底部设有收集壳体,所述收集壳体的长度大于振动筛的长度。

[0010] 作为本实用新型一种优选方案:所述底座顶部的一侧开设有槽口,所述槽口的内壁与集料箱的底部卡合连接。

[0011] 作为本实用新型一种优选方案:所述通槽内壁的边缘开设有环形槽,所述环形槽的内壁与导料管表面设有的安装环卡合连接,所述导料管顶端的表面设有电磁阀。

[0012] 作为本实用新型一种优选方案:所述底座的边侧设有控制面板,所述振动电机和电磁阀均通过控制面板与外接电源电性连接。

[0013] 与现有技术相比,本实用新型的有益效果是:

[0014] (1)通过两组振动电机带动振动筛震动,振动筛带动两组滑块在两组滑槽内的导向杆表面上下移动,两组滑块配合两组滑槽对若干个弹簧进行不同程度的挤压,从而对振动筛的移动进行限位,振动筛配合表面的筛孔对海鲜物料分离过滤,然后经过导料板进入集料箱内,导料板配合两个连接轴在两个连接孔内转动,并将两个卡接头与两个卡接孔卡合,从而将其与限位板卡合固定,避免在物料收集过程中原料掉落;

[0015] (2)通过将煨制好的海鲜物料从进料管倒入过滤仓内,然后经过滤水堵头将仓内含有的液体过滤,然后从连通管送入储液箱内,从而将海鲜物料含有的大部分液体分离,打开电磁阀,使得海鲜物料从导料管掉落,并进入到振动筛表面,进行后续的分离操作。

附图说明

[0016] 图1为本实用新型的结构示意图;

[0017] 图2为本实用新型的结构示意图之一;

[0018] 图3为本实用新型的部分结构示意图;

[0019] 图4为本实用新型的分离组件结构示意图;

[0020] 图5为本实用新型的滤水组件结构示意图。

[0021] 图中:1、底座;11、安装架;12、滑槽;13、安装板;14、通槽;15、收集壳体;16、槽口;17、集料箱;18、环形槽;19、控制面板;2、分离组件;21、导向杆;22、滑块;23、弹簧;24、振动筛;25、振动电机;26、限位板;27、贯穿槽;28、导料板;29、连接孔;210、连接轴;211、卡接头;212、卡接孔;213、通孔;3、滤水组件;31、导料管;32、过滤仓;33、进料管;34、滤水堵头;35、连通管;36、储液箱;37、排液管;38、安装环;39、电磁阀。

具体实施方式

[0022] 为使本实用新型实施方式的目的、技术方案和优点更加清楚,下面将结合本实用新型实施方式中的附图,对本实用新型实施方式中的技术方案进行清楚、完整地描述,显然,所描述的实施方式是本实用新型一部分实施方式,而不是全部的实施方式。基于本实用新型中的实施方式,本领域普通技术人员在没有作出创造性劳动前提下所获得的所有其他实施方式,都属于本实用新型保护的范围。

[0023] 请参阅图1-图5,一种海鲜物料煨制加工用分离设备,包括底座1,底座1顶部的中

部设有安装架11,安装架11内壁的两侧均开设有两个滑槽12,两组滑槽12的内壁均设有分离组件2,安装架11的顶部设有安装板13,安装板13顶部的中部开设有通槽14,通槽14的内壁设有滤水组件3;

[0024] 请参阅图4,分离组件2包括安装在两组滑槽12内壁的导向杆21,两组导向杆21的表面均滑动连接有滑块22,两组滑块22的顶部和底部均通过弹簧23与两组滑槽12的内壁固定连接,两组滑块22相对的一侧与振动筛24的两侧固定连接,振动筛24底部的两侧均设有两个振动电机25,振动筛24顶部的边侧设有限位板26,振动筛24的一端开设有贯穿槽27,贯穿槽27内壁的两侧活动卡合有导料板28。

[0025] 具体使用时:两组振动电机25带动振动筛24震动,振动筛24带动两组滑块22在两组滑槽12内的导向杆21表面上下移动,两组滑块22配合两组滑槽12对若干个弹簧23进行不同程度的挤压,从而对振动筛24的移动进行限位,振动筛24配合表面的筛孔对海鲜物料分离过滤,然后经过导料板28进入集料箱17内,导料板28配合两个连接轴210在两个连接孔29内转动,并将两个卡接头211与两个卡接孔212卡合,从而将其与限位板26卡合固定,避免在物料收集过程中原料掉落。

[0026] 请参阅图2、图5,滤水组件3包括安装在通槽14内壁的导料管31,导料管31的顶部与过滤仓32底部的中部贯通连接,过滤仓32的顶部设置有进料管33,过滤仓32底部的边侧开设有滤水孔,滤水孔内壁的边缘设有滤水堵头34,滤水孔内壁的底部固定连接有连通管35,连通管35的另一端与储液箱36的顶部贯通连接,储液箱36的一侧设有排液管37。

[0027] 具体使用时:将煨制好的海鲜物料从进料管33倒入过滤仓32内,然后经过滤水堵头34将仓内含有的液体过滤,然后从连通管35送入储液箱36内,从而将海鲜物料含有的大部分液体分离,打开电磁阀39,使得海鲜物料从导料管31掉落,并进入到振动筛24表面,进行后续的分离操作。

[0028] 请参阅图4,贯穿槽27内壁的两侧均开设有连接孔29,两个连接孔29的内壁与导料板28两端均设有的连接轴210活动卡合,导料板28顶部的两侧均设有卡接头211,两个卡接头211的表面与限位板26两端均开设有的卡接孔212卡合连接。

[0029] 具体使用时:导料板28配合两个连接轴210在两个连接孔29内转动,并将两个卡接头211与两个卡接孔212卡合,从而将其与限位板26卡合固定,避免在物料收集过程中原料掉落。

[0030] 请参阅图4,两组滑块22的顶部均开设有通孔213,通孔213的内壁与导向杆21的表面穿插连接,限位板26的边侧与安装架11内壁的两侧滑动连接。

[0031] 具体使用时:两组滑块22配合通孔213在两组导向杆21的表面移动,限位板26的边侧与安装架11内壁的两侧滑动,从而对振动筛24的移动进行限位。

[0032] 请参阅图3,安装架11内壁的底部设有收集壳体15,收集壳体15的长度大于振动筛24的长度。

[0033] 具体使用时:收集壳体15的长度大于振动筛24的长度,从而便于将振动筛24分离掉落的残渣和液体进行收集。

[0034] 请参阅图3,底座1顶部的一侧开设有槽口16,槽口16的内壁与集料箱17的底部卡合连接。

[0035] 具体使用时:集料箱17的底部与槽口16的内壁卡合,从而将其与底座1安装固定,

以便于对海鲜物料进行收集。

[0036] 请参阅图3,通槽14内壁的边缘开设有环形槽18,环形槽18的内壁与导料管31表面设有的安装环38卡合连接,导料管31顶端的表面设有电磁阀39。

[0037] 具体使用时:安装环38的表面与环形槽18的内壁卡合,从而将其导料管31与安装板13安装固定。

[0038] 请参阅图1,底座1的边侧设有控制面板19,振动电机25和电磁阀39均通过控制面板19与外接电源电性连接。

[0039] 具体使用时:利用控制面板19对振动电机25和电磁阀39进行控制,从而便于装置对煨制还的海鲜物料进行分离。

[0040] 使用时,将煨制好的海鲜物料从进料管33倒入过滤仓32内,然后经过滤水堵头34将仓内含有的液体过滤,然后从连通管35送入储液箱36内,从而将海鲜物料含有的大部分液体分离,打开电磁阀39,使得海鲜物料从导料管31掉落,并进入到振动筛24表面,两组振动电机25带动振动筛24震动,振动筛24带动两组滑块22在两组滑槽12内的导向杆21表面上下移动,两组滑块22配合两组滑槽12对若干个弹簧23进行不同程度的挤压,从而对振动筛24的移动进行限位,振动筛24配合表面的筛孔对海鲜物料分离过滤,然后经过导料板28进入集料箱17内,导料板28配合两个连接轴210在两个连接孔29内转动,并将两个卡接头211与两个卡接孔212卡合,从而将其与限位板26卡合固定,避免在物料收集过程中原料掉落。

[0041] 本说明中未作详细描述的内容属于本领域专业技术人员公知的现有技术,尽管参照前述实施例对本实用新型进行了详细的说明,对于本领域的技术人员来说,其依然可以对前述各实施例所记载的技术方案进行修改,或者对其中部分技术特征进行等同替换,凡在本实用新型的精神和原则之内,所作的任何修改、等同替换、改进等,均应包含在本实用新型的保护范围之内。

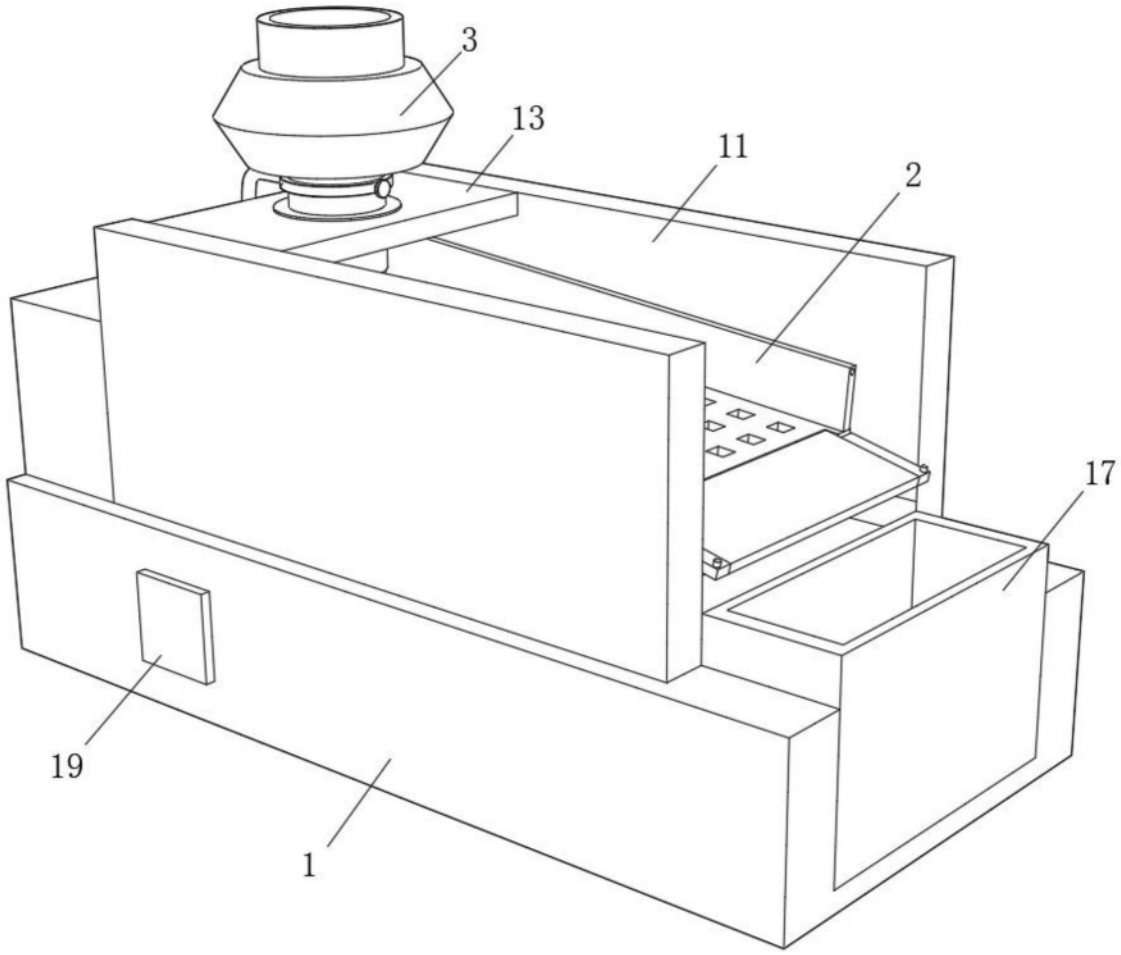

图1

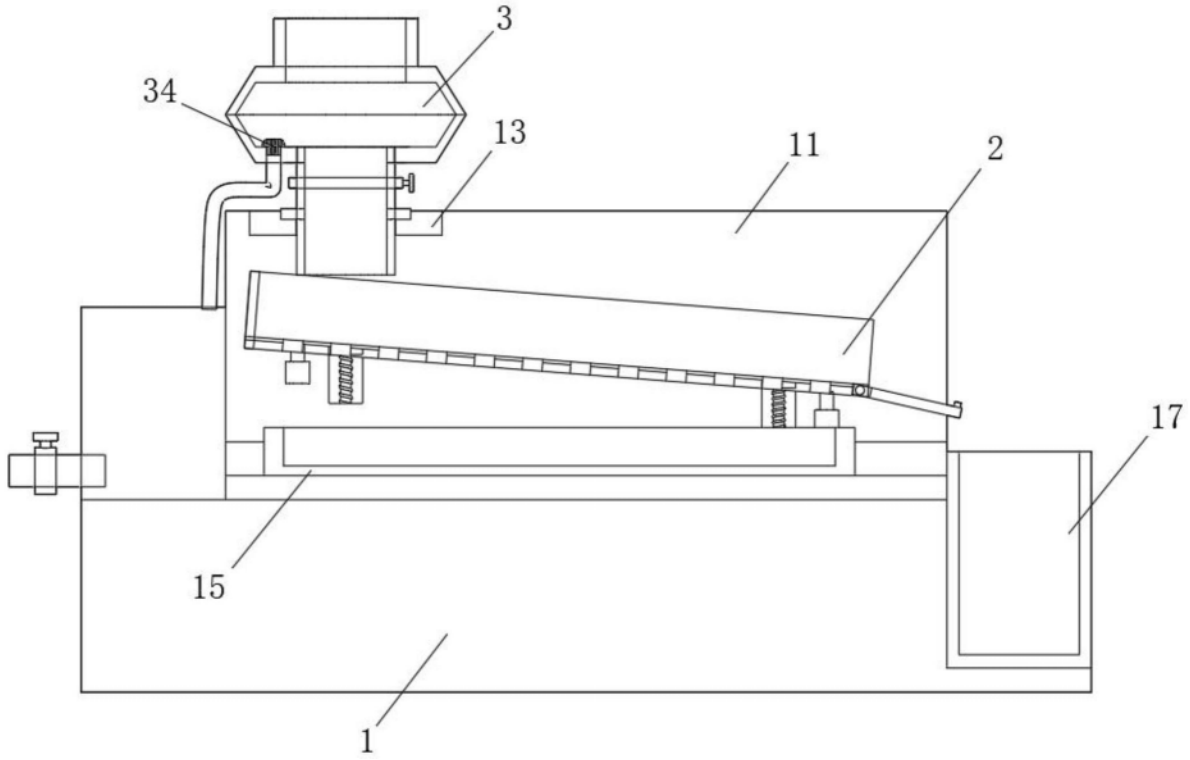

图2

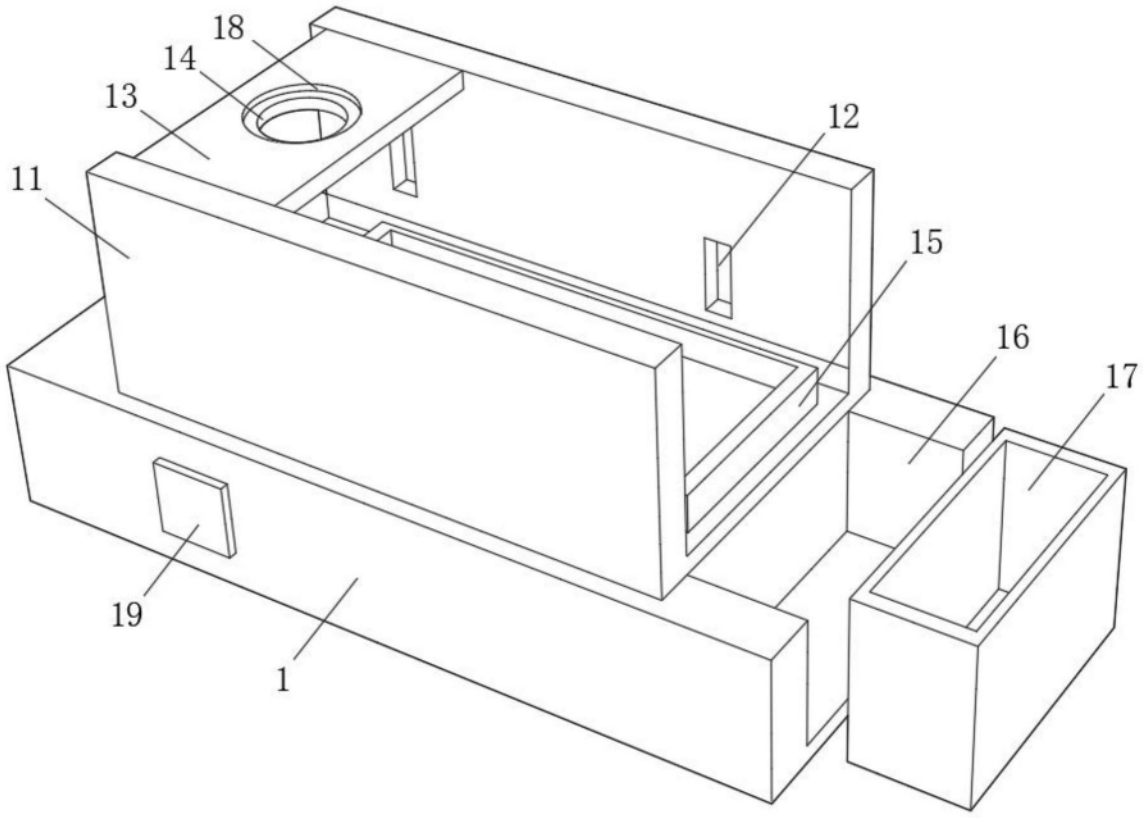

图3

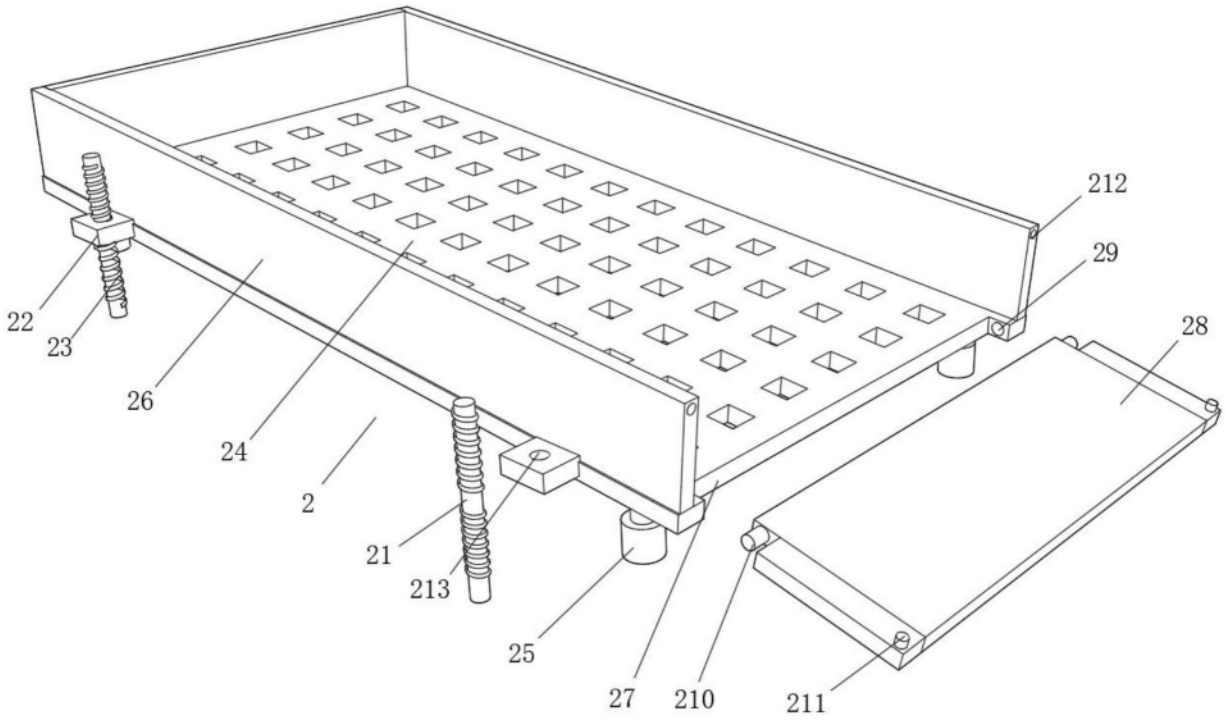

图4

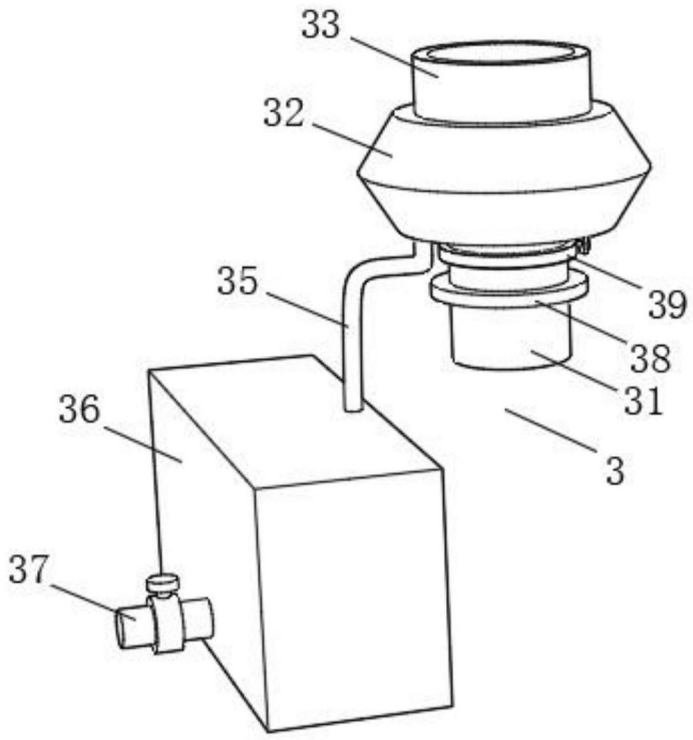

图5