[19] 中华人民共和国国家知识产权局

[51] Int. Cl.
F24F 13/02 (2006.01)

[12] 实用新型专利说明书

专利号 ZL 200820158137.X

[45] 授权公告日 2009 年 10 月 14 日

[11] 授权公告号 CN 201327155Y

[22] 申请日 2008.12.29

[21] 申请号 200820158137.X

[73] 专利权人 上海汽车空调配件有限公司

地址 201204 上海市浦东新区莲溪路 1188 号

[72] 发明人 王游沼 郑鸿川

[74] 专利代理机构 上海世贸专利代理有限责任公司

代理人 李浩东

权利要求书 1 页 说明书 2 页 附图 1 页

[54] 实用新型名称

一种空调管路双开槽压板

[57] 摘要

本实用新型公开了一种空调管路双开槽压板，其特征在于：所述压板开设有两个安装孔，每个安装孔内均设有一管路，在管路端部有一镦头结构，在镦头结构后部有一段和压板厚度等长的扩口，将此扩口嵌入压板的安装孔内，压板的两侧均开设有一槽口，槽口的宽度小于安装孔内径，两个安装孔之间的压板处设有一圆孔，产品其优点在于：提高产品质量，增加产品结构的稳定性能；节约材料，降低成本，产品整体设计结构合理，具有很好的实用性，易于推广应用。

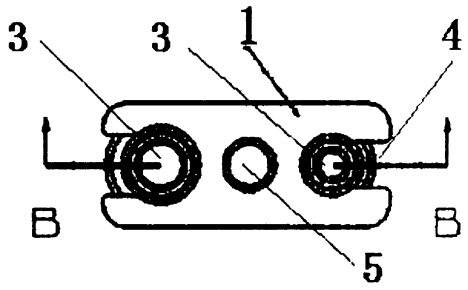

1、一种空调管路双开槽压板，它主要包括压板（1），其特征在于：所述压板（1）开设有两个安装孔（3），每个安装孔（3）内均设有一管路（2），在管路端部有一镦头结构,在镦头结构后部有一段和压板厚度等长的扩口,将此扩口嵌入压板的安装孔内,压板（1）的两侧均开设有一槽口（4），槽口（4）的宽度小于安装孔（3）内径，两个安装孔（3）之间的压板（1）处设有一圆孔（5）。

2、根据权利要求 1 所述的一种空调管路双开槽压板，其特征在于：所述管路（2）的一端嵌入安装孔（3）内，管路端部成形镦头结构，镦头结构后部成形出扩口，管路（2）与安装孔（3）采用镦挤方式连接。

3、根据权利要求 1 所述的一种空调管路双开槽压板，其特征在于：所述槽口（4）与安装孔（3）相连通。

一种空调管路双开槽压板

技术领域：

本实用新型涉及空调管路配件的技术领域，具体的说是一种空调管路双开槽压板，特别涉及其机械连接结构。

背景技术：

目前各个汽车空调生产厂商都不能有效的改进单面开槽的压板。须知单面开槽的压板有着诸多弊端，如：①在开槽处的那根管路容易产生横向移动，影响产品质量；②压板上有部分材料是被浪费的；③在无开槽处的那根管路一般为套压板，影响产品质量。

发明内容：

本实用新型的目的在于提供一种空调管路双开槽压板，其在压板上引出两根管路，节省了材料，提高了产品质量，克服了现有技术中存在的缺点和不足。

为了实现上述目的，本发明的技术方案是：一种空调管路双开槽压板，它主要包括压板，其特征在于：所述压板开设有两个安装孔，每个安装孔内均设有一管路，在管路端部有一镦头结构,在镦头结构后部有一段和压板厚度等长的扩口,将此扩口嵌入压板的安装孔内,压板的两侧均开设有一槽口，槽口的宽度小于安装孔内径，两个安装孔之间的压板处设有一圆孔。

本实用新型公开了一种空调管路双开槽压板，其优点在于：提高

产品质量，增加产品结构的稳定性能；节约材料，降低成本，产品整体设计结构合理，具有很好的实用性，易于推广应用。

附图说明：

图 1 为原有技术的结构示意图

图 2 为图 1 的 A-A 剖视图

图 3 为本发明一实施例结构示意图

图 4 为图 3 的 B-B 剖视图

具体实施方式：

下面参照附图，对本实用新型进一步进行描述

本实用新型为一种空调管路双开槽压板，它主要包括压板 1，其特征在于：所述压板 1 开设有两个安装孔 3，每个安装孔 3 内均设有一管路 2，在管路端部有一镦头结构,在镦头结构后部有一段和压板厚度等长的扩口,将此扩口嵌入压板的安装孔内,压板 1 的两侧均开设有一槽口 4，槽口 4 的宽度小于安装孔 3 内径，两个安装孔 3 之间的压板 1 处设有一圆孔 5。

在具体实施时，所述管路 2 的一端嵌入安装孔 3 内，管路端部成形镦头结构，镦头结构后部成形出扩口，管路 2 与安装孔 3 采用镦挤方式连接，所述槽口 4 与安装孔 3 相连通。

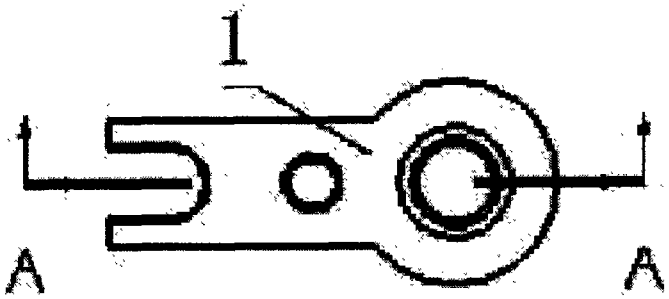

图 1

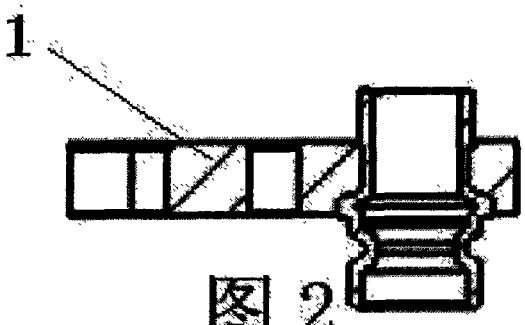

图 2

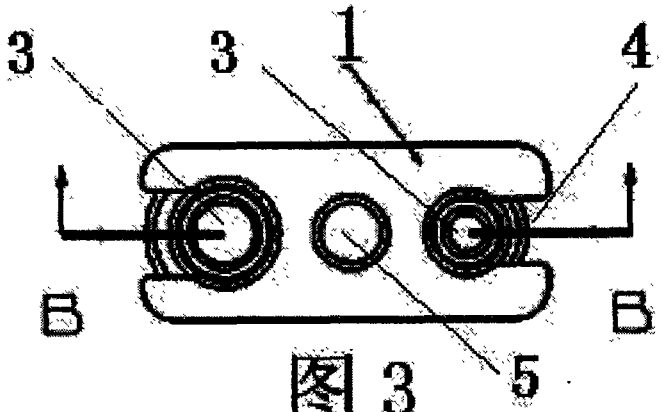

图 3

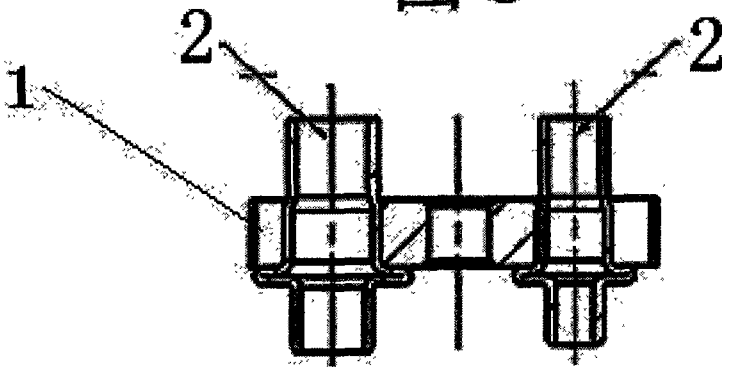

图 4