(19)中华人民共和国国家知识产权局

(12)发明专利申请

(10)申请公布号 CN 105361428 A
(43)申请公布日 2016.03.02

(21)申请号 201510725638.6

(22)申请日 2015.10.30

(71)申请人 李宗明
地址 541004 广西壮族自治区桂林市七星区施家园路28号

(72)发明人 李宗明

(74)专利代理机构 北京轻创知识产权代理有限公司 11212
代理人 周玉红

(51)Int.Cl.
A47B 21/00(2006.01)
A47B 13/08(2006.01)

权利要求书1页 说明书2页 附图1页

(54)发明名称

一种具有散热功能的笔记本电脑桌

(57)摘要

本发明涉及一种办公用品，特别涉及一种具有散热功能的笔记本电脑桌。本发明的具有散热功能的笔记本电脑桌包括方形的桌面板和四个桌脚，四个所述桌脚竖直安装在所述桌面板底部的四个角端，所述桌面板上开有方形的凹槽，所述凹槽中部开有贯穿桌面板的散热孔，所述散热孔内设置有过滤网，所述桌面板的底部在所述散热孔的四周围设有散热竖板，所述散热竖板的内侧壁之间固定有支架，在支架上设有风扇，所述风扇外接电源。优点：结构简单，使用方便，生产成本低，自带散热功能，方便用户使用，使用较为舒适，干净卫生，实用性较强。

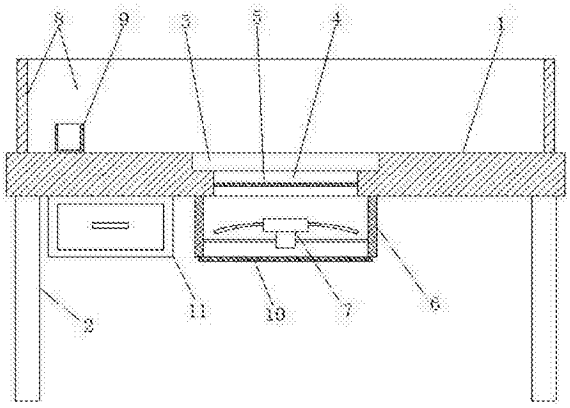

CN 105361428 A

1. 一种具有散热功能的笔记本电脑桌，其特征在于：包括方形的桌面板 (1) 和四个桌脚 (2)，四个所述桌脚 (2) 竖直安装在所述桌面板 (1) 底部的四个角端，所述桌面板 (1) 上开有方形的凹槽 (3)，所述凹槽 (3) 中部开有贯穿桌面板 (1) 的散热孔 (4)，所述散热孔 (4) 内设置有过滤网 (5)，所述桌面板 (1) 的底部在所述散热孔 (4) 的四周围设有散热竖板 (6)，所述散热竖板 (6) 的内侧壁之间固定有支架，在支架上设有风扇 (7)，所述风扇 (7) 外接电源。

2. 根据权利要求 1 所述的具有散热功能的笔记本电脑桌，其特征在于：所述风扇 (7) 向上吹风。

3. 根据权利要求 1 所述的一种具有散热功能的笔记本电脑桌，其特征在于：所述桌面板 (1) 两侧及后方外沿上竖直设置有挡板 (8)。

4. 根据权利要求 1 所述的一种具有散热功能的笔记本电脑桌，其特征在于：所述桌面板 (1) 上安装有置杯筒 (9)。

5. 根据权利要求 1 所述的一种具有散热功能的笔记本电脑桌，其特征在于：所述散热竖板 (6) 下端设置有用于除尘的可拆卸的进风格栅 (10)。

6. 根据权利要求 1 至 5 任一项所述的一种具有散热功能的笔记本电脑桌，其特征在于：所述桌面板 (1) 底部还固定有至少 1 个抽屉 (11)。

一种具有散热功能的笔记本电脑桌

技术领域

[0001] 本发明涉及一种办公用品，特别涉及一种具有散热功能的笔记本电脑桌。

背景技术

[0002] 现有的笔记本电脑桌在使用时，笔记本容易因各种原因发生移动，且电脑桌不具备散热功能，在长时间使用时往往要另外添加笔记本的散热装置用来辅助散热，导致安装起来较为麻烦，使用舒适性大大降低，不能满足人们的使用需求。

发明内容

[0003] 本发明所要解决的技术问题是提供一种具有散热功能的笔记本电脑桌，有效的解决了现有的笔记本电脑桌在使用时，笔记本容易因各种原因发生移动，且电脑桌不具备散热功能，在长时间使用时往往要另外添加笔记本的散热装置用来辅助散热，导致安装起来较为麻烦，使用舒适性大大降低，不能满足人们的使用需求的缺陷。

[0004] 本发明解决上述技术问题的技术方案如下：一种具有散热功能的笔记本电脑桌，包括方形的桌面板和四个桌脚，四个上述桌脚竖直安装在上述桌面板底部的四个角端，上述桌面板上开有方形的凹槽，上述凹槽中部开有贯穿桌面板的散热孔，上述散热孔内设置有过滤网，上述桌面板的底部在上述散热孔的四周围设有散热竖板，上述散热竖板的内侧壁之间固定有支架，在支架上设有风扇，上述风扇外接电源。

[0005] 进一步，上述风扇向上吹风。

[0006] 进一步，上述桌面板两侧及后方外沿上竖直设置有挡板。

[0007] 进一步，上述桌面板上安装有置杯筒。

[0008] 进一步，上述散热竖板下端设置有用于除尘的可拆卸的进风格栅。

[0009] 进一步，上述桌面板底部还固定有至少 1 个抽屉。

[0010] 本发明的有益效果是：结构简单，使用方便，生产成本低，自带散热功能，方便用户使用，使用较为舒适，干净卫生，实用性较强。

附图说明

[0011] 图 1 为本发明的具有散热功能的笔记本电脑桌的剖面结构图；

[0012] 图 2 为本发明的具有散热功能的笔记本电脑桌的俯视结构示意图。

[0013] 附图中，各标号所代表的部件列表如下：

[0014] 1、桌面板，2、桌脚，3、凹槽，4、散热孔，5、过滤网，6、散热竖板，7、风扇，8、挡板，9、置杯筒，10、进风格栅，11、抽屉。。

具体实施方式

[0015] 以下结合附图对本发明的原理和特征进行描述，所举实例只用于解释本发明，并非用于限定本发明的范围。

[0016] 实施例：如图1和2所示，本实施例的具有散热功能的笔记本电脑桌包括方形的桌面板1和四个桌脚2，四个上述桌脚2竖直安装在上述桌面板1底部的四个角端，上述桌面板1上开有方形的凹槽3，上述凹槽3中部开有贯穿桌面板1的散热孔4，上述散热孔4内设置有过滤网5，上述桌面板1的底部在上述散热孔4的四周围设有散热竖板6，上述散热竖板6的内侧壁之间固定有支架，在支架上设有风扇7，上述风扇7外接电源。

[0017] 上述风扇7向上吹风。

[0018] 上述桌面板1两侧及后方外沿上竖直设置有挡板8。

[0019] 上述桌面板1上安装有置杯筒9，使用过程中，可在置杯筒9内放置水杯，避免了直接放置在桌面板1水杯易倾倒，侵湿桌面板1的意外情况发生。

[0020] 上述散热竖板6下端设置有用于除尘的可拆卸的进风格栅10。

[0021] 上述桌面板1底部还固定有至少1个抽屉11，方便使用者放置文件等。

[0022] 本实施例的具有散热功能的笔记本电脑桌在使用过程中，将笔记本放置在桌面板1上的凹槽3内，当电脑温度偏高时，接通电源，打开风扇7，风扇7转动，空气由进风格栅10源源不断的进入散热竖板6围城的腔体内，后经过滤网5过滤，吹向笔记本电脑底端，进行散热。

[0023] 本发明的具有散热功能的笔记本电脑桌结构简单，使用方便，生产成本低，自带散热功能，方便用户使用，使用较为舒适，干净卫生，实用性较强。

[0024] 以上所述仅为本发明的较佳实施例，并不用以限制本发明，凡在本发明的精神和原则之内，所作的任何修改、等同替换、改进等，均应包含在本发明的保护范围之内。

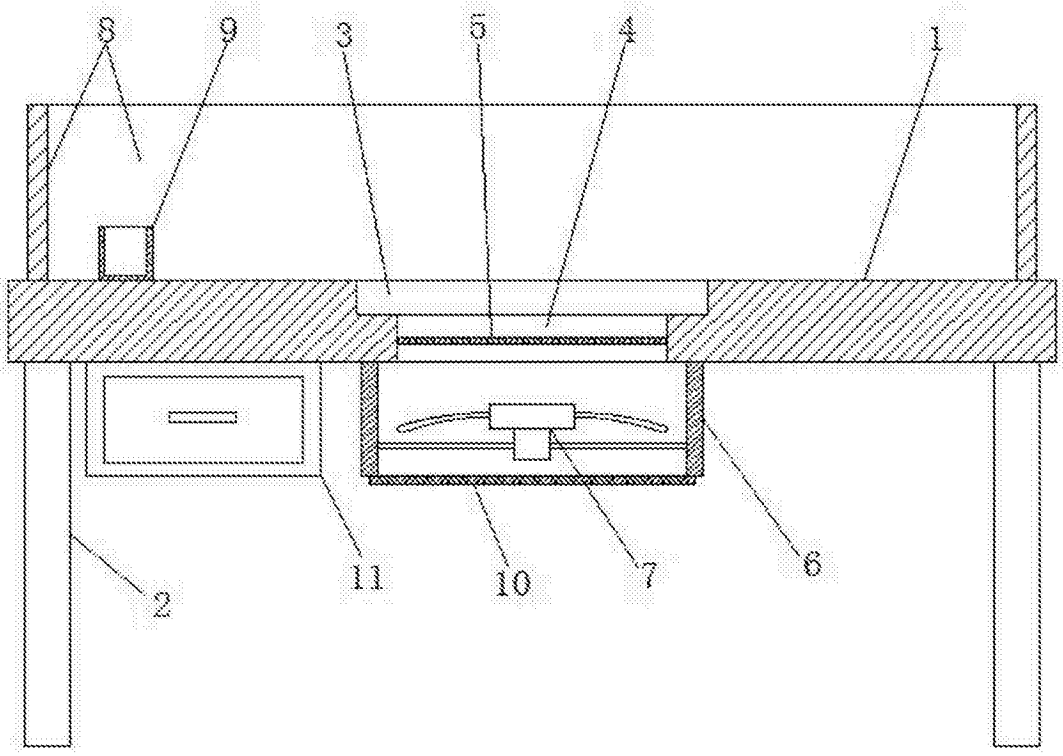

图 1

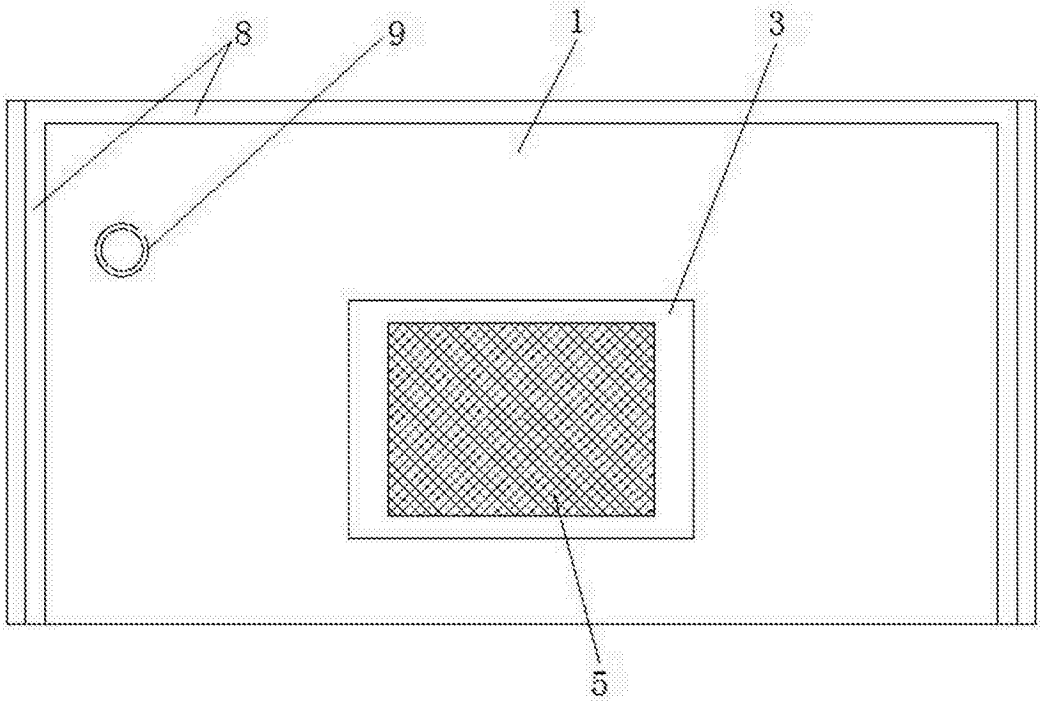

图 2