[19]中华人民共和国国家知识产权局

[51]Int. Cl[7]
B65D 49/12

# [12]实用新型专利说明书

[21] ZL 专利号 00208687.5

[45]授权公告日 2001 年 6 月 6 日

[11]授权公告号 CN 2433210Y

[22]申请日 2000.5.11 [24]颁证日 2001.3.29

[21]申请号 00208687.5

[73]专利权人 石代君

地址 621000 四川省绵阳市长虹大道中段 122－6 号

[72]设计人 石代君

权利要求书 1 页 说明书 2 页 附图页数 1 页

[54]实用新型名称 防假冒一次性玻泡封口瓶

[57]摘要

一种一次性使用的玻璃瓶，它是在玻璃瓶的口颈上部用圆弧形薄壁玻泡封口，瓶颈内含有多孔塞和盖有封口签、瓶口颈外部有透明防盗盖，利用圆弧形 玻泡易碎且碎后口颈部不规则和多孔塞使液体易倒出不易装进，整瓶封口状况 容易检测，使整瓶包装物易识别真假，玻璃瓶使用后不能复用，杜绝旧瓶装新 酒现象。

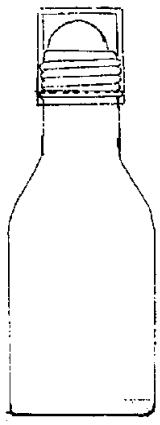

ISSN1008-4274

知识产权出版社出版

# 权　利　要　求　书

一种防假冒一次性玻泡封口瓶，中空，颈小，内装液体物质，其特征是：圆弧形薄壁玻璃泡与瓶口密封联接，玻璃泡上涂有乳胶层，颈口内压含多孔塞，多孔塞上盖有封口签，瓶口颈外罗纹联接有透明防盗盖。

# 说　明　书

## 防假冒一次性玻泡封口瓶

本实用新型涉及一种玻璃瓶，尤其是薄壁玻璃泡封口一的一次性使用玻璃瓶。

目前，公知的玻璃瓶品种多，但封口均采用压盖封口，瓶身都可以反复使用，能反复使用的玻璃瓶厂家可以回收再利用，同时也给广大制假者提供方便，这些人利用原厂外包装，“旧瓶装新酒”，利用相同包装物，内装造假的手段欺骗广大顾客。

本实用新型的目的在于提供一种只能一次性使用的玻璃瓶，使旧瓶无法再利用，使封装以后的成品易于检测真假。

本实用新型是这样实现的：在玻璃瓶颈的外上部，盖有有机玻璃罗纹防盗盖，瓶口内部压含有多孔塞、多孔塞上盖有封口签，封口签上部是圆弧形薄壁玻璃泡，下称玻泡，玻泡与瓶口四周密封联接，玻泡上涂有一层薄的乳胶，用以在使用时，当敲碎玻泡时，玻渣互相粘联，从而避免小粒玻渣掉入瓶内或四处飞散，封口签主要用以挡住因使用而敲掉的玻泡不致于掉入瓶内，亦作为封口标志或凭证，透明的有机玻璃盖用以观测瓶内玻泡封口状况，多孔塞向外倒出液体容易，内装困难，本瓶使用时必须敲掉玻泡，除去封口签上玻渣，取出封口签。倒出瓶内液体以后，瓶口参差不齐，向瓶内装液体困难，从而无法再利用，达到一次使用目的。

由于采用上述方案，玻璃瓶在使用过后不能再次使用，并且封口工艺相对复杂，玻泡制作成本低，一次性使用工艺性强，封装以后产品外观易于识别， 瓶一次性使用，从而根绝“旧瓶装新酒”现象。

正同结合附图和实施例对本实用新型进一步说明。

图 1 是本实用新型实施例外观图。

图 2 是实施例瓶颈口部分内部构造图。

图 3 是多孔塞结构及作用原理图。

其中 1 是圆弧形薄壁玻璃泡，2 封口签，3 多孔塞，4 有机玻璃防盗盖，5 多孔塞上的内孔，A 代表瓶身。

在图 3 中，*a* 表示多孔塞上部露在液面上的内孔（5）；*b* 表示中部内孔（5），C 表示下部内孔（5），*bc* 没在液面以下。

在图 1 所示实施例外观图中，有机玻璃防盗盖（4）与瓶口颈罗纹联接，透明，可以封装完好状况下透过瓶盖观测内部瓶口与玻泡（1）结合封装情况。有机玻璃防盗盖可用其它透明材料，如塑料。

图 2 是实施例瓶口颈部分内部构造图，玻泡（1）呈圆弧形，与瓶口圆周相联接，形成密封，封口签（2）盖在多孔塞（3）上面，防止玻泡（1）因使用而敲碎的玻渣掉入瓶内，多孔塞（3）压含在颈口中部，多孔塞（3）内含有从上到下呈圆周放射状排列的内孔（5），内孔（5）上部集合在一个小凹内，下部分散。玻泡（1）外涂有乳胶，用以互粘打碎的玻渣粒。

参见图 3，在使用本瓶时，扭开有机玻璃防盗盖（4）敲开玻泡（1），取出封口签（2），倾倒瓶身（A），其中 *b*、*c* 部分内孔（5）淹没在液体中，内装液体从内孔（5）流出，*a* 部分内孔（5）露在空气中，使外部空气进入瓶内的维持压力平衡。

使用后的瓶口玻泡玻裂，参差不齐，瓶身倒出液体容易，装入瓶内困难，从而达到一次性使用的目的。

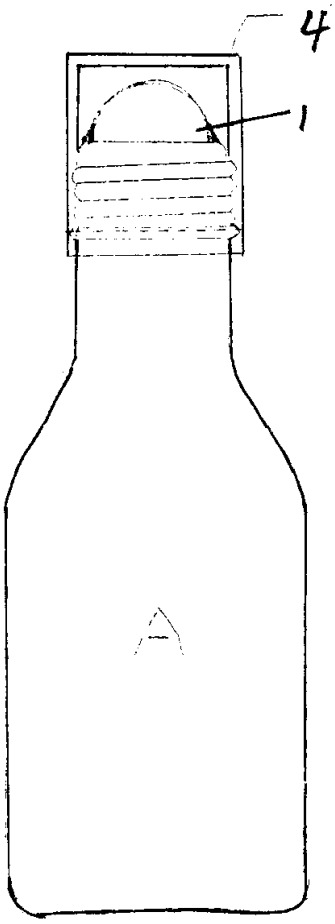


图 1

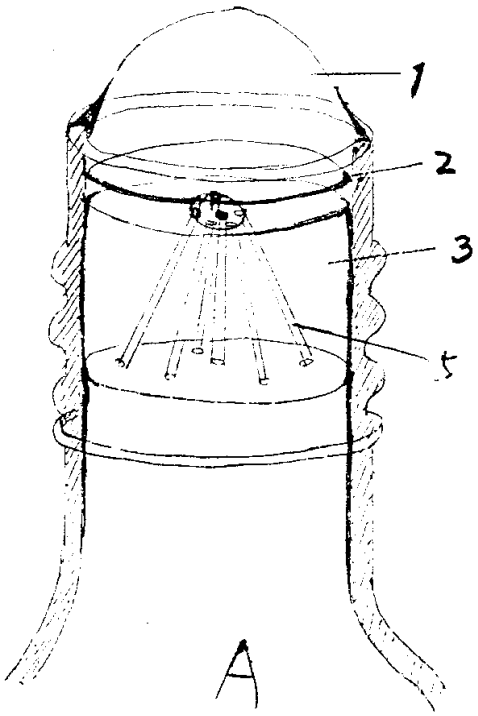


图 2

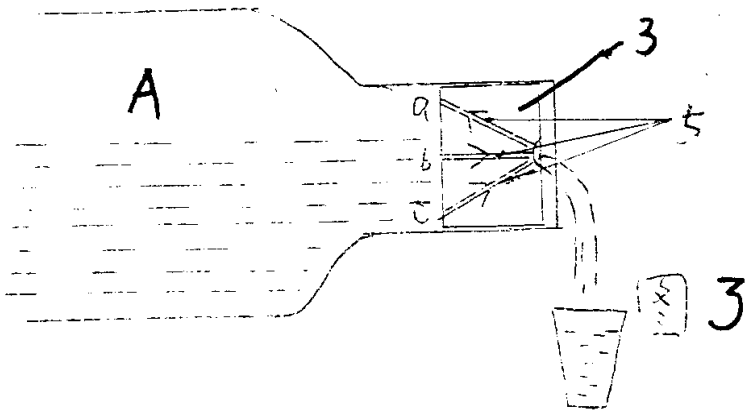


图 3