(19)中华人民共和国国家知识产权局

(12)实用新型专利

(10)授权公告号 CN 202671014 U
(45)授权公告日 2013.01.16

(21)申请号 201220364440.1

(22)申请日 2012.07.26

(73)专利权人 成都南铁结构工程有限公司
地址 610051 四川省成都市成华区二仙桥北路31号

(72)发明人 邹培东 庞严伟

(74)专利代理机构 成都九鼎天元知识产权代理有限公司 51214
代理人 钱成岑 詹永斌

(51)Int.Cl.
B66C 1/36(2006.01)

权利要求书 1 页 说明书 2 页 附图 2 页

(54)实用新型名称

一种吊钩自动脱钩装置

(57)摘要

本实用新型公开了一种吊钩自动脱钩装置，包括盖板、脱钩体和拉杆，所述脱钩体分为上部为开口向左的U型段和下部的支撑段，所述拉杆上设置一个环形凸台并在其下套接弹簧，然后自下而上穿过支撑段一直插入U型段上段直至凸台抵靠在支撑段内的孔上端，拉杆下端设有钢丝孔，所述盖板上设有供拉杆穿出的拉杆孔并固定在支撑段底部将弹簧封在支撑段的孔内。本实用新型的有益效果是：可以通过向下拉动拉杆，即可使钢丝绳自动脱钩，操作简单方便，安全可靠。

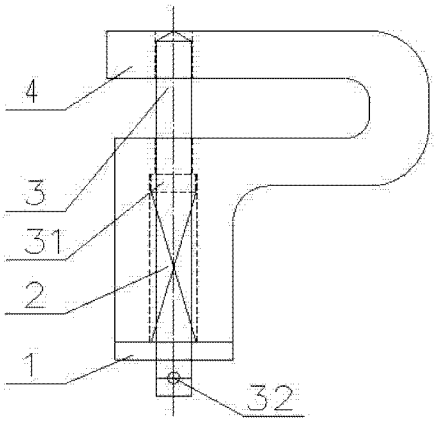

CN 202671014 U

1. 一种吊钩自动脱钩装置，其特征在于：包括盖板（1）、脱钩体（4）和拉杆（3），所述脱钩体（4）分为上部为开口向左的U型段和下部的支撑段，所述拉杆（3）上设置一个环形凸台（31）并在其下套接弹簧（2），然后自下而上穿过支撑段一直插入U型段上段直至凸台（31）抵靠在支撑段内的孔上端，拉杆（3）下端设有钢丝孔（32），所述盖板（1）上设有供拉杆（3）穿出的拉杆孔（12）并固定在支撑段底部将弹簧（2）封在支撑段的孔内。

2. 根据权利要求1所述的一种吊钩自动脱钩装置，其特征在于：所述盖板（1）上还有若干螺钉孔（11），盖板（1）通过螺钉将其固定在支撑段底部。

3. 根据权利要求1或2所述的一种吊钩自动脱钩装置，其特征在于：所述拉杆（3）穿过支撑段插入U型段上段的部分与U型段共同构成一个封闭的环形。

一种吊钩自动脱钩装置

技术领域

[0001] 本实用新型涉及吊钩技术领域，特别是一种吊钩自动脱钩装置。

背景技术

[0002] 在房屋建筑工程施工过程中，安装钢结构如柱子时，通常采用钢丝绳直接栓住柱子进行起吊，到位后进行安装，安装完成后，由施工人员爬上柱子取出钢丝绳方式，具有操作难度大、劳动强度高、耗时长、效率低下、险性大等缺点。

实用新型内容

[0003] 本实用新型的发明目的在于：针对上述存在的问题，提供一种吊钩自动脱钩装置，可以方便吊装施工完成后自动脱钩。

[0004] 本实用新型采用的技术方案是这样的：一种吊钩自动脱钩装置，包括盖板、脱钩体和拉杆，所述脱钩体分为上部为开口向左的U型段和下部的支撑段，所述拉杆上设置一个环形凸台并在其下套接弹簧，然后自下而上穿过支撑段一直插入U型段上段直至凸台抵靠在支撑段内的孔上端，拉杆下端设有钢丝孔，所述盖板上设有供拉杆穿出的拉杆孔并固定在支撑段底部将弹簧封在支撑段的孔内。

[0005] 作为优选，所述盖板上还有若干螺钉孔，盖板通过螺钉将其固定在支撑段底部。

[0006] 所述拉杆穿过支撑段插入U型段上段的部分与U型段共同构成一个封闭的环形。

[0007] 综上所述，由于采用了上述技术方案，本实用新型的有益效果是：可以通过向下拉动拉杆，即可使钢丝绳自动脱钩，操作简单方便，安全可靠。

附图说明

[0008] 图1是本实用新型的结构示意图。

[0009] 图2是图1中标记3的结构示意图。

[0010] 图3是图1中标记1的俯视图。

[0011] 图中标记：1为盖板，11为螺钉孔，12为拉杆孔，2为弹簧，3为拉杆，31为凸台，32为钢丝孔，4为脱钩体。

具体实施方式

[0012] 下面结合附图，对本实用新型作详细的说明。

[0013] 实施例：如图1所示，一种吊钩自动脱钩装置，包括盖板1、脱钩体4和拉杆3，所述脱钩体4分为上部为开口向左的U型段和下部的支撑段。

[0014] 如图2所示，所述拉杆3上设置一个环形凸台31，并在其下套接弹簧2，然后自下而上穿过支撑段一直插入U型段上段直至凸台31抵靠在支撑段内的孔上端。拉杆3上设置凸台31的结构具体如图2所示。

[0015] 拉杆3下端设有钢丝孔32，所述盖板1上设有供拉杆3穿出的拉杆孔12并固定在

支撑段底部将弹簧 2 封在支撑段的孔内。

[0016] 如图 3 所示，所述盖板 1 上还有若干螺钉孔 11，盖板 1 通过螺钉将其固定在支撑段底部。

[0017] 所述拉杆 3 穿过支撑段插入 U 型段上段的部分与 U 型段共同构成一个封闭的环形。

[0018] 在吊装钢结构过程中，先将钢丝绳穿进脱钩体 4 的 U 型段内，拉杆 3 在弹簧 2 的作用下，锁住钢丝绳，避免吊装过程中钢丝绳从脱钩体 4 内滑脱。

[0019] 当吊装动作完成后，施工人员可在地面上通过穿入拉杆 3 底部的钢丝孔 32 内的钢丝拉动拉杆 3，弹簧 2 被压缩，继续拉钢丝直到脱钩体 4 内钢丝绳可灵活自如地滑脱出来。

[0020] 以上所述仅为本实用新型的较佳实施例而已，并不用以限制本实用新型，凡在本实用新型的精神和原则之内所作的任何修改、等同替换和改进等，均应包含在本实用新型的保护范围之内。

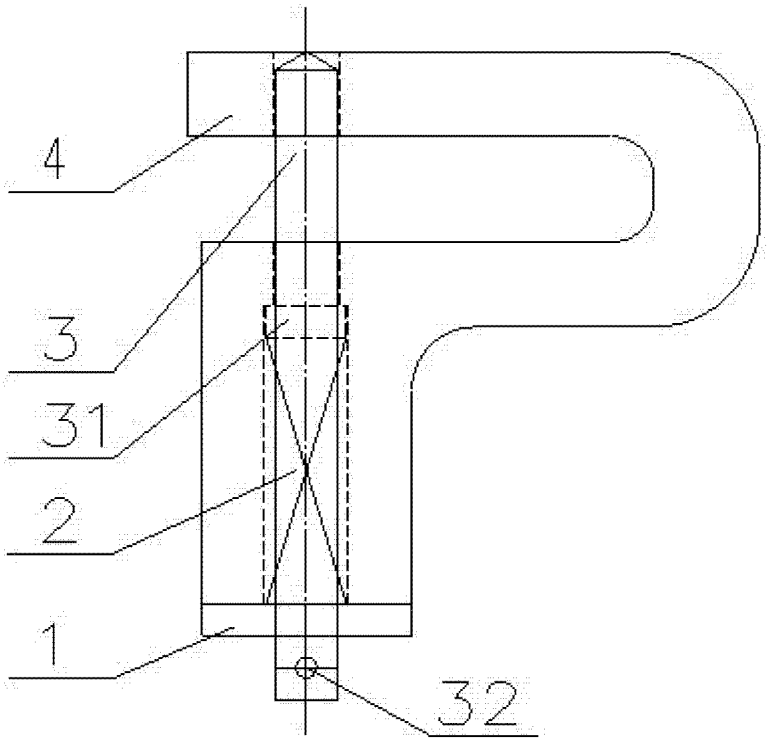

图 1

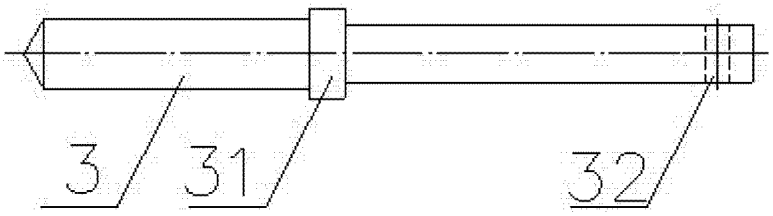

图 2

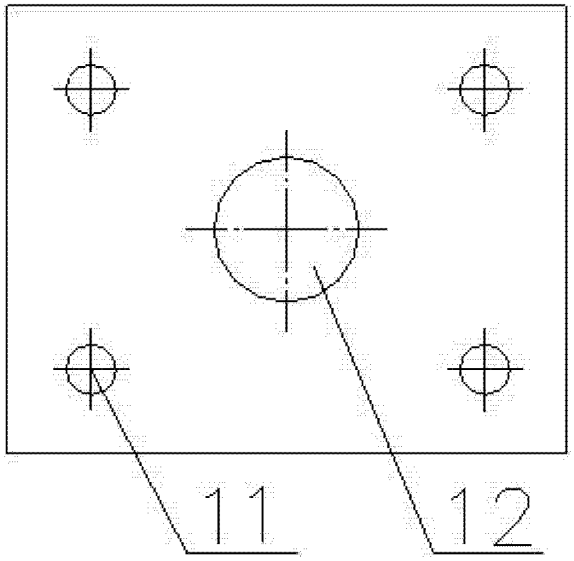

图 3