(19)中华人民共和国国家知识产权局

(12)发明专利

(10)授权公告号 CN 112714922 B
(45)授权公告日 2022.03.15

(21)申请号 201980061324.7
(22)申请日 2019.09.18
(65)同一申请的已公布的文献号
申请公布号 CN 112714922 A
(43)申请公布日 2021.04.27
(30)优先权数据
2018-173455 2018.09.18 JP
(85)PCT国际申请进入国家阶段日
2021.03.18
(86)PCT国际申请的申请数据
PCT/JP2019/036542 2019.09.18
(87)PCT国际申请的公布数据
WO2020/059747 JA 2020.03.26
(73)专利权人 今福洋介
地址 日本东京
(72)发明人 今福洋介
(74)专利代理机构 北京市铸成律师事务所 11313
代理人 王艳波 林军
(51)Int.Cl.
G06Q 30/06(2006.01)
G06F 16/9035(2006.01)
(56)对比文件
CN 108734522 A,2018.11.02
CN 101443804 A,2009.05.27
CN 107256598 A,2017.10.17
CN 107452146 A,2017.12.08
JP 2011159195 A,2011.08.18
JP 2002149797 A,2002.05.24
审查员 赵伟华

权利要求书2页 说明书26页 附图19页

(54)发明名称

信息处理装置

(57)摘要

本发明的课题在于提供能够将希望借出物品的一个以上的人和希望借入该物品的一个以上的人高效进行匹配的CtoC租赁平台。在对希望借出物品的贷方用户UL1至ULn和希望借入物品的借方用户UB1至UBm进行支援的管理服务器1中，展出获取部101获取由每个贷方用户UL1至ULn提供的展出信息。展出呈现部102将获取的一个以上的展出信息呈现给借方用户UB1至UBm。借入受理部103从借方用户UB受理想要借入物品的申请作为借入申请。借入呈现部104对贷方用户UL呈现已有借入申请。由此，解决上述课题。

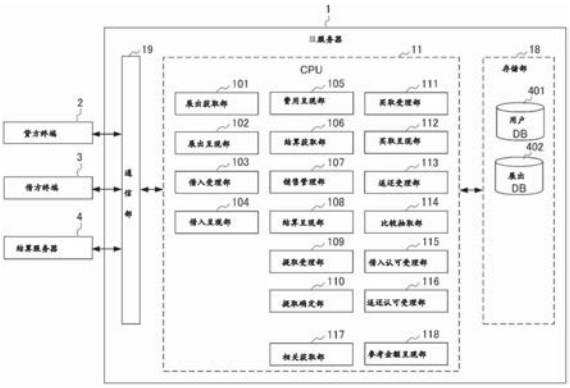

CN 112714922 B

1.一种信息处理装置,所述信息处理装置对希望借出物品的一个以上的第一用户和希望借入该物品的一个以上的第二用户进行支援,具备:

展出获取机构,获取由所述一个以上的第一用户各自提供的与所述物品有关的信息作为展出信息;

展出呈现机构,将通过所述展出获取机构获取的一个以上的所述展出信息呈现给所述一个以上的第二用户;

借入受理机构,在所述第二用户想要借入所述物品的申请存在的情况下,将所述申请受理为借入申请;

借入呈现机构,对所述第一用户呈现已存在所述借入申请;

费用呈现机构,对已进行所述借入申请的所述第二用户呈现借入所述物品所需的费用;

结算获取机构,在所述费用的结算已完成的情况下获取表示该结算完成的信息;

销售管理机构,将所述费用中的规定金额计入为销售额并对其进行管理;

结算呈现机构,向所述第一用户呈现所述结算已完成;

提取受理机构,在所述一个以上的第一用户各自想要提取所述销售额中至少一部分的申请存在的情况下,将其受理为提取申请;和

提取确定机构,根据所述提取申请的内容,确定所述销售额中的、所述一个以上的第一用户各自能够提取的金额,

所述展出信息中包含所述物品的拍摄图像,

所述信息处理装置进一步具备:

借入认可受理机构,对于所述第二用户已收取所述物品的时间点的所述物品的实物形态与所述展出信息所含的拍摄图像所显示的所述物品的形态之间的差异,在已借入所述物品的所述第二用户作出认可的情况下,对其进行受理;

返还受理机构,在所述物品的借入期间期满时,受理至少包含该期满时的所述物品的拍摄图像的返还信息;和

返还认可受理机构,对于向所述第一用户返还所述物品的时间点的所述物品的实物形态与所述返还信息所含的拍摄图像所显示的所述物品的形态之间的差异,在已借出所述物品的所述第一用户作出认可的情况下,对其进行受理。

2.根据权利要求1所述的信息处理装置,其中,

所述第一用户除了希望借出所述物品之外,还能够希望卖掉该物品,

所述第二用户除了希望借入所述物品之外,还能够希望买取该物品,

由所述一个以上的第一用户各自提供的所述展出信息中分别包含有与可否卖掉所述物品有关的信息,

所述信息处理装置进一步具备:

买取受理机构,在所述一个以上的第二用户中的规定的人想要买取所述物品的申请存在的情形下,将其受理为买取申请;和

买取呈现机构,对所述一个以上的第一用户中提供所述展出信息的人呈现已存在所述买取申请,其中,该展出信息包含作为与可否卖掉该物品有关的所述信息表示可卖掉所述物品的信息。

3.根据权利要求1或2所述的信息处理装置,其中,

所述信息处理装置进一步具备:

比较抽取机构,对所述展出信息所含的拍摄图像和所述返还信息所含的拍摄图像进行比较,抽取差异点。

4.根据权利要求3所述的信息处理装置,其中,

所述比较抽取机构采用使用在展出时和返还时的各时刻以相同距离以及角度拍摄的拍摄图像与所述展出信息所含的拍摄图像重合,抽取在展出时和返还时所述物品的差异点的方法,或者从所述拍摄图像抽取规定的特征量以进行比较的方法。

5.根据权利要求1或2所述的信息处理装置,其中,所述信息处理装置进一步具备:

相关获取机构,获取与所述物品相关的其他物品的交易实绩;和

参考金额呈现机构,根据所获取的所述其他物品的交易实绩呈现所述物品的所述费用的价格区间。

6.根据权利要求5所述的信息处理装置,其中,所述信息处理装置进一步具备:

评价受理机构,受理来自借入所述物品的所述第二用户的、与已借出该物品的所述第一用户和该物品中至少一个有关的评价、或者来自借出该物品的所述第一用户的、与已借入该物品的所述第二用户和该物品中至少一个有关的评价,

所述参考金额呈现机构进一步呈现关于所述物品的所述费用的历史和通过所述评价受理机构受理的所述评价的历史、以及关于与所述物品相关的其他物品的所述费用的历史和通过所述评价受理机构受理的所述评价的历史。

7.根据权利要求1或2所述的信息处理装置,其中,

所述展出呈现机构向所述一个以上的第二用户呈现至少包含与交付所述物品的场所有关信息的信息作为所述一个以上的所述展出信息。

8.根据权利要求1或2所述的信息处理装置,其中,

由所述第一用户向所述第二用户借出的所述物品包含从该第二用户向该第一用户转让的物品并由该第二用户继续使用的物品。

信息处理装置

技术领域

[0001] 本发明涉及信息处理装置。

背景技术

[0002] 过去,购入房、家电、汽车等新物品是很普遍的事情,属于持有这些物品为资产作为幸福指标的价值观所支配的时代。然而,作为BtoC(企业对消费者:Business to Consumer)、即企业面向普通消费者开展的业务,催生了以各种物品为对象的二手市场和租赁市场。这表明具有与上述价值观不同的价值观的人数正在增加。也有人认为,住房拥有率的下降和高收入阶层与低收入阶层形成的年收入两极分化是伴随这种价值观变化所产生的现象。

[0003] 为此,在当今社会,为了利用好个人所持有的资产,已经广泛使用匹配需求者和供应者的方法。这说明,越来越多的人有这样的想法:当想要的时候,高效地获取想要的东西,不是简单地扔掉不想要的东西,而是尽量让需要它的人使用。跳蚤市场等个人之间的买卖、拍卖、民宿等都是CtoC(消费者对消费者:Consumer to Consumer)交易的例子,均体现了上述的想法。

[0004] 在这种情况下,已经提供了匹配各类信息的系统(参照专利文献1)和用于进行CtoC交易的各种服务(参考非专利文献1至3)。

[0005] 专利文献

[0006] 专利文献1:日本特开2015-129983号公报

[0007] 非专利文献

[0008] 非专利文献1:“MERCARI”(https://www.mercari.com/jp/)

[0009] 非专利文献2:“YAHOO AUC!”(https://auctions.yahoo.co.jp/)

[0010] 非专利文献3:“STAY JAPAN”(https://stayjapan.com/)

[0011] 但是,在包括专利文献1以及非专利文献1至3的技术的现有技术中,CtoC的电商交易的对象不含物品的租赁。即,无法高效对希望借出物品的一个以上的人和希望借入该物品的一个以上的人进行匹配。

发明内容

[0012] 本发明是鉴于上述状况而完成的发明,其目的在于,提供能够对希望借出物品的一个以上的人和希望借入该物品的一个以上的人高效进行匹配的CtoC租赁平台。

[0013] 为了实现上述目的,本发明的一个实施方式的信息处理装置,对希望借出物品的一个以上的第一用户和希望借入该物品的一个以上的第二用户进行支援,具备:

[0014] 展出获取机构,获取由所述一个以上的第一用户各自提供的与所述物品有关的信息作为展出信息;

[0015] 展出呈现机构,将通过所述展出获取机构获取的一个以上的所述展出信息呈现给所述一个以上的第二用户;

[0016] 借入受理机构,在所述第二用户想要借入所述物品的申请存在的情况下,将所述申请受理为借入申请;和

[0017] 借入呈现机构,对所述第一用户呈现已存在所述借入申请。

[0018] 发明效果

[0019] 根据本发明,可以提供能对希望借出物品的一个以上的人和希望借入该物品的一个以上的人高效进行匹配的CtoC租赁平台。

附图说明

[0020] 图1是表示本发明的信息处理装置的一个实施方式涉及的包含管理服务器的信息处理系统的简要结构的图。

[0021] 图2是表示本服务的基本流程的概念图。

[0022] 图3是表示本服务中由借入申请者支付的费用流向的概念图。

[0023] 图4是表示图1的管理服务器的硬件结构的框图。

[0024] 图5是表示图4的管理服务器的功能结构一例的功能框图。

[0025] 图6是表示借助在贷方终端以及借方终端显示的GUI(图形用户接口)进行借入申请时的例子的图。

[0026] 图7是表示在图6显示的类别中示出“时尚”类别的按钮被按下时在贷方终端以及借方终端显示的画面具体例的图。

[0027] 图8是表示在按下图7显示的按钮时在贷方终端以及借方终端显示的画面具体例的图。

[0028] 图9是表示在按下图8显示的按钮时在贷方终端以及借方终端显示的画面具体例的图。

[0029] 图10是表示在贷方终端以及借方终端显示的主页的具体例的图。

[0030] 图11是表示进行新展出的操作时的操作画面具体例的图。

[0031] 图12是表示选择预想为属于借方用户所希望的展出物的类别的操作时在借方终端显示的操作画面具体例的图。

[0032] 图13是表示进行用于搜索借方用户所希望的展出物的检索操作时在借方终端显示的操作画面具体例的图。

[0033] 图14是表示进行借方用户所希望的展出物的交付场所的确认操作时在借方终端显示的操作画面具体例的图。

[0034] 图15是表示当贷方用户以及借方用户分别确认各展出物的借出历史的操作时在贷方终端以及借方终端分别显示的操作画面具体例的图。

[0035] 图16是表示在租赁物品的借方用户进行租赁期的延长申请时的处理流程的概念图。

[0036] 图17是表示当借方用户进行租赁期的延长申请时在借方终端显示的操作画面具体例的图。

[0037] 图18是表示当借出商品的贷方用户进行与租赁期的延长申请相应的操作时在贷方终端显示的操作画面具体例的图。

[0038] 图19是表示展出物的拍摄方法具体例的图。

具体实施方式

[0039] 以下使用附图对本发明的实施方式进行说明。

[0040] [系统结构]

[0041] 图1是表示本发明的信息处理装置的一个实施方式涉及的包含管理服务器1的信息处理系统的简要结构的图。

[0042] 图1所示的信息处理系统通过管理服务器1、贷方终端2-1至2-n(n为1以上的任意整数值)、借方终端3-1至3-m(m为1以上的任意整数值)、结算服务器4借助互联网等规定的网络N相互连接而构成。

[0043] 管理服务器1是由提供CtoC租赁服务(以下称为“本服务”)的本服务提供商M管理的信息处理装置。管理服务器1执行各种处理以对贷方终端2-1至2-n、以及借方终端3-1至3-m的各操作进行管理。

[0044] 贷方终端2-1至2-n的每一个是由希望借出物品的用户(以下称为“贷方用户”)UL1至ULn的每一个操作的信息处理装置,例如由个人电脑、智能手机、平板电脑等构成。

[0045] 借方终端3-1至3-m的每一个是由希望借入物品的用户(以下称为“借方用户”)UB1至UBm的每一个操作的信息处理装置,例如由个人电脑、智能手机、平板电脑等构成。

[0046] 需要说明的是,以下在不需要分别区分出贷方用户UL1至ULn、贷方终端2-1至2-n、借方用户UB1至UBm、以及借方终端3-1至3-m的每一个的情况下,将他们分别统称为“贷方用户UL”、“贷方终端2”、“借方用户UB”、以及“借方终端3”。

[0047] 结算服务器4是由提供结算服务的结算服务提供商P管理的信息处理装置,根据由管理服务器1生成的结算信息进行结算处理。

[0048] 贷方用户UL以及借方用户UB的每一个可以使用安装有本服务用户专用的应用软件(以下称为“专用APP”)的贷方终端2以及借方终端3的每一个来利用本服务。

[0049] 另外,贷方用户UL以及借方用户UB的每一个也可以从通过贷方终端2以及借方终端3的每一个的浏览器功能显示的面向本服务用户专用的网站(以下称为“专用站点”)利用本服务。

[0050] 需要说明的是,以下如果没有特别说明,在表达为“贷方用户UL操作贷方终端2”的情况下,其是指以下的任何情形。即,是指贷方用户UL启动在贷方终端2安装的专用APP进行各种操作,或者从通过贷方终端2的浏览器功能显示的专用站点利用本服务。

[0051] 另外,在表现为“借方用户UB操作借方终端3”的情况下,其是指以下的任何情形。即,是指借方用户UB启动在借方终端3安装的专用APP进行各种操作,或者从通过借方终端3的浏览器功能显示的专用站点利用本服务。

[0052] [服务内容]

[0053] 接着,参考图2以及图3,对能通过作为本发明的信息处理装置的一个实施方式的管理服务器1所执行的各种处理实现的本服务的流程进行说明。

[0054] 图2是表示本服务的基本流程的概念图。需要说明的是,图2以及后述的图3对贷方用户UL和借方用户UB分别对每人进行描述,但这是为了方便说明本服务的流程而进行的简化。在现实中,本服务中的贷方用户UL、以及借方用户UB都可以有多个。

[0055] 在步骤SS1中,贷方用户UL为了接受本服务的提供,通过操作贷方终端2向本服务进行用户注册。

[0056] 在步骤SS2中，贷方用户UL通过操作贷方终端2在本服务中注册与希望借出的物品有关的信息(以下称为“展出信息”)。如果展出信息被注册，该物品被本服务视为已“展出”的“展出物”，已将展出物展出的贷方用户UL被视为“展出者”。

[0057] 在这里，在本服务注册的展出信息内容没有特别限定，可以将与展出物有关的所有信息作为展出信息予以注册。具体而言，例如展出信息中可以包含展出物的名称、种类、性质、大小、重量、购入价格、希望租赁费用、租赁期、可否卖掉等文本信息、基于展出物的拍摄图像的图像信息。

[0058] 需要说明的是，本服务中成为展出物对象的物品，只要是成为租赁对象的物品，就没有特别限定。具体而言，例如，衣服和帐篷等露营用品、高尔夫球杆、钓鱼用品、旅行箱、游戏机、平板电脑和个人电脑、办公自动化用品、手表、土地、空间、房屋、家具和装备、汽车和摩托车、书籍、CD和唱片、相机、鞋子、配件、包、专用工具、婴儿车等育儿用品都是可以成为租赁对象的物品。

[0059] 在步骤SS3中，借方用户UB为了接受本服务的提供，通过操作借方终端3来在本服务中注册为用户。

[0060] 在这里，在步骤SS1中被注册为用户的贷方用户UL和在步骤SS3中被注册为用户的借方用户UB都作为接受本服务的提供的用户被注册，而没有特别的差异。因此，贷方用户UL也可以作为借方用户UB接受服务，借方用户UB也可以作为贷方用户UL接受服务。即，如果在本服务注册为用户，也可以作为借出物品的用户参与，还可以作为借入物品的用户参与。

[0061] 在步骤SS4中，借方用户UB当在本服务中展出的展出物中有自己希望借入的物品时，进行该展出物的借入申请(以下称为“借入申请”)。另外，借方用户UB根据需要进行保险申请。需要说明的是，在本服务中，也将已对展出物进行借入申请的借方用户UB称为“借入申请者”。

[0062] 在借方终端3显示一个以上的展出物和展出信息。当在借方终端3显示的一个以上的展出物中存在借方用户UB希望借入的物品时，借方用户UB通过操作借方终端3对该展出物执行借入申请。需要说明的是，关于用于执行借入申请操作的具体例，参考图6至图8稍后描述。

[0063] 借方用户UB已进行借入申请，结果在借入展出物时，已执行借入申请的借方用户UB基于展出信息所含的希望租赁费用进行结算。需要说明的是，关于结算的流程，参考图3稍后描述。

[0064] 在步骤SS5中，贷方用户UL对已执行借入申请的借方用户UB发送展出物。已收到展出物的借方用户UB对发送来的展出物的实物和展出信息所含的展出物的拍摄图像进行比较，如果没有问题，就开始展出物的利用。具体而言，展出物被发送给借方用户UB时，收取展出物的借方用户UB通过目视来比较由贷方用户UL提供的展出信息所含的展出物的拍摄图像和实物。当借方用户UB基于目视进行比较的结果是在拍摄图像和实物之间没有差异时或者差异在可以忽略的范围内时，借方用户UB通过操作借方终端3，直接将表示开始租赁的信息发送给管理服务器1。具体而言，例如，虽未图示，但通过按下在借方终端3显示的“认可”按钮、“租赁开始”按钮，将表示开始租赁的信息发送给管理服务器1。于是，管理服务器1接收该信息，受理由借方用户UB完成开始租赁的认可。

[0065] 与此相对，当对发送来的展出物的实物和拍摄图像进行比较，结果发现无法忽略

的差异时，借入申请者放弃展出物的利用(即不开始)。此时，借入申请者例如无需按下在借方终端3显示的“认可”按钮、“租赁开始”按钮而将展出物返还给发送方。

[0066] 另外，例如，只要是结算处理完成后接受退款的系统环境，则借入申请者能够借助本服务与展出者进行交涉，由展出者退还一部分租赁费用以开始租赁，或者全额退款并取消租赁。这样的交涉可以利用由本服务提供的用户间的通讯工具直接进行，还可以借助本服务提供商M间接进行。

[0067] 在步骤SS6中，借方用户UB可以租赁期间的期满日之前向展出物的展出者返还展出物。贷方用户UL在被返还展出物时，对返还后的展出物的实物和展出信息所含的展出物的拍摄图像进行比较，如果没有问题，则本服务结束。

[0068] 在这里，当对返还来的展出物的实物和拍摄图像进行比较，结果发现无法忽略的差异时，展出者借助本服务与借入申请者进行交涉，例如可以诉诸以下所示的措施。即，展出者可以要求结算已完成的租赁费用的追加费用，或者，可以要求借入申请者买取展出物。这样的交涉可以利用由本服务提供的用户间的通讯工具(图8以及图9)直接进行，也可以借助本服务提供商M间接进行。

[0069] 图3是表示在本服务中由借入申请者支付的费用流向的概念图。

[0070] 在步骤SS21中，作为借入申请者的借方用户UB进行租赁费用的结算。具体而言，借方用户UB通过操作借方终端3委托结算服务提供商P进行租赁费用的结算处理。另外，在借方用户UB负担保险费、运费的情况下，委托结算服务提供商P进行租赁费用、保险费以及运费(以下称为“租赁费用等”)的结算处理。

[0071] 根据来自借方用户UB的委托进行租赁费用等的结算处理的结算服务提供商P在步骤SS22中将从结算金额扣除规定的手续费后的金额(以下称为“销售额”)汇付给本服务提供商M。

[0072] 在步骤SS23中，本服务提供商M对汇付来的销售额进行汇集。

[0073] 在步骤SS24中，作为展出者的贷方用户UL在由本服务提供商M汇集的销售额减去本服务使用费的金额的范围内进行现金提取。具体而言，作为展出者的贷方用户UL通过操作贷方终端2在销售额减去本服务使用费的金额的范围内申请现金提取(以下称为“提取申请”)。

[0074] 在步骤SS25中，本服务提供商M根据来自展出者的贷方用户UL的提取申请内容，执行现金的存款处理。具体而言，本服务提供商M根据来自作为展出者的贷方用户UL的提取申请内容，借助结算服务进行存款处理。需要说明的是，也可以不进行借助结算服务的存款处理而直接从本服务提供商M的账户直接存入。

[0075] [硬件结构]

[0076] 接着，对为提供本服务而执行各种处理的管理服务器1的硬件结构进行说明。

[0077] 图4是表示图1的管理服务器1的硬件结构的框图。

[0078] 管理服务器1具备:CPU(中央处理器:Central Processing Unit)11、ROM(只读存储器:Read Only Memory)12、RAM(随机存取存储器:Random Access Memory)13、总线14、输入输出接口15、输出部16、输入部17、存储部18、通信部19、和驱动器20。

[0079] CPU11按照在ROM12中记录的程序、或从存储部18加载到RAM13的程序执行各种处理。

[0080] RAM13中也适当存储有CPU11执行各种处理所需的数据等。

[0081] CPU11、ROM12以及RAM13借助总线14相互连接。在该总线14上另外还连接有输入输出接口15。在输入输出接口15上连接有输出部16、输入部17、存储部18、通信部19以及驱动器20。

[0082] 输出部16由各种液晶显示器等构成,输出各种信息。

[0083] 输入部17由各种硬件引线等构成,输入各种信息。

[0084] 存储部18由DRAM(动态随机存取存储器:Dynamic Random Access Memory)等构成,存储各种数据。

[0085] 通信部19借助包含互联网的网络N控制在与其他装置(例如图1的贷方终端2-1至2-n、借方终端3-1至3-m、以及结算服务器4)之间进行的通信。

[0086] 驱动器20可以根据需要设置。在驱动器20上适当安装有由磁盘、光盘、光磁盘、或半导体存储器等构成的可移动介质40。由驱动器20从可移动介质40中读取的程序,根据需要被安装于存储部18。另外,可移动介质40也可以与存储部18一样对在存储部18存储的各种数据进行存储。

[0087] [功能性结构]

[0088] 接着,参照图5对管理服务器1的功能进行说明。

[0089] 图5是表示图4的管理服务器1的功能结构的一例的功能框图。

[0090] 如图5所示,在管理服务器1的CPU11中,在执行匹配处理时,展出获取部101、展出呈现部102、借入受理部103、和借入呈现部104发挥功能。在执行销售管理处理时,费用呈现部105、结算获取部106、销售管理部107、结算呈现部108、提取受理部109、和提取确定部110发挥功能。在执行所有者变更处理时,买取受理部111和买取呈现部112发挥功能。在执行图像诊断处理时,返还受理部113、比较抽取部114、借入认可受理部115、和返还认可受理部116发挥功能。在执行适当金额确定处理时,相关获取部117和参考金额呈现部118发挥功能。

[0091] 在存储部18的一个区域设置有用户DB401和展出DB402。

[0092] 匹配处理是指对每个贷方用户UL1至ULn和每个借方用户UB1至UBm进行匹配的处理。

[0093] 销售管理处理是指将由每个借方用户UB1至UBm支付的每笔租赁费用作为每个贷方用户UL1至ULn的销售额进行管理的处理。

[0094] 所有者变更处理是指不变更正在租赁中的状态将收取租赁费用的权利与所有权一起转让的处理。所有权的转让目标是本服务提供商M或者借方用户UB的任一者。所有者变更处理是仅能在贷方用户UL在展出商品时明确商品卖掉意向时执行的处理。需要说明的是,关于所有者变更处理的具体实施方式,参考图6至图10稍后描述。

[0095] 图像诊断处理是指对在展出时和返还时的各时刻拍摄的展出物的拍摄图像进行比较并抽取差异点的处理。由此,可以对在租赁期间产生的展出物的形态(形状、图案、颜色等)的变化进行诊断。

[0096] 在这里,比较拍摄图像的具体方法没有特别限定。例如,可以采用通过将在展出时和返还时的各时刻以相同距离以及角度拍摄的拍摄图像重合来抽取差异点的方法、从拍摄图像抽取规定的特征量以进行比较的方法等。需要说明的是,关于对展出物进行摄影时的

具体方法，参照图12稍后描述。

[0097] 估算金额提议处理是指算出贷方用户UL在展出时设定的租赁费用的估算金额并提议该金额的处理。租赁费用的估算金额的具体算出手法没有特别限定。具体而言，例如，有根据与贷方用户UL想要展出的商品有关的过去的交易实绩，算出租赁费用的估算金额的情况，还有根据过去各种拍卖中标的金额的平均金额，算出租赁费用的估算的金额情况等。

[0098] 如此，也可以从在拍卖等展出的类似商品的交易实绩算出在拍卖中标的金额的平均价格。由此，根据该平均价格，试算与目标收益率、长期折旧率、租赁期等关联的租赁费用。

[0099] (CPU)

[0100] 展出获取部101分别获得由一个以上的第一用户的每一个提供的与物品有关的信息作为展出信息。

[0101] 具体而言，展出获取部101获取由作为本服务的用户注册的贷方用户UL1至ULn的每一个提供的展出信息。获取的展出信息存储在展出DB402中并被管理。

[0102] 展出呈现部102向一个以上的第二用户呈现由展出获取机构获取的一个以上的展出信息。

[0103] 具体而言，展出呈现部102将由展出获取部101获取的一个以上的展出信息呈现给借方用户UB1至UBm。由此，借方用户UB1至UBm可以识别展出物以及其内容。

[0104] 在由展出呈现部102呈现的一个以上的展出信息中，可以含有与物品的交付场所有关的信息。

[0105] 由此，借方用户UB1至UBm可以识别展出物及其内容，包括物品的交付场所。

[0106] 需要说明的是，关于“与物品的交付场所有关的信息”的具体例，参考图14稍后描述。

[0107] 另外，展出呈现部102将向一个以上的第二用户显示的一个以上的展出信息的历史呈现给第一用户以及第二用户。

[0108] 具体而言，展出呈现部102将向借方用户UB1至UBm呈现的一个以上的展出信息的历史，呈现给贷方用户UL1至ULn、以及借方用户UB1至UBm。

[0109] 由此，贷方用户UL1至ULn、借方用户UB1至UBm可以确认向借方用户UB1至UBm呈现的一个以上的展出信息的历史。

[0110] 需要说明的是，关于“一个以上的展出信息的历史”的具体例，参考图9以及图15稍后描述。

[0111] 借入受理部103在有来自第二用户的想要借入物品的申请时受理其作为借入申请。

[0112] 具体而言，借入受理部103在有来自借方用户UB的想要借入由贷方用户UL展出的物品中任意物品的申请时受理其作为借入申请。

[0113] 另外，借入受理部103在有来自第二用户的想要延长物品的借入期间的申请时受理其作为延长申请。

[0114] 具体而言，借入受理部103在有来自借方用户UB的想要延长租赁期间的申请时受理其作为延长申请。

[0115] 需要说明的是，关于借方用户UB进行“延长申请”时的具体例，参考图17稍后。

[0116] 借入呈现部104对第一用户呈现已有借入申请。

[0117] 具体而言，借入呈现部104对作为展出者的贷方用户UL呈现来自借方用户UB的借入申请。

[0118] 另外，借入呈现部104对第一用户呈现已有延长申请。

[0119] 具体而言，借入呈现部104向作为展出者的贷方用户UL呈现来自借方用户UB的延长申请。

[0120] 需要说明的是，关于向贷方用户UL呈现的“延长申请”的具体例，参考图18稍后描述。

[0121] 费用呈现部105对已进行借入申请的第二用户呈现借入物品所需的费用。

[0122] 具体而言，费用呈现部105对已进行借入申请的借方用户UB呈现借入物品所需的租赁费用等。

[0123] 另外，费用呈现部105对已进行延长申请的第二用户呈现延长物品借入期间所需的费用。

[0124] 具体而言，费用呈现部105对已进行延长申请的借方用户UB呈现延长租赁期间所需的追加租赁费用等。

[0125] 结算获取部106在费用结算已完成的情况下获取显示结算完成的信息。

[0126] 具体而言，结算获取部106在基于结算服务器4的租赁费用等的结算处理已完成的情况下获取显示结算处理完成的信息。获取的显示结算处理完成的信息存储在展出DB402中并被管理。

[0127] 销售管理部107将上述费用中的规定金额计入为销售额，对其进行管理。

[0128] 具体而言，销售管理部107将租赁费用等减去结算服务提供商P应该获取的金额后的余额计入为销售额，对其进行管理。

[0129] 结算呈现部108向第一用户呈现结算已完成。

[0130] 具体而言，结算呈现部108在基于结算服务器4的结算处理已完成的情况下将其呈现给贷方用户UL。在这里，将结算处理已完成呈现给贷方用户UL的具体方法没有特别限定。例如，可以在贷方终端2显示结算处理已完成，还可以使用电子邮件、SNS(社会性网络服务：Social Networking Service)等通讯工具等通知贷方用户UL。

[0131] 提取受理部109在有来自一个以上的第一用户的每一个的想要提取销售额的至少一部分的申请时，受理其作为提取申请。

[0132] 具体而言，贷方用户UL在考虑想要将展出物的销售额兑现的情况下，通过操作贷方终端2，向本服务提供商M申请提取。于是，提取受理部109受理其作为来自贷方用户UL的提取申请。

[0133] 提取确定部110根据提取申请的内容确定销售额中一个以上的第一用户的每一个能够提取的金额。

[0134] 具体而言，提取确定部110根据来自贷方用户UL的提取申请内容，确定销售额中贷方用户UL能够提取的金额。销售额中贷方用户UL能够提取的金额为从销售额减去贷方用户UL应该负担的服务使用费得到的金额。

[0135] 买取受理部111在有来自已借入物品的第二用户的想要买取物品的申请时受理其作为买取申请。

[0136] 已借入展出物的借方用户UB会有想要买取正在租赁的展出物的情况。如上所述，在展出时由贷方用户UL提供的展出信息，包含与可否卖掉展出物有关的信息。因此，在展出物被卖掉意向被认可的情况下，已借入该展出物的借方用户UB可以申请买取。

[0137] 具体而言，买取受理部111在有来自已借入展出物的借方用户UB的买取展出物的申请时受理该申请。

[0138] 买取呈现部112对第一用户呈现买取申请。

[0139] 具体而言，买取呈现部112在已有来自借方用户UB的买取申请时对贷方用户UL呈现买取申请。在这里，向贷方用户UL呈现来自借方用户UB的买取申请的具体方法没有特别限定。例如，可以在贷方终端2显示买取申请，还可以使用电子邮件、SNS等通讯工具通知贷方用户UL。

[0140] 返还受理部113在物品的借入期间期满时受理至少包含该期满时的物品的拍摄图像的返还信息。

[0141] 借方用户UB在展出物的租赁期已期满的时间点，通过借方终端3对展出物进行拍摄，将至少包含基于该拍摄图像的图像信息的信息(以下称为“返还信息”)发送给管理服务器1。于是，返还受理部113受理发送来的返还信息。

[0142] 比较抽取部114对展出信息所含的拍摄图像和返还信息所含的拍摄图像进行比较并抽取差异点。

[0143] 如上所述，展出信息中包含展出物的拍摄图像。比较抽取部114对该展出信息所含的拍摄图像和从借方终端3发送来的返还信息所含的拍摄图像进行比较并抽取差异点。

[0144] 借入认可受理部115在对于第二用户已收到物品的时间点的物品的实物形态和在上述展出信息所含的拍摄图像显示的上述物品的形态之间的差异被已借入物品的第二用户认可的情况下，对其进行受理。

[0145] 展出物被发送给借方用户UB时，已收到展出物的借方用户UB通过目视对由贷方用户UL提供的展出信息所含的展出物的拍摄图像和实物进行比较。关于借方用户UB基于目视进行比较的结果，在拍摄图像和实物之间没有差异时或者差异在可以忽略的范围时，如上所述，借方用户UB通过操作借方终端3，直接将表示开始租赁的信息发送给管理服务器1。具体而言，例如，虽未图示，但通过按下在借方终端3显示的“认可”按钮、“租赁开始”按钮，将表示开始租赁的信息发送给管理服务器1。于是，管理服务器1接收该信息，受理借方用户UB已认可完成开始租赁。

[0146] 由此，可以防止贷方用户UL的欺诈行为，例如使用新物品的图像或通过图像处理擦除划痕等后的图像作为展出信息所含的展出物的拍摄图像。

[0147] 返还认可受理部116在对于第一用户已返还物品的时间点的物品的实物形态和在返还信息所含的拍摄图像显示的物品的形态之间的差异被已借出物品的第一用户认可的情况下，对其进行受理。

[0148] 展出物被返还给贷方用户UL时，已收到展出物的贷方用户UL通过目视对由借方用户UB提供的返还信息所含的展出物的拍摄图像和实物进行比较。关于贷方用户UL的基于目视进行比较的结果，在拍摄图像和实物之间没有差异时或者差异在可以忽略的范围内时，贷方用户UL通过操作贷方终端2，将表示返还成功完成的信息发送给管理服务器1。具体而言，例如，虽未图示，通过按下在贷方终端2显示的“认可”按钮、“返还完成”按钮，将表示返

还成功完成的信息发送给管理服务器1。于是，管理服务器1接收该信息，受理贷方用户UL已认可返还。

[0149] 由此，可以防止借方用户UB的欺诈行为，例如使用展出信息所含的拍摄图像或通过图像处理擦除在租赁期间造成的划痕等后的图像作为返还信息所含的展出物的拍摄图像。

[0150] 相关获取部117获取与物品相关的其他物品的交易实绩。

[0151] 具体而言，相关获取部117获取与展出物相关的其他商品在拍卖等时的交易实绩。

[0152] 另外，相关获取部117获取与展出物类似的其他展出物的租赁费用的实绩例如属于与展出物相同的类别的其他展出物等，作为与物品相关的其他物品的交易实绩。

[0153] 参考金额呈现部118根据已获取的交易实绩呈现物品费用的价格区间。

[0154] 具体而言，参考金额呈现部118根据由相关获取部117获取的、与展出物相关的其他商品在拍卖等时的交易实绩，呈现展出物的租赁费用的价格区间。贷方用户UL可以在确定展出物的租赁费用时确认供参考的金额。

[0155] 另外，参考金额呈现部118呈现由相关获取部117获取的与展出物类似的其他展出物的租赁费用的实绩。

[0156] 由此，例如贷方用户UL、借方用户UB可以边对展出物和属于展出物的展出物进行比较边掌握每个租赁费用转变。

[0157] 需要说明的是，关于“与展出物类似的其他展出物的租赁费用的实绩”的具体例，参考图15稍后描述。

[0158] (存储部)

[0159] 用户DB401中存储有与已在本服务进行用户注册的用户(贷方用户UL以及借方用户UB)有关的信息(以下称为“用户信息”)并进行管理。用户信息中含有唯一识别已在本服务进行用户注册的用户的信息(ID等)、姓名、地址联系方式、展出历史、借入历史、所有者变更历史、来自其他用户的评价等信息。

[0160] 展出DB402中存储有在本服务中展出的展出物的展出信息并进行管理。

[0161] [具体例]

[0162] 接着，参考图6至图18，对用于进行展出或者申请借入的操作的具体例进行说明。

[0163] 图6是表示借助在贷方终端2以及借方终端3显示的GUI(图形用户接口)进行借入申请时的例子的图。

[0164] 在贷方终端2以及借方终端3显示的画面中，图6所示的画面构成为包含显示区域H1至H5。

[0165] 在显示区域H1中，显示有本服务的用户作为贷方用户UL展出时按下的按钮。具体而言，如图6所示，显示有表示为“新展出”的按钮B11和表示为“租赁中”的按钮B12。

[0166] 在这里，表示为“新展出”的按钮B11被按下时，跳转为图11所示的画面。需要说明的是，关于本服务的用户作为贷方用户UL展出时的操作的具体例，参考图11稍后描述。

[0167] 另外，表示为“租赁中”的按钮B12被按下时，显示本服务的用户作为贷方用户UL正在借出中的展出物的列表。具体而言，例如，通过按下表示为“租赁中”的按钮B12，跳转成图10所示的画面(主页)，可以显示正在借出中的展出物的列表。需要说明的是，关于正在借出中的展出物的列表的具体例，参考图10稍后描述。

[0168] 在显示区域H2中，显示有本服务的用户作为借方用户UB借入展出物时按下的按钮。具体而言，如图6所示，显示有表示为“观看列表”的按钮、表示为“按类别搜索”的按钮、作为表示类别的各种按钮如表示为“时尚”的按钮B21、表示为“季节性活动”的按钮、表示为“书・漫画・杂志”的按钮等。需要说明的是，关于显示其他类别的按钮的具体内容，如图6的显示区域H2所示。

[0169] 在显示区域H3中，显示有面向用户的通知、广告。在图6所示的例子中，显示有所谓“9月1日--男装夹克活动进行中!!”的通知。在显示区域H3显示的通知、广告也可以作为按钮来按下。此时，如果按下图6所示的通知，显示通知的具体内容所示的专用画面(未图示)。

[0170] 在显示区域H4中，在由贷方用户UL1至ULn展出的展出物中，作为“季节性活动推荐商品”，挑选3张男装夹克的拍摄图像连同展出信息一起显示。需要说明的是，这里所说的“商品”是指由贷方用户UL展出的展出物。

[0171] 在显示区域H5中，在由贷方用户UL1至ULn展出的展出物中，作为“推荐商品”，挑选各3张手提包的拍摄图像、手表的拍摄图像连同展出信息一起示出。借方用户UB通过看到在显示区域H2至H3显示的内容，可以轻松找到所希望的展出物。

[0172] 在显示区域H4以及H5分别显示的展出物中，有附有“买断”标记M41、“所有者变更”标记M51的展出物。

[0173] 附有“买断”标记M41的展出物是指展出信息中含有卖掉的意向。即，是指贷方用户UL在经过规定的租赁期间之后认为“可以原样移交”的展出物。具体而言，例如，在以一天100日元借出价值为10000日元的展出物时，在租赁期间到100天的时间点，售出的租赁费用的总金额达到10000日元。此时，作为“赚回本钱”，原样移交展出物。因此，在图6的显示区域H4以及H5分别表示的展出物的展出信息，除了每天的租赁费用之外，显示有买断金额。

[0174] 另外，附有“所有者变更”标记M51的展出物是能够不变更所谓正在租赁中的状态而将受理租赁费用的权利连同所有权一起转让的展出物。即，是保留收取租赁费用的权利同时能向本服务提供商M、借方用户UB转让所有权的展出物。

[0175] 图7是表示在图6的显示区域H2显示的类别中按下表示“时尚”类别的按钮B21时在贷方终端2以及借方终端3显示的画面具体例的图。

[0176] 在贷方终端2以及借方终端3显示的画面中，图7所示的画面构成为含有显示区域H11至H15。

[0177] 在显示区域H11至H14中，显示有用于按其他要素缩小在“时尚”类别抽取的多个展出物的搜索范围的按钮、输入栏。由此，借方用户UB可以高效搜索所希望的展出物。

[0178] 在显示区域H11中，显示有用于按性别等要素缩小在“时尚”类别抽取的多个展出物的搜索范围的按钮。具体而言，存在用于按面向男性的展出物缩小搜索范围的表示为“男性”的按钮、用于按面向女性的展出物缩小搜索范围的表示为“女性”的按钮、和用于按面向孩子的展出物缩小搜索范围的表示为“儿童”的按钮。

[0179] 在显示区域H12中，显示有用于按品牌等要素缩小在“时尚”类别抽取的多个展出物的搜索范围的按钮。具体而言，显示有“品牌指定”按钮。按下“品牌指定”按钮时，转变成用于指定品牌的画面。例如，按下“品牌指定”按钮时，可以显示列出具体品牌名称的弹出画面。

[0180] 在显示区域H13中，显示有用于按子类别缩小在“时尚”类别抽取的多个展出物的

搜索范围的按钮。具体而言，显示有用于按总协调的子类别缩小搜索范围的“总协调”按钮、用于按上衣的子类别缩小搜索范围的“上衣”按钮、进而用于按作为子类别的子类别是上衣的子类别的T恤、裁剪缝制的子类别缩小搜索范围的“T恤・裁剪缝制”按钮、用于按衬衫、衬衣的子类别缩小搜索范围的“衬衫・衬衣”按钮、用于按POLO衫的子类别缩小搜索范围的“POLO衫”按钮、用于按针织衫、毛衣的子类别缩小搜索范围的“针织衫・毛衣”按钮。

[0181] 在显示区域H14中，分别显示有用于按每天的租赁费用或者买断价格缩小在“时尚”类别抽取的多个展出物的搜索范围的金额输入栏。由此，借方用户UB可以在预算的范围内高效搜索所希望的展出物。

[0182] 在显示区域H15中，将在“时尚”类别抽取的多个展出物的拍摄图像和展出信息一起显示。借方用户UB在显示于显示区域H15的多个展出物的拍摄图像中找到所希望的展出物或感兴趣的展出物时，进行按下其拍摄图像的操作。例如，按下表示展出物的按钮B151时，显示出表示该展出物的详细信息的画面。需要说明的是，对于通过按下按钮B151显示的画面的具体例，参考图8稍后描述。

[0183] 图8是表示在按下在图7的显示区域H15显示的按钮B151的情况下在贷方终端2以及借方终端3显示的画面具体例的图。

[0184] 在贷方终端2以及借方终端3显示的画面中，图8所示的画面构成为含有显示区域H21至H26。

[0185] 在显示区域H21中，作为“展出者信息”，显示有已展出图8所示的展出物的贷方用户UL的用户信息的一部分。具体而言，显示有作为展出者的贷方用户UL的姓名(展出太郎)、来自其他用户的评价的总件数(145)、来自其他用户的评价明细、和展出地域(北海道)。其中，在其他用户的评价明细显示有评价为“良好”的件数(100)、评价为“一般”的件数(40)、评价为“差”的件数(5)。在这里，展出地域是考虑运费时的重要信息。

[0186] 在显示区域H22中，作为“商品信息”，显示有展出物的展出信息的一部分。具体而言，显示有关于展出物的一周的租赁费用(￥○○○○○)、买断价格(￥○○○○○)、状况(二手:★★★)、商品数量(1)、发送方式(快递服务)。

[0187] 在显示区域H23中，记载有是否可以变更所有者。在图8的例子中，作为“可变更所有者”，表示所有者变更是可能的。在这里，显示为“可变更所有者”的部分为可按下的按钮B231。在按下按钮B231时，跳转成图9所示的用于进行所有者变更的操作的画面。需要说明的是，关于进行所有者变更的操作具体例，参考图9稍后描述。

[0188] 在显示区域H24中，显示有多张展出物的拍摄图像。由此，借方用户UB可以容易地掌握展出物的形态。另外，在显示区域H24中，显示有申请借入时按下的“借入”按钮B241。借方用户UB通过按下“借入”按钮B241，能够进行借入申请。

[0189] 在显示区域H25中，显示有展出物的说明文字。由此，借方用户UB可以容易地获得与展出物有关的具体信息。在图8的例子中，作为“<商品说明>”，显示有所谓“降价了!这款产品非常漂亮!借出去大概5个月后存放在家里，已经再展出。因为采用了平针织物的材质，所以穿起来很有弹性，很舒服。推荐给大家的是办公室休闲装。很适合初秋”的说明文字。

[0190] 在显示区域H26中，显示有用户间使用的通讯工具。通过该通讯工具，可以在用户间进行消息交流，由此可以进行例如与展出物有关的详细信息的交流、金额的交涉等。其结果，可以实现用户间的顺畅交易。具体而言，例示有所谓“我很想借这个东西，但你能否再便

宜一点?如果便宜了3000日元,我会马上决定!”的从借方用户UB向贷方用户UL的询问消息、和“降价2000日元。请考虑一下。”的从贷方用户UL向借方用户UB的答复消息。

[0191] 图9是表示当按下在图8的显示区域H23表示为“可变更所有者”的按钮B231时在贷方终端2以及借方终端3显示的画面具体例的图。

[0192] 在贷方终端2以及借方终端3显示的画面中,图9所示的画面构成为包含显示区域H31至H36。

[0193] 在显示区域H31中,作为“展出者信息”,显示有已展出图8所示的展出物的贷方用户UL的用户信息的一部分。需要说明的是,在显示区域H31显示的内容与在图8的显示区域H21显示的内容相同,所以省略说明。

[0194] 在显示区域H32中,显示有用于探询变更所有者的按钮B321。按下按钮B321时,对展出物的当前的所有者通知想要变更所有者。

[0195] 在显示区域H33中,作为“参考当前价格”,显示有当前的租赁费用(每月10000日元),作为“最近的月利息”,显示有“15%(每月15000日元)”。即,显示有在最近的一个月可以通过借出得到的租赁费用(15000日元)、和该租赁费用在参考当前价格(100000日元)所占的比例(15%)。另外,在显示区域H33中,也是显示有表示为“确认拍卖价格”的按钮B331。按下按钮B331时,显示在其他拍卖站点展出的相同或者类似的展出物的交易价格。由此,变得容易与通过拍卖交易的价格进行比较。

[0196] 在显示区域H34中,作为“借出日志”,显示有与过去的借出实绩有关的信息。由此,展出物的租赁时间、租赁费用等都一目了然。也就是说,谁以什么样的频率、以多少的金额借入物品,以及该物品的状况和评价是什么样的,都作为日志而一目了然。

[0197] 具体而言,例如,最近的借出是自2018年2月22日至同年3月22的一个月,其租赁费用按每月换算为15000日元。需要说明的是,借出日志所示的具体例的其他内容如图9的显示区域H34所示。

[0198] 在显示区域H35中,作为“参考折旧表”,显示有表示展出物的租赁费用估算的图表。具体而言,在以纵轴为“租赁费用估算”、以横轴为“时间”的图表区域,显示有向右下降的直线L1、和与横轴垂直的直线L2。向右下降的直线L1表示展出物的买断金额为40000日元时的估算租赁费用。与横轴垂直的直线L2表示当前的借出条件。

[0199] 在显示区域H36中,显示有在用户间与展出物有关的消息交流。也可以进行与所有者变更有关的消息交流。需要说明的是,在显示区域H31显示的内容与在图8的显示区域H26显示的内容相同,所以省略说明。

[0200] 图10是表示在贷方终端2以及借方终端3显示的主页具体例的图。

[0201] 在贷方终端2以及借方终端3显示的画面中,图10所示的画面构成为包含显示区域H41至H47。

[0202] 在显示区域H41中,作为“新展出”,显示有新品展出时按下的按钮B411。按下按钮B411时,跳转成用于进行新展出的操作的画面。需要说明的是,关于进行新展出的操作的具体例,参考图11稍后描述。

[0203] 在显示区域H42中,作为“持有积分”,显示有用户所持有的积分。

[0204] 在显示区域H43中,作为“销售额”,显示有用户作为贷方用户UL售出的金额。

[0205] 如此,“积分”以及“销售额”都可以作为在本服务中流通的货币进行处理。其中,积

分可以在各种活动等中得到。另外，当被评价为不损坏展出物并妥善借入的优秀的借方用户UB时，会获得大量积分。积分也可以用于支付租赁费用。不过，积分被设置有效期限(例如获得后半年)。销售额如上所述可以随时作为现金被提取。另外，销售额也可以用于配给租赁费用。另外，也可以将销售额变更为积分。进而，租赁费用的支付可以是信用卡支付、积分支付、来自销售额的拨款的并用。

[0206] 在显示区域H44中，作为“给您的通知”，显示有从本服务提供商M给用户的通知。具体而言，在图10所示的例子中，显示有所谓“持有积分即将到期”的通知。

[0207] 在显示区域H45中，显示有与用户进行交易方面的联系事项。具体而言，在图10所示的例子中，显示有所谓“已收到关于在展出中的○○○的询问”的通知。

[0208] 在显示区域H46中，作为“借出物品列表”，显示有当下正向其他用户(借方用户UB)借出中的展出物列表。列表显示的展出物的每一个显示有积分数、借出天数、直至能够买断的天数。另外，关于受理到探询变更所有者的展出物，对其进行显示。

[0209] 在显示区域H47中，作为“借入物品列表”，显示有当下正从其他用户(贷方用户UL)借入中的展出物的列表。列表显示的展出物的每一个显示有积分数、借出天数、直至能够买断的天数。

[0210] 图11是表示进行新展出的操作时的操作画面具体例的图。

[0211] 在贷方终端2显示的画面中，图11所示的画面构成为包含显示区域H51至H54。

[0212] 在显示区域H51中，作为“商品基本信息”，显示有输入与新展出的物品有关的基本信息的栏。具体而言，作为基本信息，显示有选择输入是否与Facebook(注册商标)关联的栏、选择输入商品类别的栏、选择输入商品的子类别的栏等。完成基本信息的输入，按下表示为“注册”的按钮B511时，注册基本信息。需要说明的是，基本信息不限于图11显示的事项，也可以包含各种事项。

[0213] 在显示区域H52中，作为“类似商品信息”，显示有表示与新展出的物品类似的商品在拍卖等中的展出状况的列表。其中，按下表示为“选择”的按钮B521时，显示与该商品有关的信息。由此，变得容易与在拍卖等中交易的价格、内容进行比较。

[0214] 在显示区域H53中，作为“由类似商品计算租赁费用”，设置有用于进行将新展出的物品的租赁费用设为合理水平的试算工具。具体而言，在显示区域H53中，在显示区域H531显示有输入目标收益率的栏、输入租赁期间的栏、和设定有无买断的检查栏。

[0215] 另外，在显示区域H53中，在显示区域H532显示有涉及新展出的物品的租赁费用的估算金额(每天250日元)。

[0216] 另外，在显示区域H53中的显示区域H533，作为通过试算算出的“租赁估算期间”，显示涉及新展出的物品的租赁期间的估算期间。

[0217] 在显示区域H54中，作为“商品详细信息”，显示有输入与新展出的物品有关的详细信息的栏。具体而言，作为详细信息，显示有注册想要新展出的物品的拍摄图像的栏。需要说明的是，作为详细信息输入的项目不限于此，可以设置多个。完成详细信息的输入，按下表示为“注册”的按钮B541时，注册详细信息。

[0218] 图12是表示进行选择预想为属于借方用户所希望的展出物的类别的操作时在借方终端显示的操作画面具体例的图。

[0219] 在借方终端3显示的画面中，图12所示的画面构成为包含显示区域H61至H63。

[0220] 在显示区域H61中，作为菜单按钮，示出有表示为“搜索”、“通知”、“项目(item)”、“展出”、以及“其他”的各按钮。表示为“搜索”的按钮是本服务的利用者作为借方用户UB搜索所希望的展出物时按下的按钮。表示为“通知”的按钮是本服务的利用者进行各种通知设定时按下的按钮。表示为“项目”的按钮是本服务的利用者使展出物的列表显示时按下的按钮。需要说明的是，“项目”意思是指展出物。表示为“展出”的按钮是本服务的利用者作为贷方用户UL进行展出时按下的按钮。

[0221] 其中，按下表示为“搜索”的按钮时，图12所示的画面显示于借方终端3。由此，借方用户UB从展出物中选择自己所希望的展出物预期所属的类别，可以列表显示属于该类别的展出物。

[0222] 即，在想要租赁物品的情况下，需要从类似物品中搜索符合要求的物品。因此，在本服务中，提供“粗略”检索和“精细”检索都可以应对的检索功能。由此，借方用户UB可以快速访问所希望的展出物。需要说明的是，图12所示的用于类别选择的操作画面，是用于进行“粗略”检索的操作画面。

[0223] 在显示区域H62中，显示有用于进行简单检索的关键词输入栏R161。借方用户UB可以通过向表示为“我现在想借的是.....”的关键词输入栏R161中直接输入例如自己所希望的展出物的名称等来进行简单检索。

[0224] 在显示区域H63中，显示有展出物的类别的列表。显示区域H63可以通过进行滑动操作向左右方向滑动显示。由此，展出物的类别全部显示于借方终端3。

[0225] 需要说明的是，在图12的例子中，作为类别，显示有“工具・DIY”、“影像设备”、“新到货”、“女士”、以及“男士”，其中选择“新到货”。

[0226] 在显示区域H64中，展出物中属于在显示区域H63选择的类别的展出物的缩略图图像连同表示该展出物的信息的一部分一起被列表显示。显示区域H64可以通过进行滑动操作在上下方向上滑动显示。由此，可以将属于在显示区域H63选择的类别的展出物全部显示于借方终端3。

[0227] 如上所述，在图12的例子中，作为类别，显示有“新到货”，所以属于所谓“新到货”的类别的展出物的缩略图图像与连同表示该展出物的信息的一部分一起列表显示。具体而言，例如，在图12中，关于手表、汽车、笔记本型个人电脑、以及网球拍4个展出物的每一个显示有缩略图图像、该展出物的名称(例如“〇〇〇”)、每天的租赁费用(例如“￥\〇〇〇/日”)、对该展出物的评价(例如“★5”)。借方用户UB在看到感兴趣的展出物时，按下在各展出物显示的心形所表示的按钮B601。由此，成为对象的展出物被保存为“收藏夹”。

[0228] 另外，在显示区域H64中，标记为“地图”的按钮B601按照与展出物的列表的一部分重叠的方式显示。按下按钮B601时，显示有绘制可交付列表显示的展出物的场所的地图。

[0229] 由此，借方用户UB能够确认实际收取展出物的场所，因此可以用位于自己附近的展出物来缩小搜索范围。也就是说，可以将当前位置的距离作为变量来缩小搜索范围。

[0230] 其结果，借方用户UB可以降低用于配送自己所希望的展出物的成本。

[0231] 需要说明的是，关于绘制了展出物的可交付场所的地图具体例，参考图14稍后描述。

[0232] 图13是表示进行用于检索借方用户所希望的展出物的检索操作时在借方终端显示的操作画面具体例的图。

[0233] 在借方终端3显示的画面中，图13所示的画面构成为包含显示区域H71至H73。

[0234] 在显示区域H71中，借方用户UB为了从展出物中搜索自己所希望的展出物，显示多个用于缩小在借方终端3列表显示的展出物的搜索范围的操作按钮。

[0235] 如上所述，在本服务中，提供有“粗略”检索和“精细”检索都可以应对的检索功能。需要说明的是，图13所示的用于缩小展出物的搜索范围的操作画面是用于进行“精细”检索的操作画面。

[0236] 具体而言，例如，按下标记为“类别”的按钮B701时，虽未图示，但显示能够选择类别和子类别的画面。由此，借方用户UB通过选择认为自己所希望的展出物属于的类别以及子类别，可以缩小在借方终端3列表显示的展出物的搜索范围。

[0237] 另外，例如，借方用户UB可以指定自己想借的期间来缩小检索范围。

[0238] 即，借方用户UB通过输入希望的期间作为租赁自己所希望的展出物的期间，可以缩小在借方终端3列表显示的展出物的搜索范围。

[0239] 具体而言，当分别输入在所谓“租赁期间”的标记的右侧显示的用于分别输入开始日期和结束日期的按钮B702a和B702b时，可以输入的期间列表显示可租赁的展出物。

[0240] 另外，例如，借方用户UB可以基于租赁费用缩小搜索范围。

[0241] 即，借方用户UB通过输入希望的金额作为自己所希望的展出物的租赁费用，可以缩小在借方终端3列表显示的展出物的搜索范围。

[0242] 具体而言，当分别输入在所谓“租赁费用”的标记的右侧显示的用于分别输入租赁费用的最低金额和最高金额的按钮B703a和B703b时，可以在该价格区间列表显示可租赁的展出物。

[0243] 另外，例如，借方用户UB可以通过展出信息包含卖掉意向的展出物缩小搜索范围。

[0244] 即，借方用户UB通过进行表示只想要成为“买断”对象的展出物的输入操作，可以缩小在借方终端3列表显示的展出物的搜索范围。

[0245] 具体而言，通过按下在所谓“买断”的标记的右侧显示的切换按钮B704，可以顺次切换“能够”“买断”的展出物和“不能”“买断”的展出物并列表显示。

[0246] 借方用户UB可以选择在借方终端3显示的展出物的金额种类。由此，借方用户UB就能够一目了然地知道与想要租赁展出物的期间对应的租赁费用。

[0247] 在显示区域H72中，作为用于设定在借方终端3显示的展出物的金额种类的按钮，显示有表示为“表示每天(一天)的租赁费用”的按钮B705a、“表示每周(7天)的租赁费用”的按钮B705b、和“表示每月(30天)的租赁费用”的按钮B705c。

[0248] 借方用户UB在想要显示一天的租赁费用时按下按钮B705a，在想要显示一周(7天)的租赁费用时按下按钮B705b，在想要显示一个月的租赁费用时按下按钮B705c。需要说明的是，在图13的例子中仅按下按钮B705a，但可以进一步按下按钮B705b和按钮B705c中的至少一个。即，借方用户UB也可以全部显示一天的租赁费用、一周(7天)的租赁费用、和一个月的租赁费用，也可以选择任意一个或者两个进行显示。

[0249] 在显示区域H73中，显示有标记为“清除”的按钮B70和标记为“检索”的按钮B706b。

[0250] 借方用户UB在通过向显示区域H71以及H72输入的内容执行检索时，按下按钮B706b。由此，与向显示区域H71以及H72输入的内容匹配的展出物被列表显示。另外，借方用户UB当想要取消向显示区域H71以及H72输入的内容时，按下按钮B706a。由此，向显示区域

H71以及H72输入的内容被清除。

[0251] 图14是表示确认借方用户所希望的展出物的交付场所的操作时在借方终端显示的操作画面具体例的图。

[0252] 在借方终端3显示的画面中,图14所示的画面构成为包含显示区域H81和显示区域H82。

[0253] 在显示区域H81中,作为由借方用户UB进行的检索操作的结果,与检索条件匹配的展出物被列表显示。在图14的例子中,关于与检索条件匹配的3个展出物I1至I3的每一个,显示有缩略图图像、展出物的名称(例如“〇〇〇”)、单位租赁期间(日、周、月)的租赁费用(例如￥\〇〇〇/日)。另外,其他用户对作为展出者的贷方用户UL的评价的总件数(例如150)显示于各展出物。

[0254] 在显示区域H82中,显示有示出在显示区域H81列表显示的展出物I1至I3的每个交付场所的地图(MAP)。

[0255] 如此,各展出物的交付场所显示于地图(MAP)上的理由如下所述。

[0256] 通常,在EC(电子商务:Electronic Commerce)站点、互联网拍卖中成为交易对象的商品通过快递服务等的配送机构送到商品购入者的手中。但是,商品的配送费多由商品的购入者负担,所以根据商品的尺寸、大小,购入者往往要承担比商品自身的金额还高的金额的配送费。另一方面,本服务的借方用户UB大多是为了低价使用所希望的物品才选择租赁而非购入。也就是说,“租赁比购入便宜”是租赁的目的。因此,尽管是利用本服务租赁展出物,但也可能会有配送费太高而在附近的实体店购入更便宜的情况发生。此时,所谓“租赁比购入便宜”的租赁目的被推翻。

[0257] 因此,在本服务中,作为展出者的贷方用户UL可以指定直接交接的场所或无人值守的快递柜作为展出物的交付场所,由此可以实现配送的高效化。由此,可以防止所谓“租赁比购入便宜”的租赁目的被忽略。

[0258] 在本服务中,作为展出者的贷方用户UL,可以设定多个场所(例如X地点、Y地点、以及Z地点的3个场所)作为展出物的交付场所。另外,也可以在各时间段改变交付场所。

[0259] 具体而言,例如,作为展出物的交付场所,可以精确设定〇〇时～〇〇时在X地点、〇〇时～〇〇时在Y地点、〇〇时～〇〇时在Z地点等进行交付的场所和时间段。由此,可以进一步提高配送的效率。

[0260] 另外,在本服务中,贷方用户UL可以细致设定展出物的交付条件。具体而言,例如,可以根据展出物的交付场所和时间来提高或降低租赁费用。

[0261] 由此,例如贷方用户UL在根据借方用户UB的要求设定成在夜间或周末交付展出物时,也可以将租赁费用设定得高于在平日的白天交付展出物的租赁费用。另外,例如,贷方用户UL在根据借方用户UB的要求变更交付场所时,也可以设定高租赁费用。由此,可以提高作为展出者的贷方用户UL的便利性。

[0262] 在显示于显示区域H82的地图(MAP)上绘制的记号P1至P3的每一个上,附着的数字与在显示区域H81列表显示的展出物I1至I3的每一个的缩略图I图像的左肩附着的数字相同。

[0263] 具体而言,例如,在显示于显示区域H81的展出物I1的左肩附有数字“1”,与此相对,在显示于显示区域H82的地图(MAP)上绘制的记号P1附有数字“1”。此时,由记号P1表示

的位置成为由作为展出者的贷方用户UL设定的展出物I1的交付场所。由此，例如当借方用户UB不确定要租赁展出物I1至I3中的哪一个时，可以选择对自己来说方便的交付场所的展出物进行租赁。

[0264] 在显示区域H82中，显示有标记为“MAP检索设定”的按钮B801。借方用户UB通过按下按钮B801，可以进行与在显示区域H82显示的地图(MAP)有关的各种设定(例如比例尺变更、显示的区域指定等)。

[0265] 如上所述，利用本服务的借方用户UB对贷方用户UL支付租赁费用以租赁展出物。此时，由借方用户UB支付的租赁费用为贷方用户UL在展出时设定的金额。即，在贷方用户UL展出时，通过仅单纯设定每天的租赁费用，就会自动算出租赁数天时的金额。

[0266] 具体而言，例如，在每天的租赁费用被设为500日元时，例如分别自动算出一周(7天)、两周(14天)、一个月(30天)、两个月(60天)的租赁费用。

[0267] 不过，在本服务中，在计算多天的租赁费用时，并非是用每天的租赁费用简单乘以租赁天数，而是基于规定的逻辑进行最优化。“最优化”是根据例如以下所示的逻辑来执行。即，根据所谓长期租赁时每天的租赁费用低于每天租赁的费用的逻辑、或所谓结合展出物的劣化降低租赁费用的逻辑来进行“最优化”。

[0268] 另外，除此之外，作为“最优化”的逻辑，可以根据以“季节”、“周末”、“供需”等为变量的逻辑来进行最优化。具体而言，例如，主要是冬季有需求的石油风扇加热器以冬季的租赁费用高于夏季的租赁费用的方式进行最优化。

[0269] 另外，在本服务中，如果由借方用户UB呈现预算，则可租赁期间被自动算出。由此，借方用户UB不必进行麻烦的计算，所以便利性得到改善。

[0270] 具体而言，例如，考虑想要以5万日元租赁汽车的借方用户UB可以只呈现自己的预算(5万日元)，就可以在该预算(5万日元)范围内算出可租赁的期间(例如一周)。

[0271] 图15是表示在贷方用户以及借方用户的每一个进行各展出物的借出历史的确认操作时在贷方终端以及借方终端的每一个显示的操作画面具体例的图。

[0272] 在贷方终端2以及借方终端3显示的画面中，图15所示的画面构成为包含显示区域H91至H96。

[0273] 在显示区域H91中，作为“展出者信息”，显示作为展出者的贷方用户UL的用户信息的一部分。具体而言，与图8的显示区域H21一样，显示有作为展出者的贷方用户UL的姓名(展出太郎)、来自其他用户的评价的总件数(145)、来自其他用户的评价明细、展出地域(北海道)。另外，除此之外，在显示区域H91显示有展出物的交付条件。具体而言，就展出物可否交接、展出者可否负担运费、展出者可否负担保险费、是否可以当天发货、可否通过电子邮件联系、以及可否通过电话联系而言分别显示条件。

[0274] 在图15的例子中，分别显示为“交接〇”、“运费负担×”、“保险负担〇”、“当天发货×”、“电子邮件联系〇”、“电话联系〇”。这表示：作为展出者的贷方用户UL可以交接展出物，不负担展出物的运费但负担展出物的保险费，无法当天发货，可通过电子邮件或电话联系。

[0275] 在显示区域H92中，作为“商品信息”，显示有展出物的展出信息的一部分。具体而言，显示有与展出物有关的一天的租赁费用、一周的租赁费用、一个月的租赁费用、买断价格、展出物的状态。

[0276] 在显示区域H93中，显示有表示为“租赁日志所有者变更也在此”的按钮B901。按钮B901是与图8的按钮B231、以及图9的按钮B321相当的按钮。按下按钮B901时，各展出物的借出实绩(以下称为“租赁日志”)显示于显示区域H95以及H96，变更所有者的探询被通知给当前的所有者(在图15的例子中是“展出太郎”)。

[0277] 在显示区域H94中，以日历形式显示展出物的租赁时间表。由此，例如也可以用不同颜色显示租赁确定的期间和不能租赁的期间等。其结果，贷方用户UL、借方用户UB可以一目了然地掌握展出物的租赁时间表。

[0278] 在显示区域H95中，显示有表示租赁费用转变的图表。贷方用户UL、借方用户UB可以根据在显示区域H95显示的图表一目了然地掌握展出物的租赁费用转变。

[0279] 另外，使在显示区域H95显示的切换按钮B902为“ON”，由此能以重叠的方式显示属于相同类别的类似展出物的租赁价格转变。

[0280] 具体而言，例如，在图15的例子中，在图表绘制的曲线L11示出作为对象的展出物的租赁费用转变，曲线L12示出属于与作为对象的展出物相同的类别的类似展出物的租赁费用转变。

[0281] 由此，贷方用户UL、借方用户UB根据在显示区域H95显示的图表，可以对成为对象的展出物和属于与该展出物相同的类别的类似展出物进行比较的同时，一目了然地掌握各展出物的租赁费用转变。

[0282] 在图15的例子中，可以一目了然地掌握作为对象的展出物的租赁费用的递减率大于属于与作为对象的展出物相同类别的类似展出物的租赁费用的递减率。因此，也可以判断为“未来潜力低”，选择将例如成为对象的展出物排除在所有者变更的对象之外。

[0283] 在显示区域H96中，作为展出物的租赁日志，以列表形式显示租赁期间、一天的租赁费用、评价者(实际借入的借方用户UB)、以及评价者给出的评价的具体内容的历史。贷方用户UL、借方用户UB可以根据在显示区域H96列表显示的租赁日志，一目了然地掌握对展出物的评价内容及其过渡。

[0284] 如此，通过租赁日志显示于贷方终端2以及借方终端3的每一个，贷方用户UL以及借方用户UB的每一个可以一目了然地掌握展出物的租赁费用、以及来自评价者的评价的各历史。

[0285] 在这里，贷方用户UL将物品借给(租赁给)借方用户UB获得使用费的行为也可以说与投资者进行的投资相同。即，贷方用户UL因为展出而购入物品的行为和所有者变更也可以视为与投资者购入投资财产相同。也就是说，借出商品得到租赁费用的行为与所谓获得稳定收益率同义。因此，个人或者法人以投资目的购入物品并将其借出的行为活跃时，可以基于类似于房地产行业“收益回报法”概念来提供市场。换言之，将有可能提供一个以不同于传统“定价”的方法确定商品流通价格的市场。

[0286] 因此，贷方用户UL、探询改变所有者的借方用户UB等在购入作为投资财产的物品时，衡量该物品的盈利能力是有用的。图15所示的租赁日志确实是衡量物品的盈利能力的有用信息。

[0287] 另外，在本服务中，可以使用区块链技术来保存表示租赁日志、展出物的所有权位置的信息。

[0288] 区块链技术是具有防止数据的篡改、破坏等的功能的分散型网络技术。通过区块

链技术，对传输单元的数据块附加生成值难以预测的哈希值等，而且其是按照时间序列追加，由此数据更难以被篡改。

[0289] 参考图15，如上所述，展出物的收益率、过去对展出物的评价作为租赁日志被保存在区块链等中。租赁日志是表示该展出物历史的信息，由于租赁的性质，成为贷方用户UL、借方用户UB的判断依据的重要信息。即，租赁日志视为租赁对象展出物的重要资产，即使在所有者变更后也被继承。

[0290] 如上所述，在本服务中，除了对展出物的评价之外，进行对用户(贷方用户UL以及借方用户UB)的评价。对用户的评价可以变更直至经过规定期间。

[0291] 具体而言，例如，在租赁期过去后，可以随时更改对用户的评价直至经过一定期间(例如一周)。

[0292] 图16是表示正在租赁物品的借方用户申请延长租赁期时的处理流程的概念图。

[0293] 本服务准备了借方用户UB能够轻松申请延长租赁期间的GUI或机制。

[0294] 即，利用本服务的借方用户UB在希望延长租赁期时，如下所述申请延长。

[0295] 借方用户UB在原合同期间(返还日期到来之前)进行延长申请(步骤SS31)。

[0296] 在这里，租赁期间的延长申请连同追加的租赁费用支付一起进行。因此，在结算服务器4中，进行授权(以下成为“授权”)。授权是指在结算前保持信用卡的使用限制的处理。如果完成授权，延长申请被正式认可，并将其通知给贷方用户UL。

[0297] 收到延长申请已被正式认可的通知的贷方用户UL决定是认可还是拒绝延长申请(步骤SS32)。需要说明的是，在该时刻，在申请延长的借方用户UB和贷方用户UL之间，可以进行有关延长期间的交涉。由此，贷方用户UL不仅确定对申请延长的期间是单纯认可还是拒绝，还可以呈现能认可的期间。因此，例如也可以在适当考虑直至下一个租赁期前的空置期的同时，呈现能认可的期间，所以便利性提高。

[0298] 贷方用户UL认可延长申请时，在结算服务器4中，执行与追加的租赁费用有关的结算处理。即，在本服务中，可以在认可延期申请的时间立即完成结算。

[0299] 与此相对，贷方用户UL拒绝延长申请时，在结算服务器4中，授权框架被释放。即，释放为了进行与追加的租赁费用有关的结算处理而保持的使用限制。

[0300] 图17是表示在借方用户申请延长租赁期间时在借方终端显示的操作画面具体例的图。

[0301] 在借方终端3显示的画面中，图17所示的画面构成为包含显示区域H101至H105。

[0302] 在显示区域H101中，作为对进行延长申请的借方用户UB的指导，显示有对即便进行延长申请而如果没有贷方用户UL的认可也不会延长这点进行说明的文章、对能够执行延长申请的期限进行说明的文章、和作为原合同期间期满日的返还日期。

[0303] 需要说明的是，在图17的例子中，能够进行延长申请的期限表示为“返还日期前4天”，作为原合同期间期满日的返还日期表示为“该项目的返还日期:2019年1月30日”。

[0304] 在显示区域H102中，显示有作为延长后的租赁期间结束日选择借方用户UB希望的日期(以下称为“希望延长日期”)并输入的按钮B111。

[0305] 需要说明的是，在图17的例子中，希望延长日期显示为“2019/06/21”。

[0306] 在显示区域H103中，显示有在以向显示区域H102的按钮B111输入的希望延长日期(2019年6月21日)认可延长申请时追加的租赁费用的模拟结果。

[0307] 需要说明的是，在图17的例子中，显示为“希望延长日期:2019年6月21日”、“租赁20天”、“3个月@100,000日元1,300,000日元”、“+两周@50,000日元200,000日元”、“+29日@1,500日元50,000日元”、“消费税8％1,000日元”、“合计300,000日元”。

[0308] 在显示区域H104中，显示有追加的租赁费用的支付方法的内容。支付方法的变更可以通过按下标记为“变更”的按钮B112来进行。

[0309] 在显示区域H105中，显示有标记为“延长申请&结算”的按钮B113。借方用户UB通过按下按钮B113，可以进行包含追加的租赁费用支付的延长申请。

[0310] 图18是表示在借出商品的贷方用户进行与租赁期的延长申请对应的操作时在贷方终端显示的操作画面具体例的图。

[0311] 在贷方终端2显示的画面中，图18所示的画面构成为包含显示区域H111至H113。

[0312] 在显示区域H111中，显示有关于和已进行延长申请的借方用户UB进行交涉时的说明文字。另外，在该说明文字显示有标记为“消息”的按钮B211。贷方用户UL通过按下按钮B211，可以创建用于和借方用户UB进行交涉的消息。创建的消息呈现给借方用户UB，所以可以高效进行与延长申请有关的交涉。

[0313] 另外，在显示区域H111中，显示有与在图17的显示区域H103显示的追加租赁费用的模拟结果相同的内容。贷方用户UL对在显示区域H111显示的内容进行确认，决定是认可还是拒绝延长申请。

[0314] 在显示区域H111中，显示选择针对延长申请的处理内容并输入的按钮B212。在认可延长申请的情况下，贷方用户UL选择例如如图18所示标记为“可延长”的选项。与此相对，在拒绝延长申请的情况下，贷方用户UL选择例如标记为“不能延长”的选项。另外，在与借方用户UB之间调整延长期间的情况下，贷方用户UL选择例如标记为“可以延长但需更改希望延长日期”的选项。

[0315] 另外，根据本服务，可以实现如下所示的功能。

[0316] 即，本服务可以用于对冲通货膨胀(货币贬值)的风险。由此，可以汇集销售金。在通货膨胀时，商品(物品、服务)赚的钱会比较多。即，可能会出现今日能以1万日元购入的商品(物品、服务)而明日无法以1万日元购入的情况。因此，使用通货膨胀时商品(物品、服务)赚的钱(即销售金)，租赁新的物品或变更所有者，由此将价值降低的货币换成价值难以降低的物品并持有。具体而言，将销售金或者销售金换成积分，租借新的物品或变更所有者。另外，也可以存入积分。

[0317] 另外，当物品发生损坏或被盗时，本服务通过在保险申请表(未图示)中输入规定事项，可以直接向保险公司申请赔偿。由此，贷方用户UL可以安心地借出物品。另外，借方用户UB可以安心地租赁物品使用。

[0318] 另外，在本服务中，除了贷方用户UL之外，本服务提供商M也可以以运营商的立场以代理的方式展出。

[0319] 另外，在本服务中，除了借方用户UB之外，本服务提供商M也可以以运营商的立场租赁展出物。另外，本服务提供商M可以以运营商的立场展出(再次借出)租赁的物品。

[0320] 进而，本服务提供商M可以以运营商的立场购入多个物品或者租赁多个展出物，以这些物品的组合为单位包租(或者再次借出)。

[0321] 另外，在本服务中，关于租赁期间结束时的物品配送，可以灵活变更。即，在通常的

租赁服务中，租赁期间结束后，通常由承租人返还给出租人。但是，这导致配送期间造成时间损失，导致贷方用户UL损失收益机会。

[0322] 因此，在本服务中，通过参考租赁期间前后的承租人的各住址等，物品的返还目的地可以从贷方用户UL变更为下一个借方用户UB。具体而言，对配送目的地进行区分设置。

[0323] 由此，可以有效配送物品。另外，也可以使用匿名配送，所以前借方用户UB不知道返还物品的配送目的地。

[0324] 另外，在展出物为衣服等需要在下一个借方用户UB使用前进行清洗时，也可以在前借方用户UB的租赁期结束后将物品的配送目的地设为规定的清洗店。另外，在为不需要清洗的物品时，也可以将物品的配送目的地设为规定的保管设施。

[0325] 另外，根据本服务，可进行售后回租交易。“售后回租交易”是指先卖掉资产然后借入的交易。

[0326] 即，售后回租交易是指下述交易：关于某人继续使用的物品，(1)仅将所有权从某人转让给贷方用户UL；(2)某人作为借方用户UB从贷方用户UL租赁。

[0327] 由此，借方用户UB(即某人)对于自己使用的物品，尽管向贷方用户UL转让所有权，但此后自己可以继续使用。其结果，例如可以避免以物品卖掉时的季节为主要原因的机会损失风险。

[0328] 具体而言，例如对于校服，通常在3月初需要特别集中，所以为了高价售卖，希望在3月初卖掉。但是，校服的卖家自然是想穿到3月底举行毕业典礼时。因此，校服的卖家也可以通过利用本服务进行售后回租交易，例如在3月初卖掉校服的同时进行租赁，以支付租赁费用的方式使用校服直至毕业典礼。此时，已购入校服的贷方用户也可以在毕业典礼结束后将校服转租给(再次借出)他人。

[0329] 另外，在本服务中，采用了前所未有的独特信用方式。在物品租赁领域，信用是提供本服务的一个极其重要的因素，因为它是建立在人与人之间的信任关系之上的。为此，从不同角度进行信用审查，来确保担保安全。

[0330] 具体而言，例如，通过能够将租赁日志向第三者公开而使其用于信用审查，可以实现更准确的信用。

[0331] 由此，例如如果支付每月10万日元的租赁费用并且没有特别的支付延迟等，也可以判断此人的信用度高。

[0332] 另外，例如，作为担保材料，可以关联各种数字账户。具体而言，也可以采用各种SNS、游戏账户的ID、密码作为担保。

[0333] 图19是表示展出物的拍摄手法具体例的图。

[0334] 如上所述，借方用户UB在返还展出物时，通过操作借方终端3，对展出物进行拍摄。这是因为通过对在租赁开始时和租赁结束时(返还时)的两个时刻拍摄的展出物图像进行比较，可以明确在租赁期间造成的划痕等。因此，在两个时刻拍摄的各拍摄图像需要以相同角度、相同大小进行拍摄，以便进行比较，但通常由普通人进行拍摄，所以难以拍摄可比较的拍摄图像。

[0335] 因此，使用图19所示的拍摄工具进行拍摄。由此，即便是普通人也能够拍摄可比较的拍摄图像。具体而言，如图19所示，使展出信息所含的展出时的拍摄图像GA71在相机(借方终端3)层叠。在该状态(拍摄图像GA71所示的状态)的情况下，相机(借方终端3)的镜头对

向租赁期间已期满的展出物的实物GB71。于是，如图12所示，在拍摄图像GA71和实物GB71重合的状态下显示于相机(借方终端3)。在这里，如果调节相机(借方终端3)的方向、距离，以使拍摄图像GA71和实物GB71处于相同位置(完全重合的状态)，则在处于相同位置的时刻启动拍摄按钮B71，从而可以拍摄。由此，即便是普通人也可以拍摄可比较的拍摄图像。

[0336] 另外，在本服务中，从展出物的摄影图像生成3D图像，可以进行上下左右所有方向的自由观看。由此，可以进行租赁前后的比较、展出物真假的鉴定。

[0337] 以上，对本发明的一个实施方式进行了说明，但本发明不限于上述的实施方式，在能实现本发明的目的的范围内的变形、改进等都包含于本发明中。

[0338] 例如，在上述的实施方式中，构成为借方用户UB可以通过进行展出物的借入申请而毫无问题地借入商品，但并不限于这样的构成。例如，还可以构成为能有多个借入申请者存在。此时，还可以采用拍卖形式而能由中标者借入展出物。在采用拍卖形式的情况下，作为确定中标者时的竞争因素，还可以采用价格以外的因素。作为价格以外的竞争要素，例如可以采用来自其他用户的评价、持有的积分数等。由此，可以预期以真诚的态度打算使用本服务的用户数量的增加，所以可以防止在CtoC交易中可能发生欺诈行为和纠纷。

[0339] 另外，例如，在上述的实施方式中，成为租赁对象的物品是以可见的物品为例，但不限于可见的物品，还可以是诸如人的技能或权利之类的不可见物品。另外，可以以权利证书等的形式用可见的物品代替这些不可见的物品。例如，高尔夫的会员证可以视为可见物品来代替不可见的“打高尔夫的权利”。

[0340] 另外，例如，在上述的实施方式中，展出物介绍的是用单品(夹克、手提包、手表等)进行交易的例子，但展出物(即，成为租赁对象的物品)不限于单品。例如，关于全部10册的漫画，仅仅没有第9册的用户可以展出“由1～8册、以及10册构成的漫画”。此时，假设存在仅有第9册的用户，可以对“由1～8册、以及10册构成的漫画”进行借入申请或进行买取申请。进而，仅有该第9册的用户也可以通过借入或买取“由1～8册、以及10册构成的漫画”，集齐全部10册的漫画，向其他用户借出规定期间(所谓再次借出)。

[0341] 另外，例如，在图6至图15、以及图17至19所示的贷方终端2或者借方终端3的每一个显示的GUI的构成仅仅是例示。只要是可以实现本服务的GUI，可以采用图6至图15、以及图17至19所示的GUI的构成以外的构成。

[0342] 另外，图3所示的硬件构成仅仅是用于实现本发明的目的的例示，没有特别限定。

[0343] 另外，图4所示的功能框图仅仅是例示，没有特别限定。即，只要信息处理系统具备能够整体执行上述一系列处理的功能即可，用什么样的功能块来实现该功能，并不特别限于图4的例子。

[0344] 另外，功能块的存在场所也不限于图4，可以在任意场所。

[0345] 另外，一个功能块可以由单个硬件构成，还可以由单个软件构成，还可以由它们的组合构成。

[0346] 在通过软件执行各功能块的处理时，构成该软件的程序从网络或记录介质安装于计算机等上。

[0347] 计算机可以是组装入专用硬件的计算机。另外，计算机可以是能通过安装有各种的程序来执行各种功能执行的计算机、例如除服务器之外的通用智能手机、个人电脑。

[0348] 含有这样的程序的记录介质，不仅由为了向各用户提供程序而与设备主体分开分

布的可移动介质构成，而且还由以预先组装入设备主体的状态提供给各用户的记录介质等构成。

[0349] 需要说明的是，在本说明书中，对在记录介质中记录的程序进行描述的步骤，不仅包含根据该顺序按时间序列进行的处理，还包括不按时间顺序进行处理而是并行或单独执行的处理。

[0350] 另外，在本说明书中，用语“系统”是指由多个装置或多个机构等构成的全部装置。

[0351] 综上所述，应用于本发明的信息处理装置具有以下的构成即可，可采用各种实施方式。

[0352] 即，本发明使用的信息处理装置(例如管理服务器1)是对希望借出物品(例如展出物)的一个以上的第一用户(例如图1的贷方用户UL1至ULn)和希望借入该物品的一个以上的第二用户(例如图1的借方用户UB1至UBm)进行支援的信息处理装置，具备：

[0353] 获取由上述一个以上的第一用户各自提供的与上述物品有关的信息作为展出信息的展出获取机构(例如图5的展出获取部101)、

[0354] 将通过上述展出获取机构获取的一个以上的上述展出信息呈现给上述一个以上的第二用户的展出呈现机构(例如图5的展出呈现部102)、

[0355] 当从上述第二用户有想要借入上述物品的申请时受理其作为借入申请的借入受理机构(例如图5的借入受理部103)、和

[0356] 对上述第一用户呈现已有上述借入申请的借入呈现机构(例如图5的借入呈现部104)。

[0357] 由此，可以提供能对希望借出物品的一个以上的人和希望借入该物品的一个以上的人高效进行匹配的CtoC租赁平台。

[0358] 另外，上述信息处理装置进一步具备：

[0359] 对已进行上述借入申请的上述第二用户呈现借入上述物品所需的费用(例如租赁费用、保险费)的费用呈现机构(例如图5的费用呈现部105)、

[0360] 在上述费用的结算已完成的情况下获取表示该结算完成的信息的结算获取机构(例如图5的结算获取部106)、

[0361] 将上述费用中的规定金额计入为销售额并对其进行管理的销售管理机构(例如图5的销售管理部107)、

[0362] 将上述结算已完成呈现给上述第一用户的结算呈现机构(例如图5的结算呈现部108)、

[0363] 当上述一个以上的第一用户各自有想要提取上述销售额中至少一部分的申请时受理其作为提取申请的提取受理机构(例如图5的提取受理部109)、和

[0364] 根据上述提取申请的内容确定上述销售额中上述一个以上的第一用户各自能够提取的金额的提取确定机构(例如图5的提取确定部110)。

[0365] 由此，可以执行上述的销售管理处理。即，可以高效管理与基于本服务的交易相伴随的金钱流动。

[0366] 另外，在信息处理装置中，

[0367] 上述第一用户除了可以希望借出上述物品之外，还可以希望卖掉该物品，

[0368] 上述第二用户除了可以希望借入上述物品之外，还可以希望买取该物品，

[0369] 由上述一个以上的第一用户各自提供的上述展出信息中包含各种与可否卖掉上述物品有关的信息，

[0370] 所述信息处理装置进一步具备：

[0371] 当在上述一个以上的第二用户中有规定的人想要买取上述物品的申请时受理其作为买取申请的买取受理机构(例如图5的买取受理部111)、和

[0372] 对上述一个以上的第一用户中提供上述展出信息的人呈现已有上述买取申请的买取呈现机构(例如图5的买取呈现部112)，所述展出信息包含表示所述物品可以卖掉的信息作为与可否卖掉该物品有关的所述信息。

[0373] 由此，可以执行上述的所有者变更处理。

[0374] 另外，在上述信息处理装置中，

[0375] 上述展出信息中包含上述物品的拍摄图像，

[0376] 所述信息处理装置进一步具备：

[0377] 在上述物品的借入期间(例如租赁期间)期满时受理至少含有该期满时的上述物品的拍摄图像的返还信息的返还受理机构(例如图5的返还受理部113)；和

[0378] 对上述展出信息所含的拍摄图像和上述返还信息所含的拍摄图像进行比较而抽取差异点的比较抽取机构(例如图5的比较抽取部114)。

[0379] 由此，可以执行上述的图像诊断处理。

[0380] 另外，在上述信息处理装置中，进一步具备：

[0381] 借入认可受理机构(例如图5的借入认可受理部115)，对于上述第二用户已受理上述物品的时间点的上述物品的实物形态和上述展出信息所含的拍摄图像所显示的上述物品的形态之间的差异，在已借入上述物品的上述第二用户完成认可的情况下，对其进行受理；和

[0382] 返还认可受理机构(例如图5的返还认可受理部116)，对于上述第一用户已返还上述物品的时间点的上述物品的实物形态和上述返还信息所含的拍摄图像所显示的上述物品的形态之间的差异，在已借出上述物品的上述第一用户完成认可的情况下，对其进行受理。

[0383] 由此，可以提高上述的图像诊断处理的有效性。

[0384] 另外，在上述信息处理装置中，进一步具备：

[0385] 获取与上述物品相关的其他物品的交易实绩的相关获取机构(例如图5的相关获取部117)；和

[0386] 根据所获取的上述其他物品的交易实绩呈现上述物品的上述费用的价格区间的参考金额呈现机构(例如图5的参考金额呈现部118)。

[0387] 由此，可以执行上述的适当金额确定处理。

[0388] 另外，在上述信息处理装置中，进一步具备评价受理机构，受理来自已借入上述物品的上述第二用户的、与已借出该物品的上述第一用户和该物品中至少一个有关的评价、或者、来自已借出该物品的上述第一用户的、与已借入该物品的上述第二用户和该物品中至少一个有关的评价，

[0389] 上述参考金额呈现机构进一步呈现关于上述物品的上述费用的历史(例如由图15的曲线L1示出的租赁日志)以及通过上述评价受理机构受理的上述评价的历史、和关于与

上述物品相关的其他物品的上述费用的历史(例如由图15的曲线L2示出的类似展出物的租赁费用转变)以及通过上述评价受理机构受理的上述评价的历史。

[0390] 由此,可以对借入物品所需的费用以及评价的历史和借入与该物品相关的其他物品类似的物品所需的费用以及评价的历史进行比较。

[0391] 另外,上述展出呈现机构向一个以上的第二用户呈现至少包含与进行上述物品的交付的场所有关的信息(例如图14的地图(MAP))的信息作为上述一个以上的上述展出信息。

[0392] 由此,作为物品的交付场所,可以指定直接交接的场所、无人值守的快递柜,所以可以高效进行配送。

[0393] 其结果,可以防止所谓“租赁比购入便宜”的租赁目的被忽略。

[0394] 另外,由上述第一用户借给上述第二用户的上述物品,包含从该第二用户向该第一用户转让的物品并由该第二用户继续使用的物品。

[0395] 由此,可进行售后回租交易。

[0396] 附图标记说明

[0397] 1:管理服务器;2、2-1、2-n:贷方终端;3、3-1、3-m:借方终端;4:结算服务器;11:CPU;12:ROM;13:RAM;14:总线;15:输入输出接口;16:输出部;17:输入部;18:存储部;19:通信部;20:驱动器;30:可移动介质;101:展出获取部;102:展出呈现部;103:借入受理部;104:借入呈现部;105:费用呈现部;106:结算获取部;107:销售管理部;108:结算呈现部;109:提取受理部;110:提取确定部;111:买取受理部111;112:买取呈现部;113:返还受理部;114:比较抽取部;115:借入认可受理部;116:返还认可受理部;117:相关获取部;118:参考金额呈现部;401:用户DB;402:展出DB;H1至H5、H11至H15、H21至H26、H31至H36、H41至H47、H51至H54、H61至H64、H71至H73、H81、H82、H91至H96、H101至H105、H111至H113、H531至H533、H541:显示区域;B11、B12、B21、B71、B111至B113、B151、B211至B213、B231、B241、B321、B331、B411、B601、B602、B701至B706b、B801、B901、B902:按钮;M41、M51:标记;GA71:展出时的拍摄图像;GB71:租赁期已期满的展出物的实物;L1、L2:直线;SS1至SS6:本服务中的各步骤;SS21至SS25:结算服务中的各步骤;SS31以及SS32:延长申请中的各步骤;P:结算服务提供商;M:本服务提供商;N:网络;UL、UL1、ULn:贷方用户;UB、UB1、UBn:借方用户;R161:输入栏;I1至I3:展出物;P1至P3:记号、L11、L12:曲线。

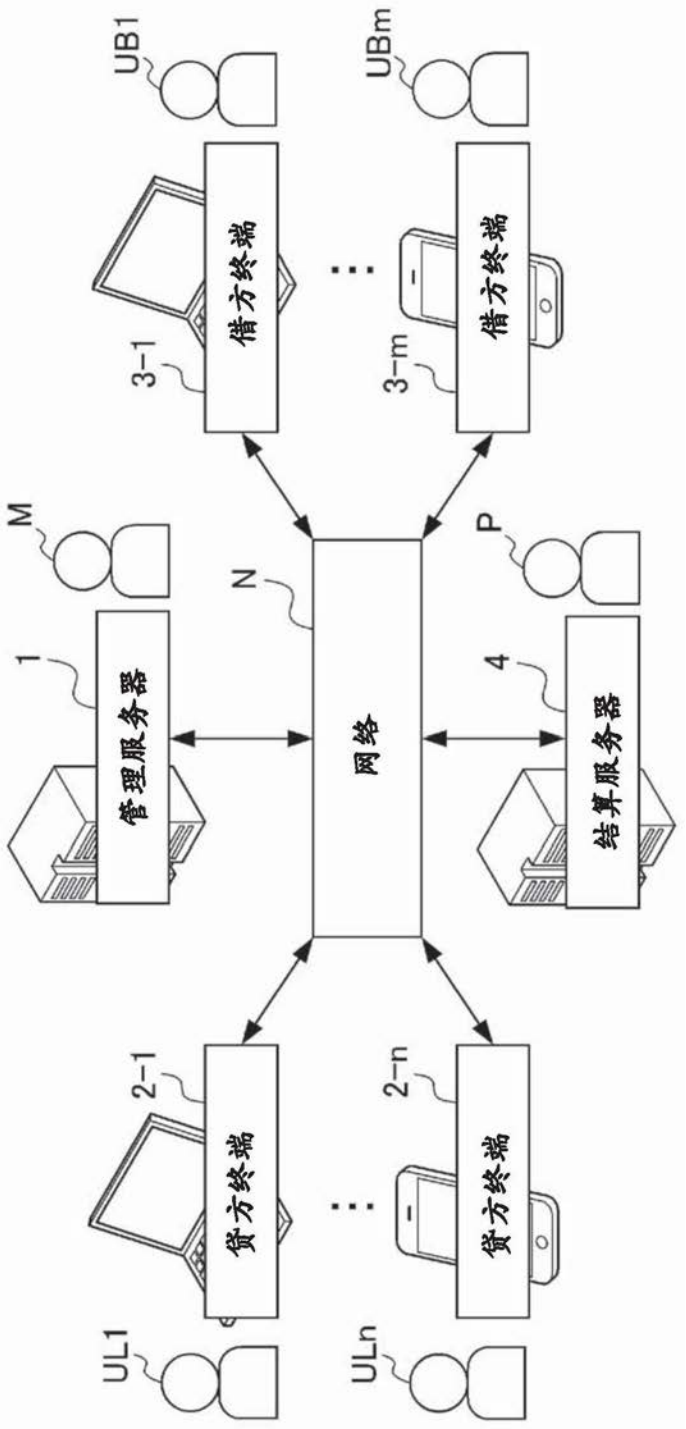
UB1
UBm
借方终端
借方终端
3-1
3-m
M
N
P
1
4
管理服务器
网络
结算服务器
2-1
2-n
贷方终端
贷方终端
UL1
ULn

图1

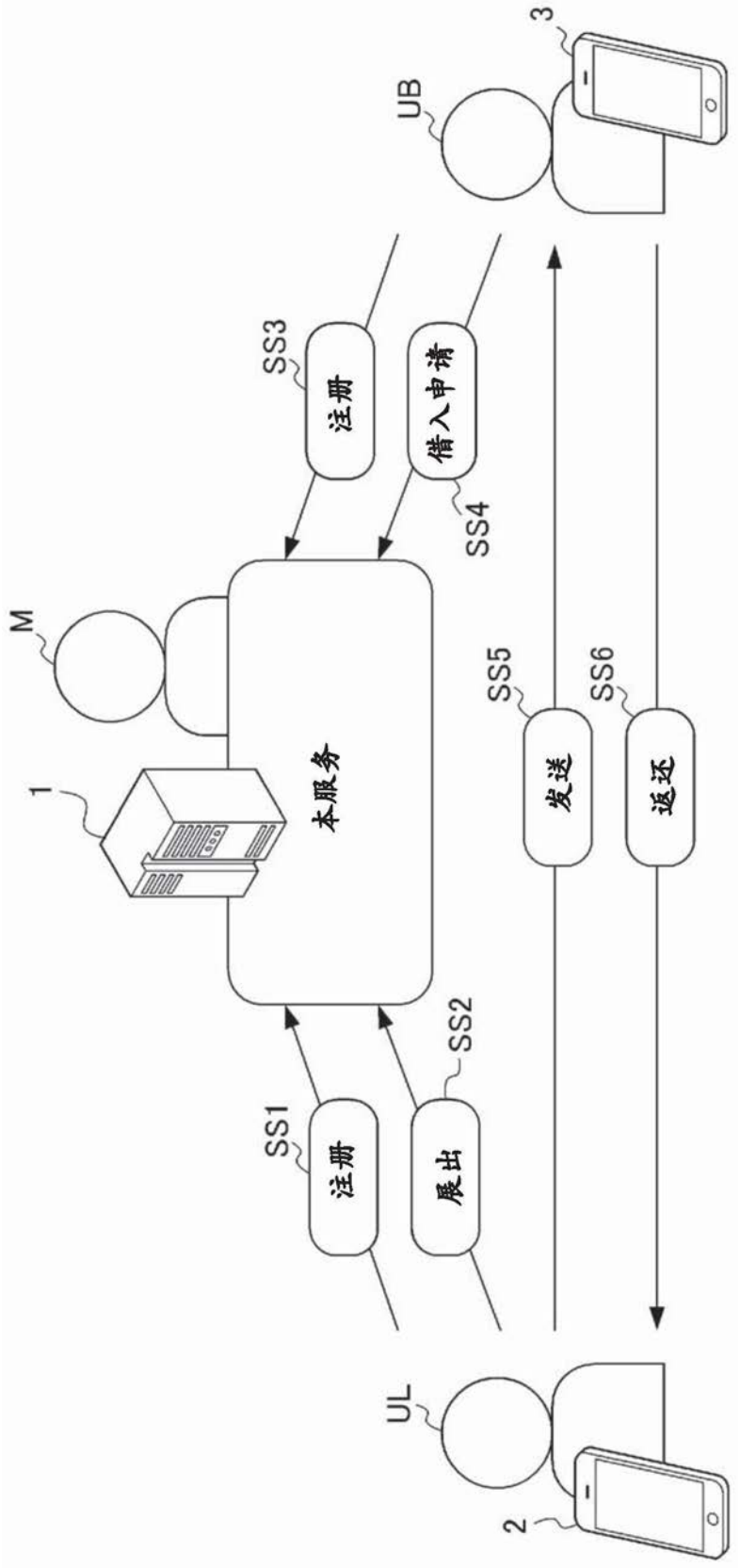

图2

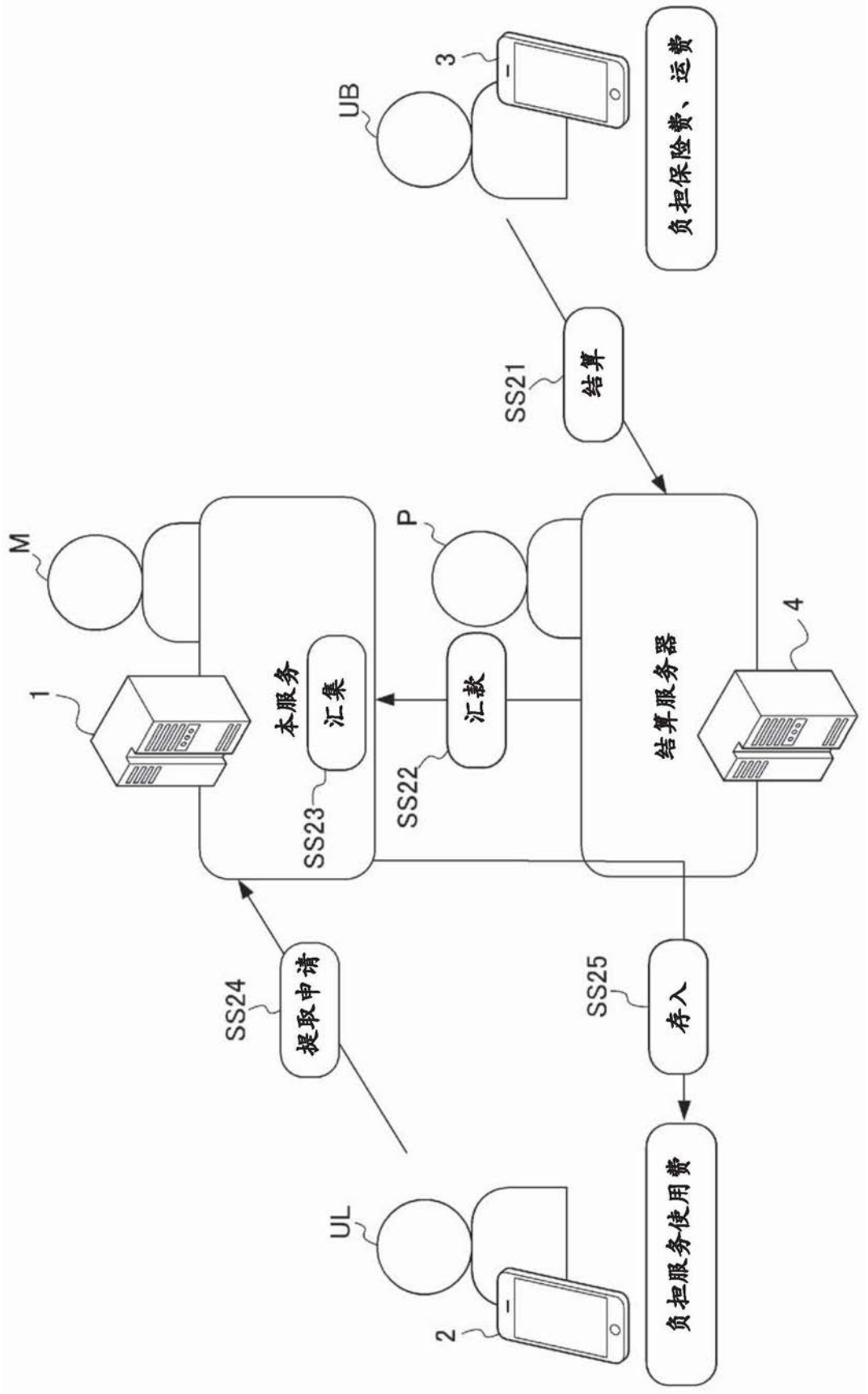
UB
3
负担保险费、运费
SS21
结算
M
P
1
本服务
汇集
SS23
汇款
SS22
结算服务器
4
SS24
提取申请
SS25
存入
UL
2
负担服务使用费

图3

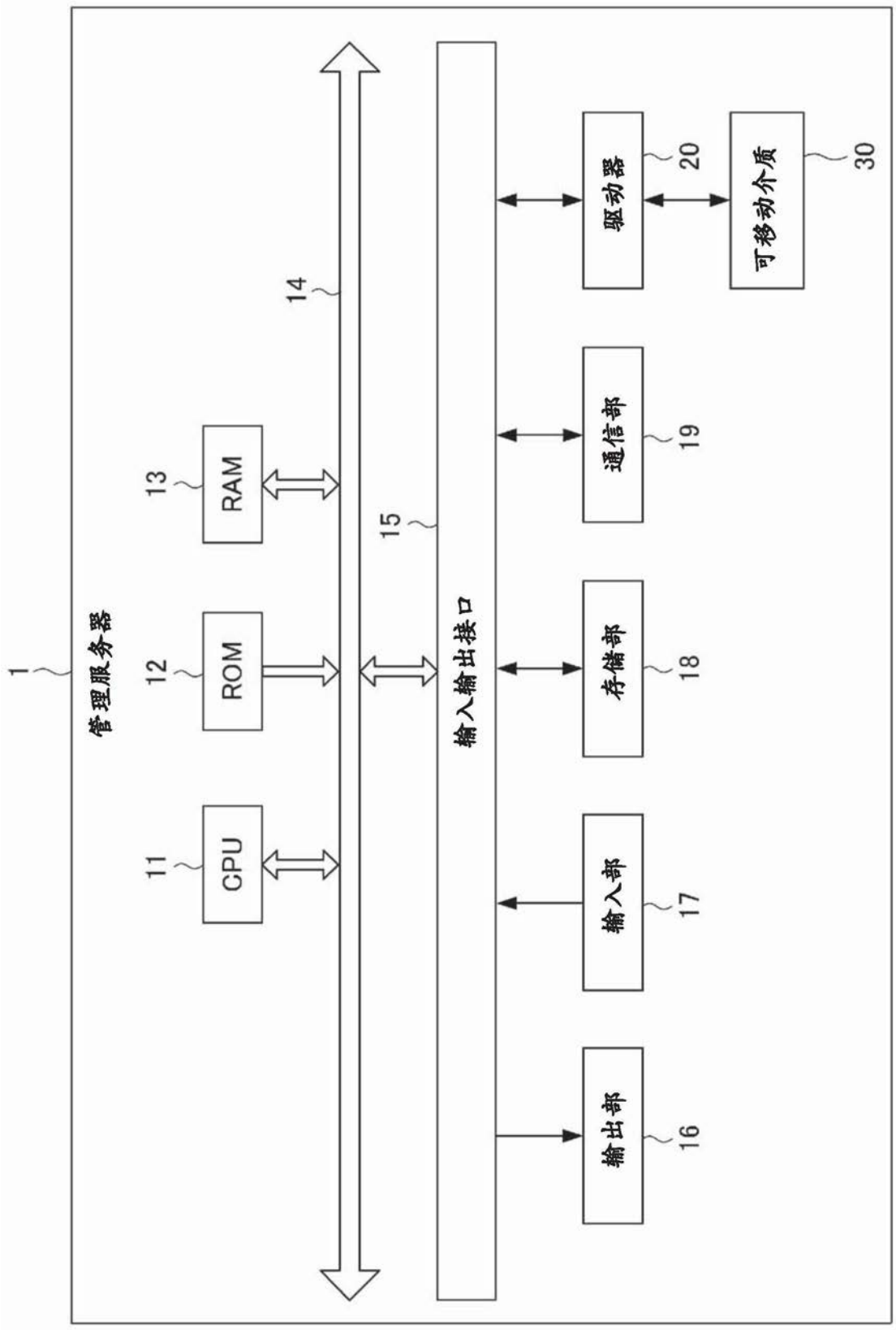
1
管理服务器
11
CPU
12
ROM
13
RAM
14
15
输入输出接口
16
输出部
17
输入部
18
存储部
19
通信部
20
驱动器
30
可移动介质

图4

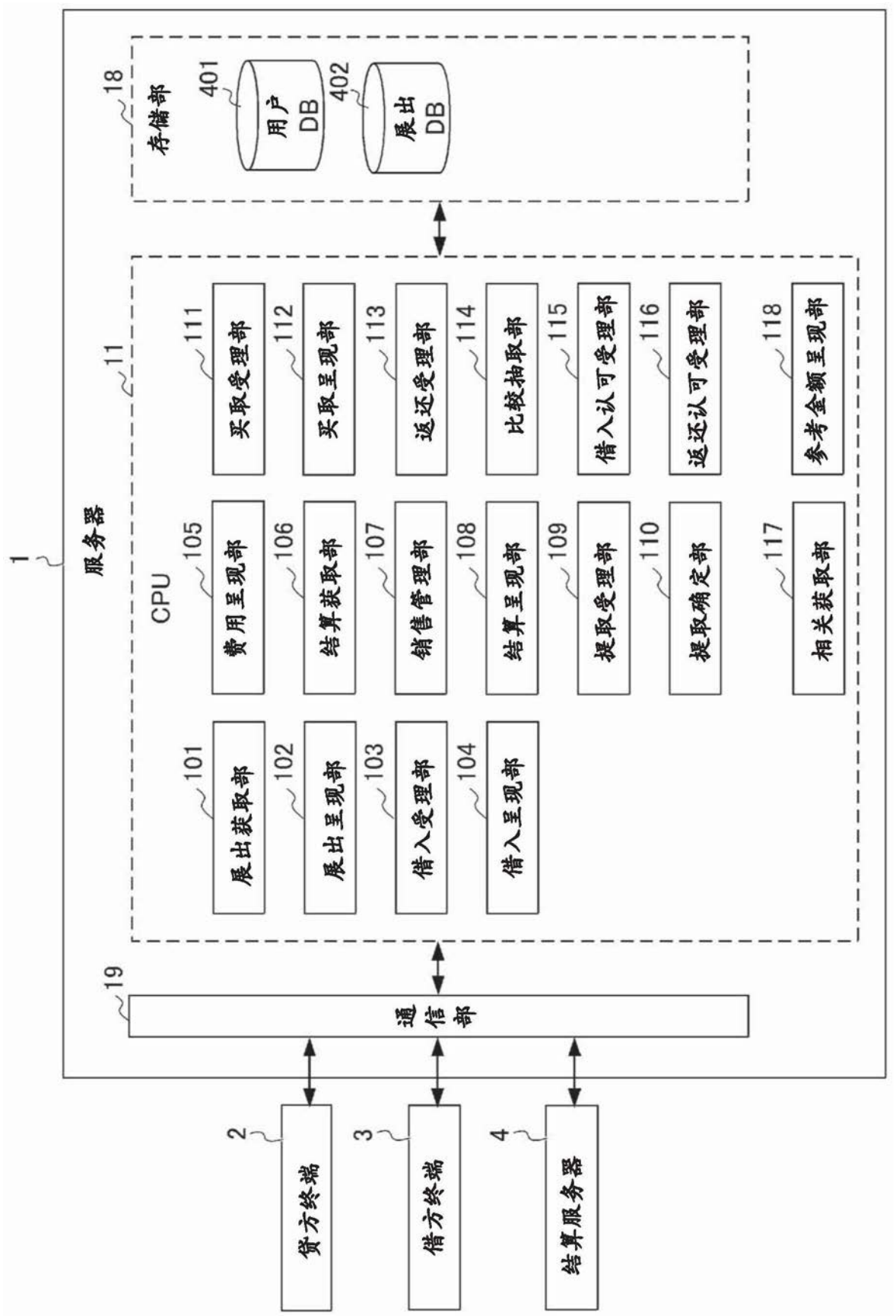
1
服务器
CPU
11
18
存储部
401
用户DB
402
展出DB
101
展出获取部
102
展出呈现部
103
借入受理部
104
借入呈现部
105
费用呈现部
106
结算获取部
107
销售管理部
108
结算呈现部
109
提取受理部
110
提取确定部
111
买取受理部
112
买取呈现部
113
返还受理部
114
比较抽取部
115
借入认可受理部
116
返还认可受理部
117
相关获取部
118
参考金额呈现部
19
通信部
2
贷方终端
3
借方终端
4
结算服务器

图5

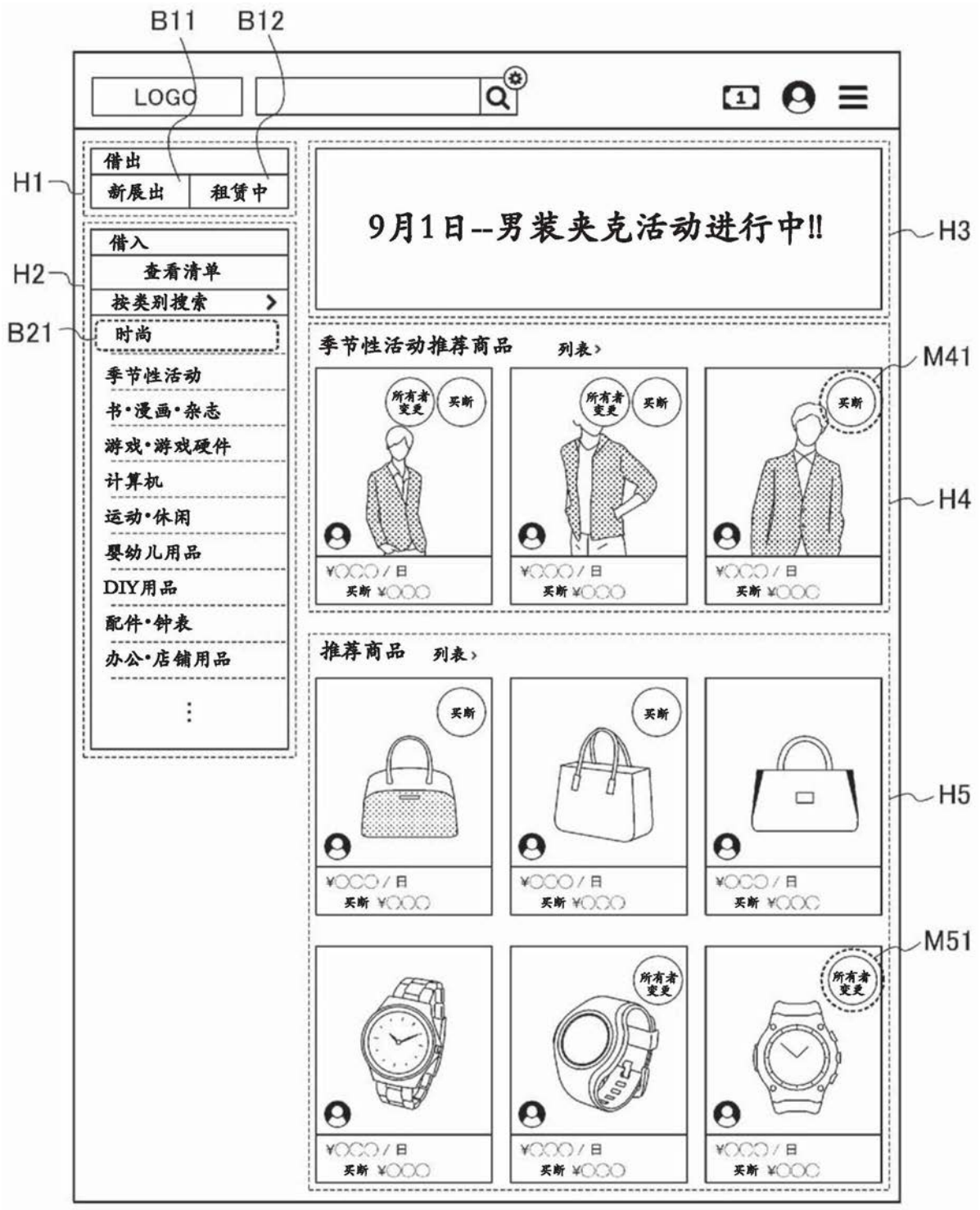
B11
B12
LOGO
借出
新展出
租赁中
H1
借入
查看清单
按类别搜索
H2
B21
时尚
季节性活动
书·漫画·杂志
游戏·游戏硬件
计算机
运动·休闲
婴幼儿用品
DIY用品
配件·钟表
办公·店铺用品
9月1日--男装夹克活动进行中!!
H3
季节性活动推荐商品
列表
所有者变更
买断
M41
H4
推荐商品
列表
H5
M51

图6

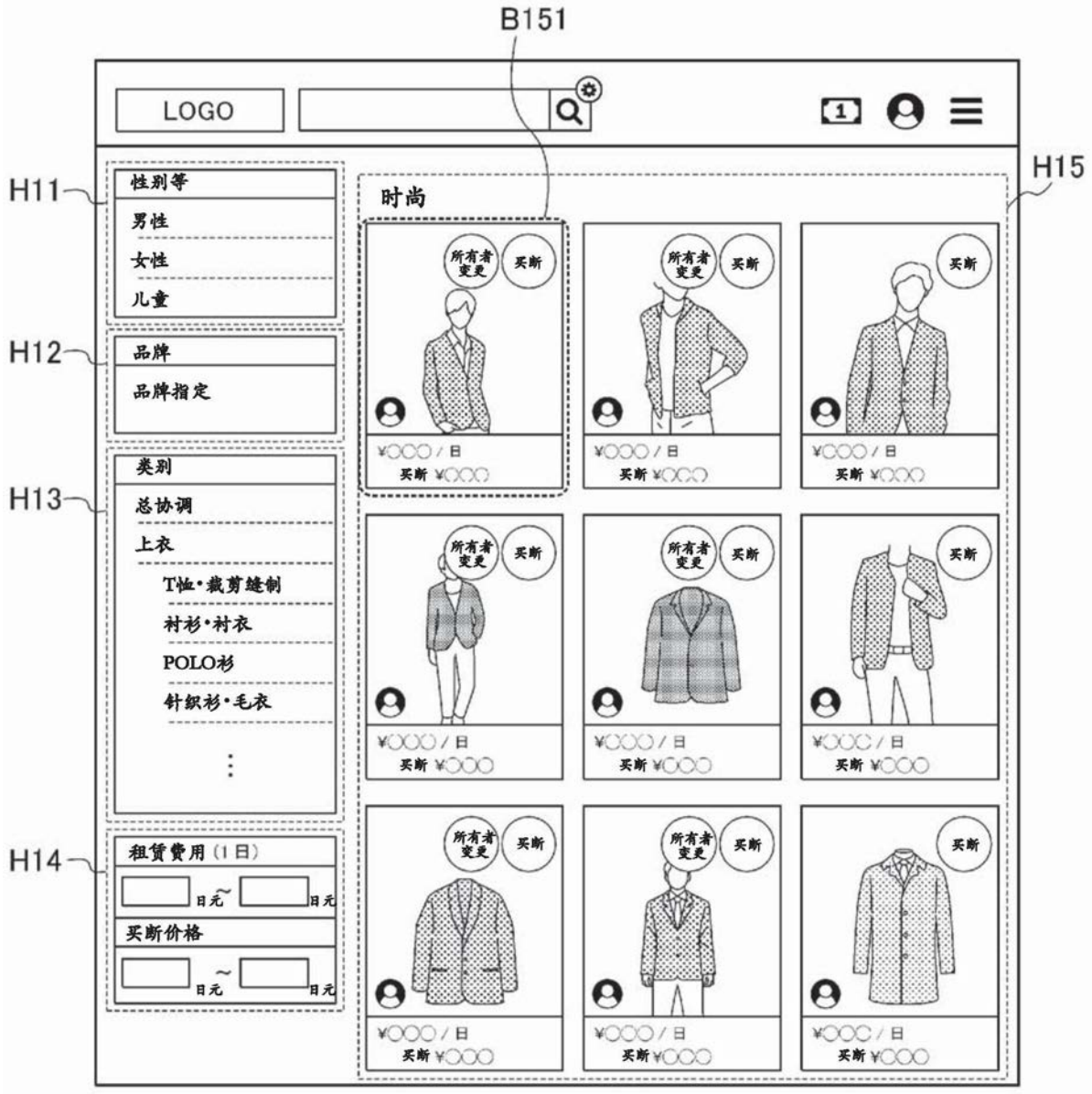
B151
LOGO
H11
性别等
男性
女性
儿童
H12
品牌
品牌指定
H13
类别
总协调
上衣
T恤·裁剪缝制
衬衫·衬衣
POLO衫
针织衫·毛衣
H14
租赁费用（1日）
日元～日元
买断价格
日元～日元
H15
时尚
所有者变更
买断
¥○○○／日
买断 ¥○○○

图7

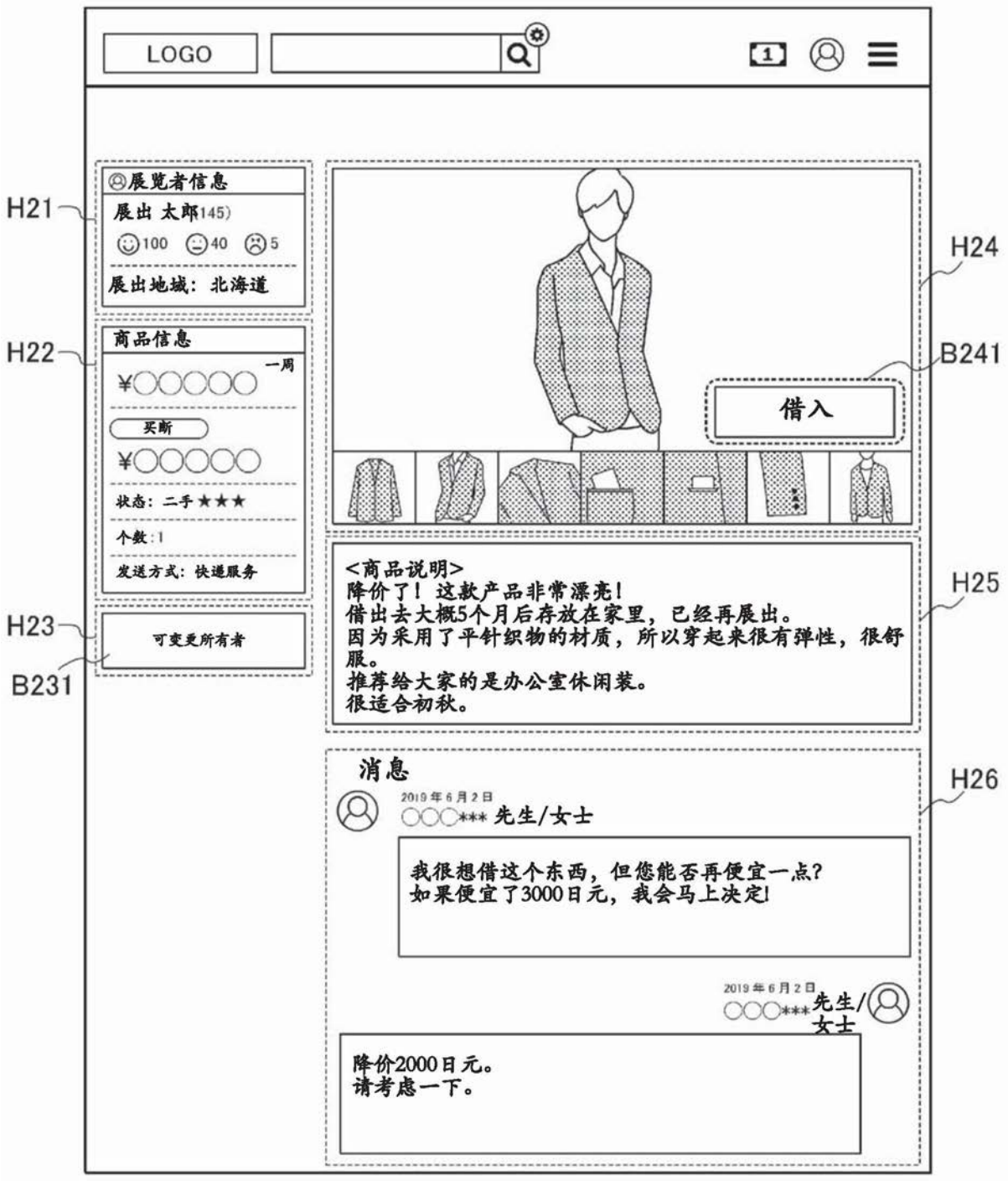
LOGO
H21
展览者信息
展出 太郎145)
100 40 5
展出地域：北海道
H22
商品信息
一周
¥○○○○○
买断
¥○○○○○
状态：二手 ★★★
个数：1
发送方式：快递服务
H23
可变更所有者
B231
H24
B241
借入
<商品说明>
降价了！这款产品非常漂亮！
借出去大概5个月后存放在家里，已经再展出。
因为采用了平针织物的材质，所以穿起来很有弹性，很舒服。
推荐给大家的是办公室休闲装。
很适合初秋。
H25
消息
H26
2019年6月2日
○○○*** 先生/女士
我很想借这个东西，但您能否再便宜一点？
如果便宜了3000日元，我会马上决定！
2019年6月2日
○○○*** 先生/女士
降价2000日元。
请考虑一下。

图8

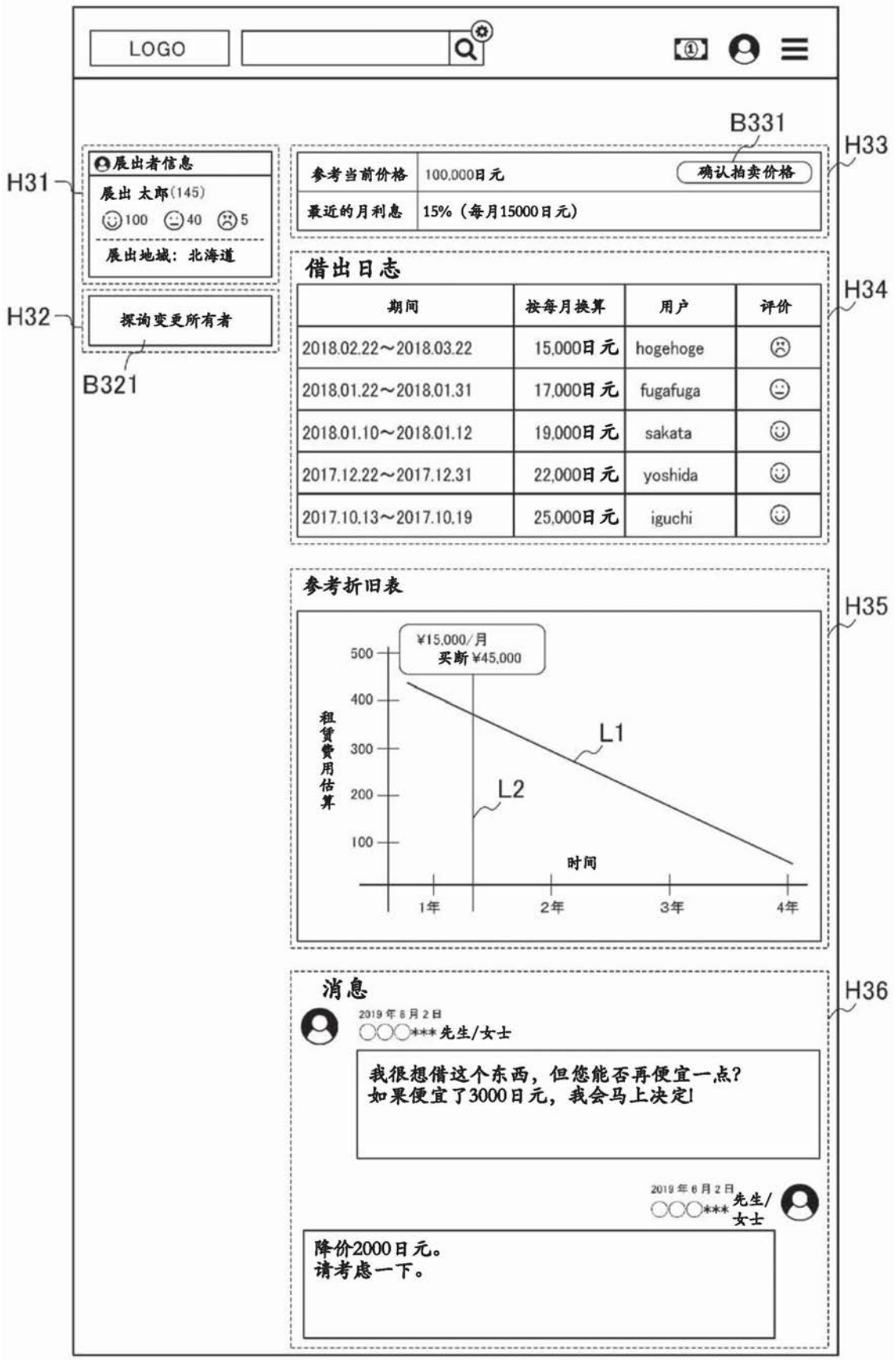
LOGO
B331
H33
H31
展出者信息
展出 太郎(145)
100 40 5
展出地域：北海道
参考当前价格
100,000日元
确认拍卖价格
最近的月利息
15%（每月15000日元）
借出日志
H34
H32
探询变更所有者
B321
期间
按每月换算
用户
评价
2018.02.22～2018.03.22
15,000日元
hogehoge
2018.01.22～2018.01.31
17,000日元
fugafuga
2018.01.10～2018.01.12
19,000日元
sakata
2017.12.22～2017.12.31
22,000日元
yoshida
2017.10.13～2017.10.19
25,000日元
iguchi
参考折旧表
H35
¥15,000/月
买断¥45,000
租赁费用估算
500
400
300
200
100
L1
L2
时间
1年
2年
3年
4年
消息
H36
2019年8月2日
○○○***先生/女士
我很想借这个东西，但您能否再便宜一点？
如果便宜了3000日元，我会马上决定!
2019年8月2日
○○○***先生/女士
降价2000日元。
请考虑一下。

图9

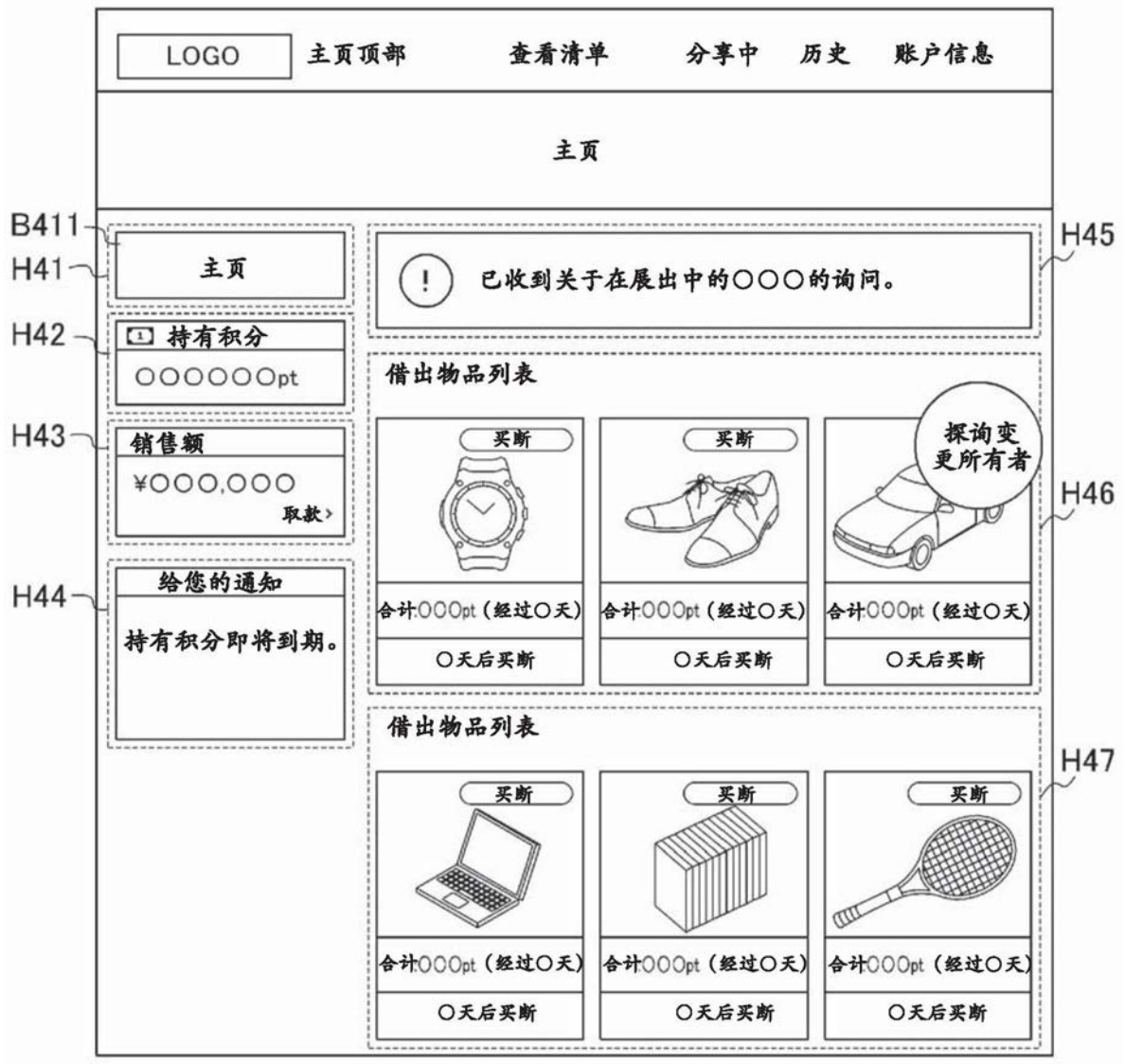
LOGO
主页顶部
查看清单
分享中
历史
账户信息
主页
B411
H41
主页
H42
持有积分
○○○○○○pt
H43
销售额
¥○○○,○○○
取款>
H44
给您的通知
持有积分即将到期。
H45
已收到关于在展出中的○○○的询问。
借出物品列表
H46
买断
合计:○○○pt（经过○天）
○天后买断
探询变更所有者
借出物品列表
H47
买断
合计:○○○pt（经过○天）
○天后买断

图10

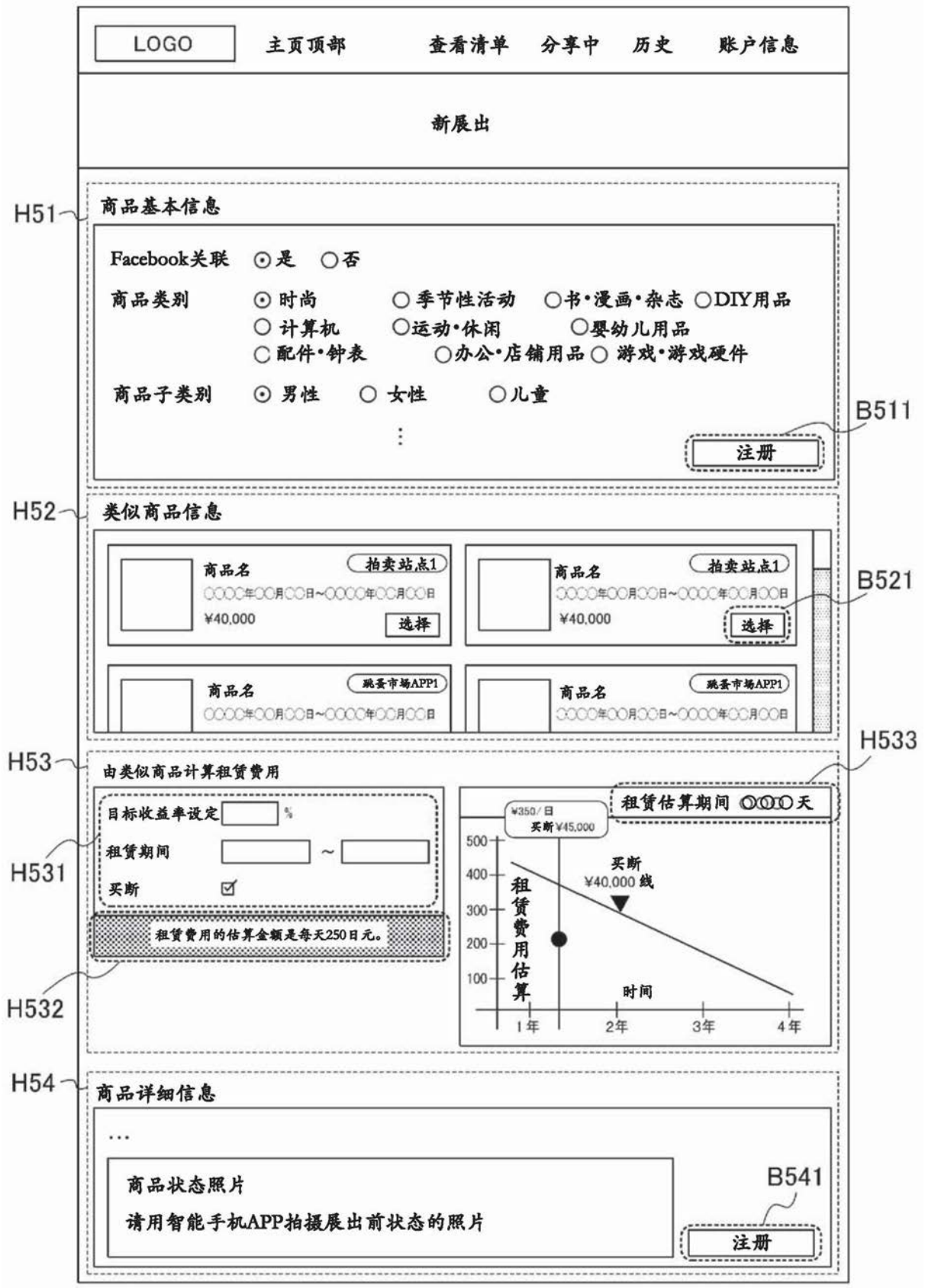
LOGO
主页顶部
查看清单
分享中
历史
账户信息
新展出
H51
商品基本信息
Facebook关联 ⊙是 ○否
商品类别 ⊙时尚 ○季节性活动 ○书·漫画·杂志 ○DIY用品
○计算机 ○运动·休闲 ○婴幼儿用品
○配件·钟表 ○办公·店铺用品 ○游戏·游戏硬件
商品子类别 ⊙男性 ○女性 ○儿童
B511
注册
H52
类似商品信息
商品名
拍卖站点1
¥40,000
选择
B521
跳蚤市场APP1
H53
由类似商品计算租赁费用
H533
目标收益率设定 %
租赁期间 ~
买断
H531
租赁估算期间 ○○○天
¥350/日
买断¥45,000
买断
¥40,000 线
租赁费用估算
时间
1年
2年
3年
4年
租赁费用的估算金额是每天250日元。
H532
H54
商品详细信息
商品状态照片
请用智能手机APP拍摄展出前状态的照片
B541
注册

图11

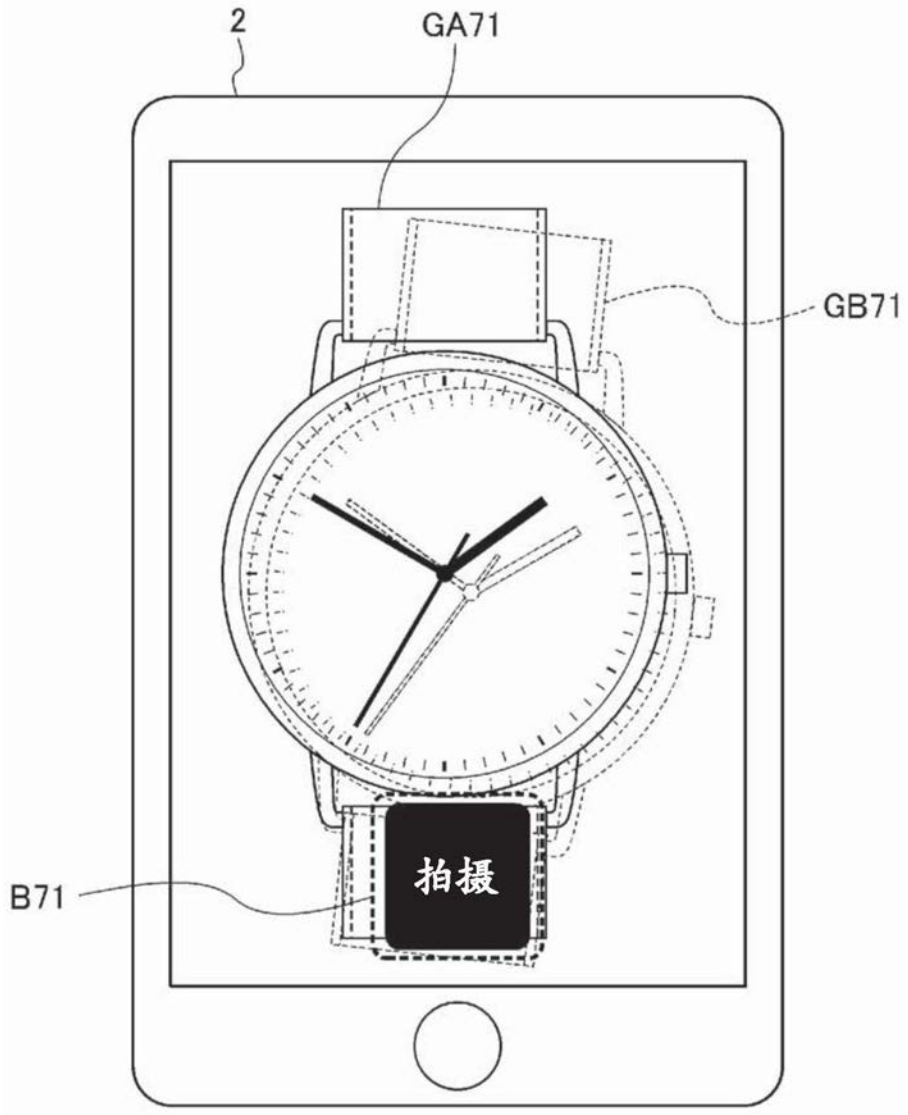

图12

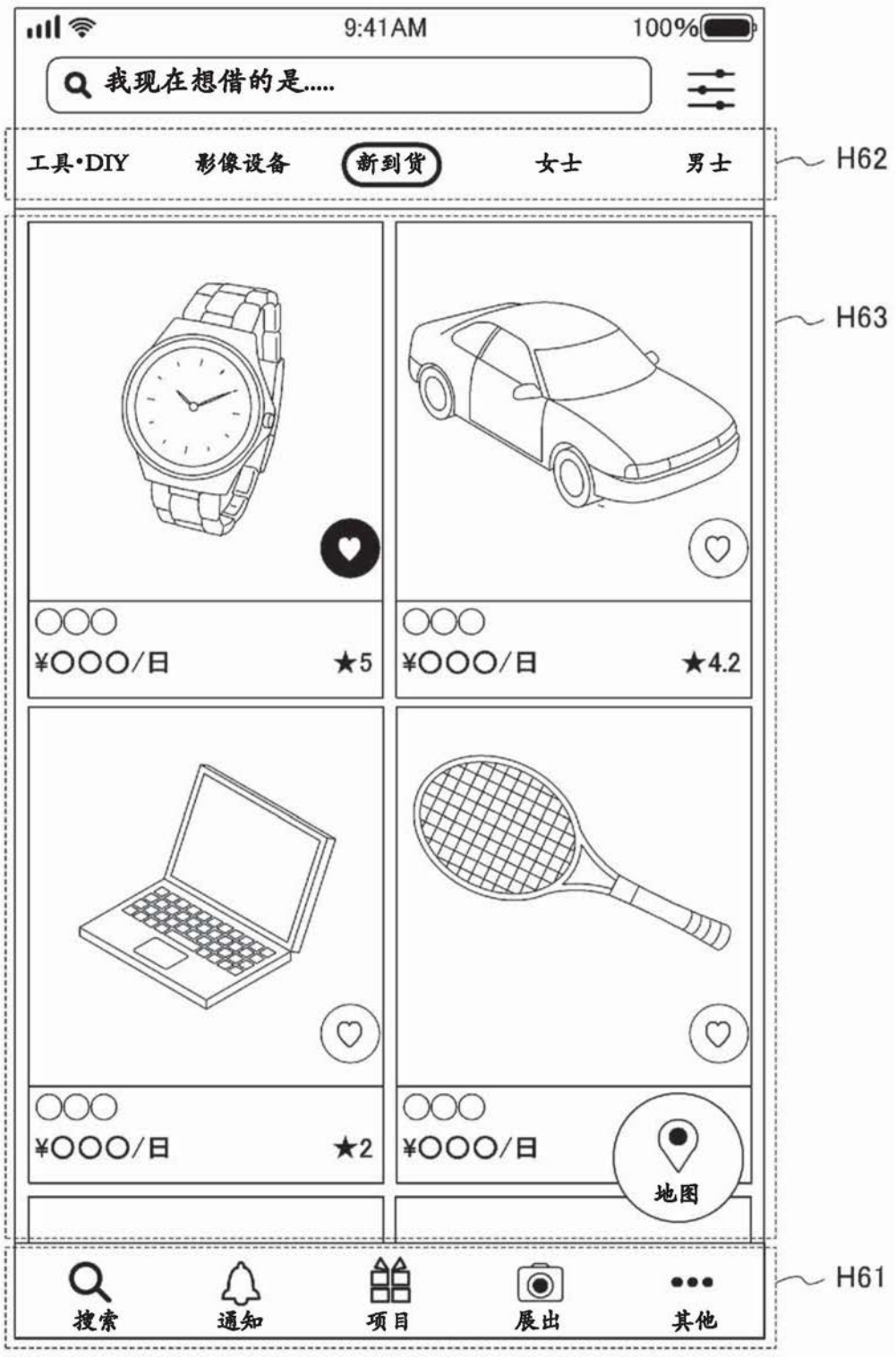
9:41AM
100%
我现在想借的是.....
工具·DIY
影像设备
新到货
女士
男士
H62
H63
¥○○○/日
★5
¥○○○/日
★4.2
¥○○○/日
★2
¥○○○/日
地图
H61
搜索
通知
项目
展出
其他

图13


9:41AM
100%
我现在想借的是.....
H71
缩小搜索范围
类别
租赁期间
开始日期
~
结束日期
租赁费用
最低金额
~
最高金额
有买断
H72
金额显示设定
表示每天（1天）的租赁费用
表示每周（7天）的租赁费用
表示每月（30天）的租赁费用
H73
清除
检索
搜索
通知
条目
展出
其他

图14

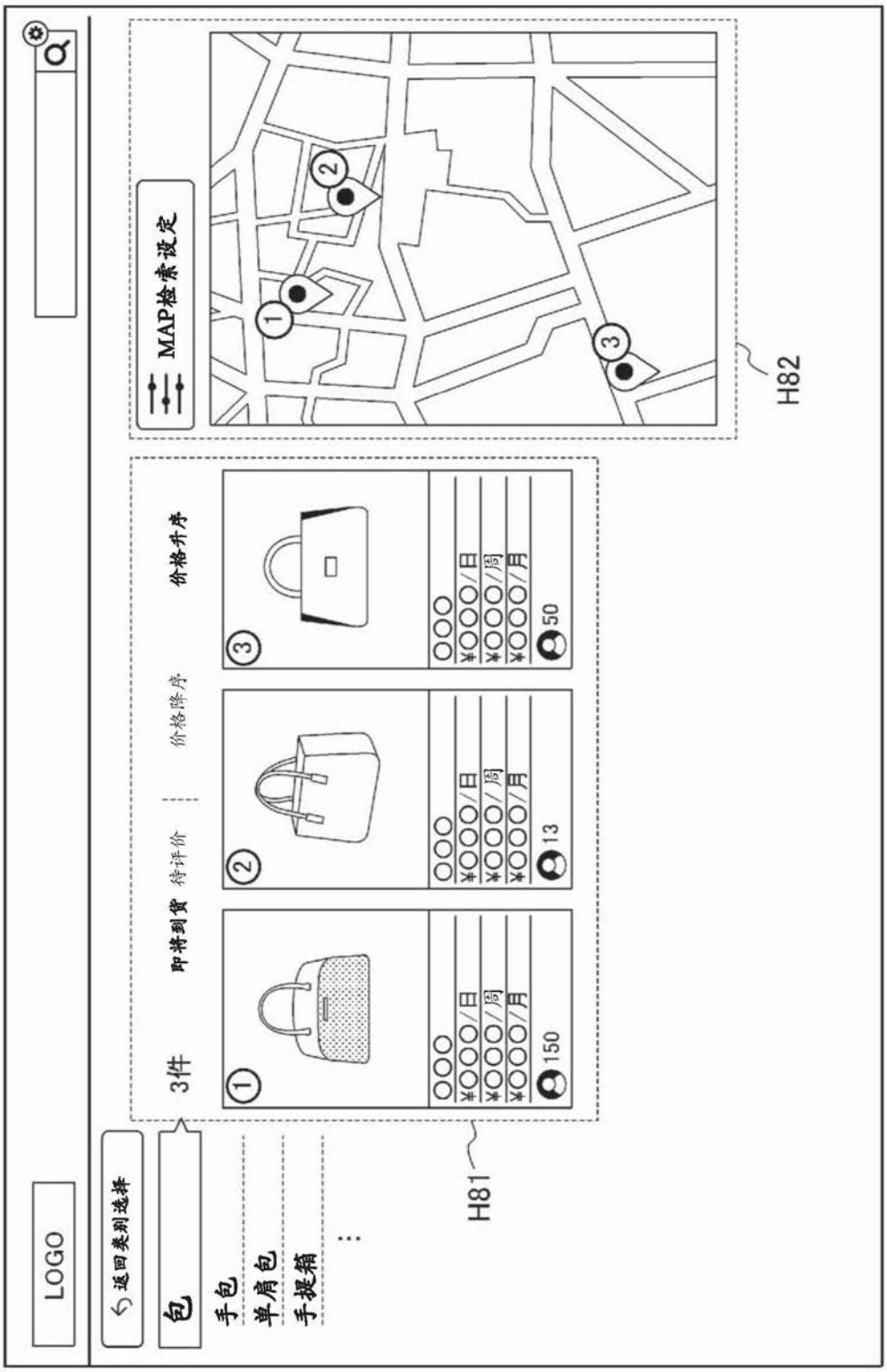
LOGO
返回类别选择
包
手包
单肩包
手提箱
...
3件
即将到货
待评价
价格降序
价格升序
MAP检索设定
H81
H82
¥OOO/日
¥OOO/周
¥OOO/月
150
13
50

图15

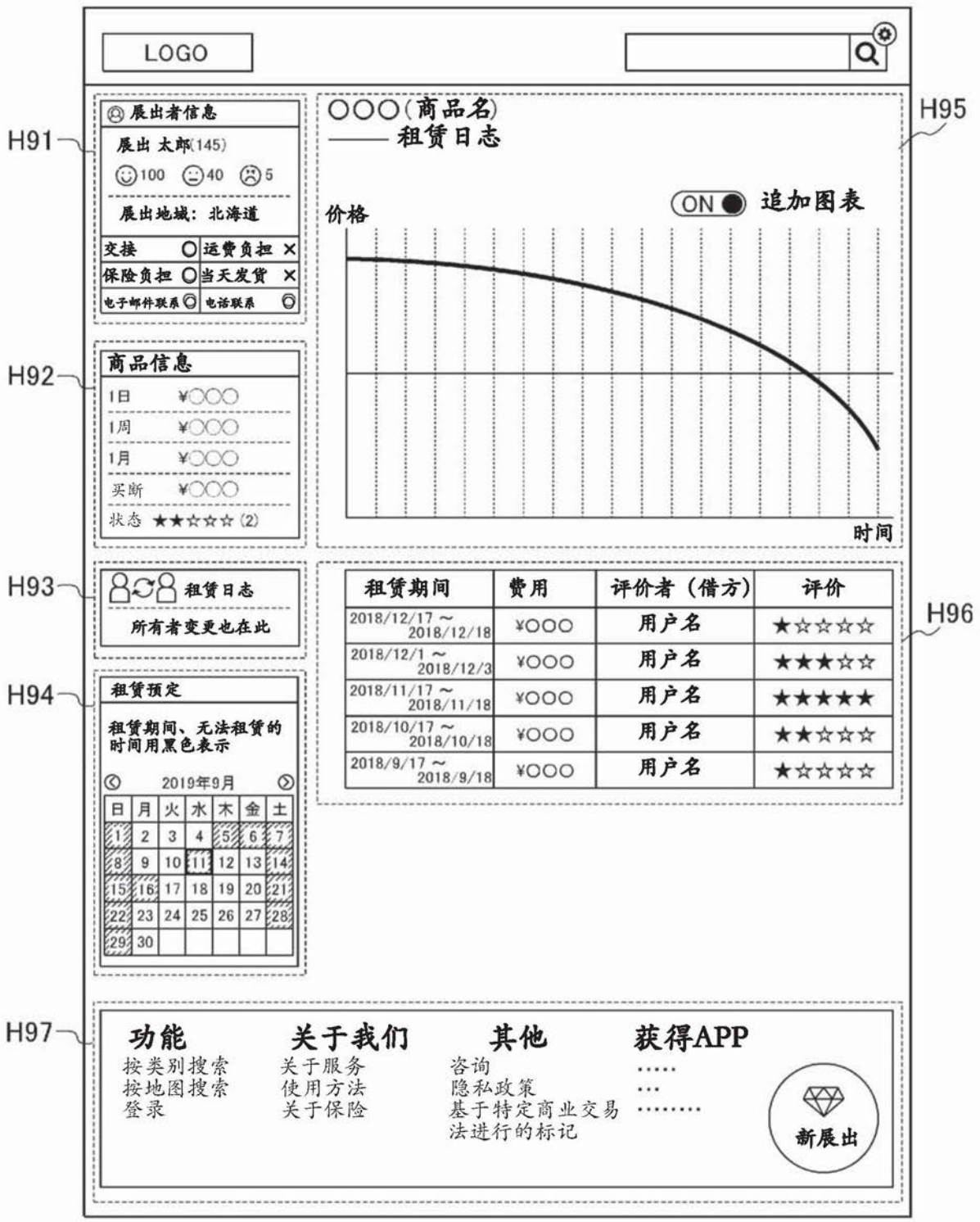
LOGO
H91
展出者信息
展出 太郎(145)
100 40 5
展出地域：北海道
交接 运费负担
保险负担 当天发货
电子邮件联系 电话联系
H92
商品信息
1日 ¥○○○
1周 ¥○○○
1月 ¥○○○
买断 ¥○○○
状态 ★★☆☆☆ (2)
H93
租赁日志
所有者变更也在此
H94
租赁预定
租赁期间、无法租赁的时间用黑色表示
2019年9月
日 月 火 水 木 金 土
H95
○○○(商品名)
——租赁日志
ON 追加图表
价格
时间
H96
租赁期间 费用 评价者（借方） 评价
2018/12/17～2018/12/18 ¥○○○ 用户名 ★☆☆☆☆
2018/12/1～2018/12/3 ¥○○○ 用户名 ★★★☆☆
2018/11/17～2018/11/18 ¥○○○ 用户名 ★★★★★
2018/10/17～2018/10/18 ¥○○○ 用户名 ★★☆☆☆
2018/9/17～2018/9/18 ¥○○○ 用户名 ★☆☆☆☆
H97
功能
按类别搜索
按地图搜索
登录
关于我们
关于服务
使用方法
关于保险
其他
咨询
隐私政策
基于特定商业交易法进行的标记
获得APP
新展出

图16

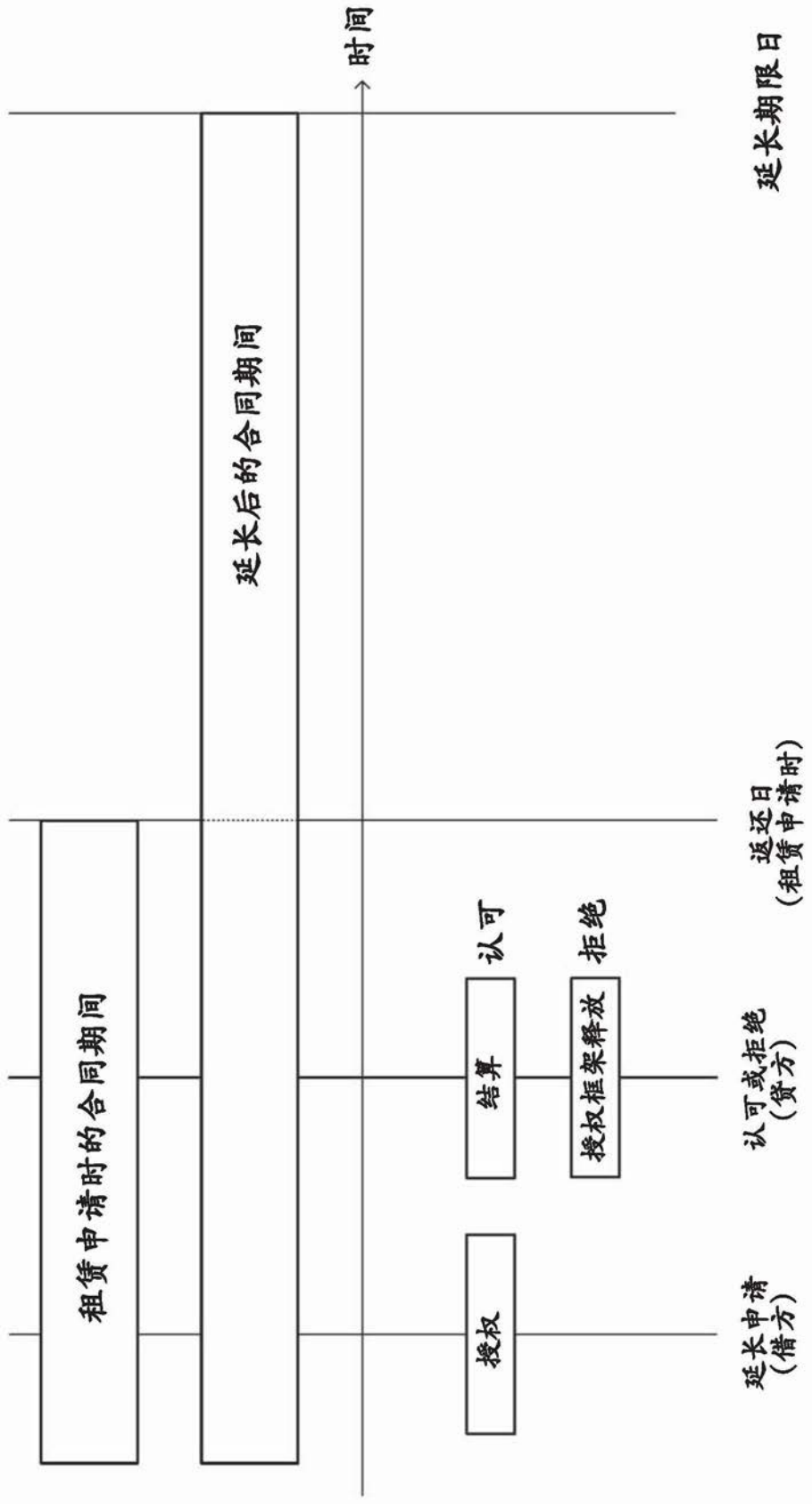
时间
延长期限日
延长后的合同期间
租赁申请时的合同期间
返还日
（租赁申请时）
认可
拒绝
结算
授权框架释放
认可或拒绝
（贷方）
授权
延长申请
（借方）

图17

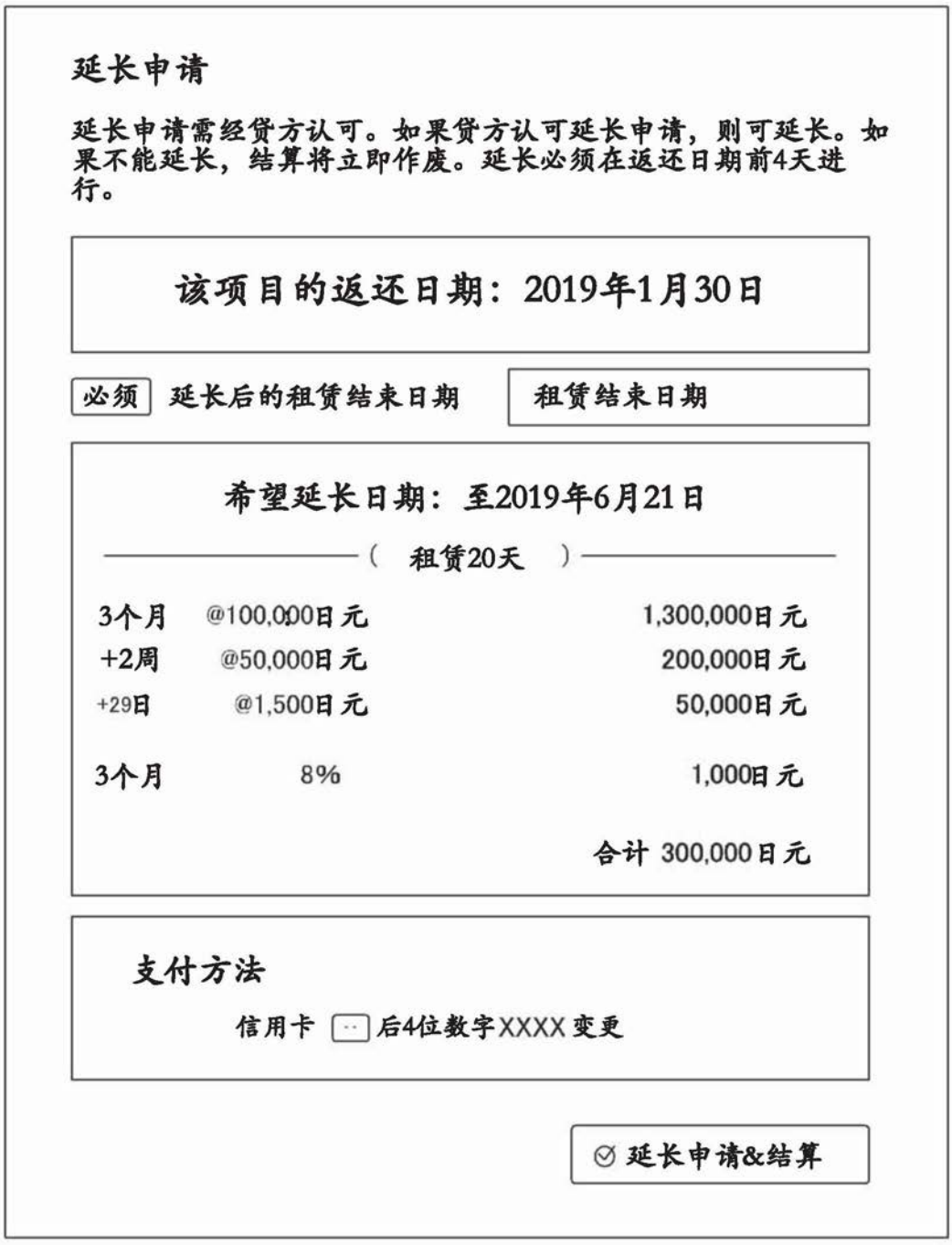
延长申请
延长申请需经贷方认可。如果贷方认可延长申请，则可延长。如果不能延长，结算将立即作废。延长必须在返还日期前4天进行。
该项目的返还日期：2019年1月30日
必须
延长后的租赁结束日期
租赁结束日期
希望延长日期：至2019年6月21日
（ 租赁20天 ）
3个月 @100,000日元 1,300,000日元
+2周 @50,000日元 200,000日元
+29日 @1,500日元 50,000日元
3个月 8% 1,000日元
合计 300,000日元
支付方法
信用卡 ·· 后4位数字XXXX变更
延长申请&结算

图18

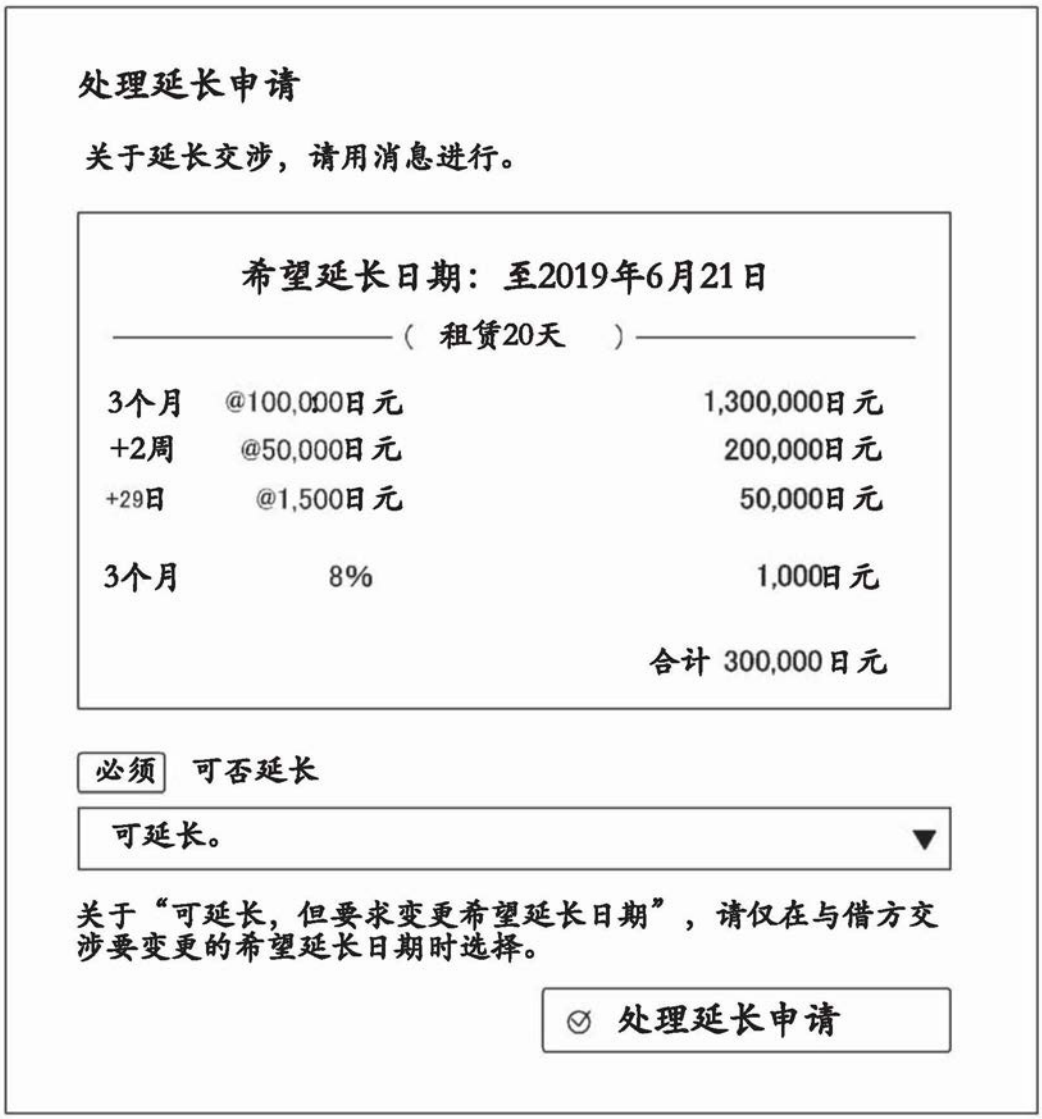
处理延长申请
关于延长交涉，请用消息进行。
希望延长日期：至2019年6月21日
（ 租赁20天 ）
3个月 @100,000日元 1,300,000日元
+2周 @50,000日元 200,000日元
+29日 @1,500日元 50,000日元
3个月 8% 1,000日元
合计 300,000日元
必须 可否延长
可延长。
关于“可延长，但要求变更希望延长日期”，请仅在与借方交涉要变更的希望延长日期时选择。
处理延长申请

图19