(19) 대한민국특허청(KR)
(12) 공개특허공보(A)

(11) 공개번호 10-2017-0042586
(43) 공개일자 2017년04월19일

(51) 국제특허분류(Int. Cl.)
B65D 83/08 (2006.01) *B65D 77/02* (2006.01)
B65D 81/22 (2006.01)
(52) CPC특허분류
B65D 83/08 (2013.01)
B65D 77/02 (2013.01)
(21) 출원번호 10-2017-7003806
(22) 출원일자(국제) 2015년07월23일
심사청구일자 없음
(85) 번역문제출일자 2017년02월10일
(86) 국제출원번호 PCT/JP2015/070904
(87) 국제공개번호 WO 2016/024467
국제공개일자 2016년02월18일
(30) 우선권주장
JP-P-2014-165018 2014년08월13일 일본(JP)

(71) 출원인
가부시키가이샤 타이키
일본국 오사카 오사카시 미야코지마구 미야코지마 키타도오리 1쵸메 2반 16고
(72) 발명자
이시하라 도시오
일본국 오사카 오사카시 히가시 요도가와구 니시아와지 6-3-41 가부시키가이샤 타이키 내
(74) 대리인
서종완

전체 청구항 수 : 총 13 항

(54) 발명의 명칭 **팩 시트 포장체**

(57) 요 약

본 발명은 봉지로부터 꺼낸 팩 시트를 펼쳐서 사용하기 위해 작게 접힌 팩 시트를 펼치는 조작을 간단하게 행함으로써 손가락이 더러워지지 않고, 꺼낸 팩 시트를 신속하게 안면에 확실하게 붙일 수 있도록 한 팩 시트 포장체이다.

그리고 이 팩 시트 포장체(2)는 약액으로 습윤되고 Z자 접기 한 팩 시트(1)를 겹겹이 쌓아 올려놓은, 바닥에 구멍(4)이 설치된 구멍 뚫린 시트(T1)를 포장상자에 수납한 것이다.

대 표 도 - 도2

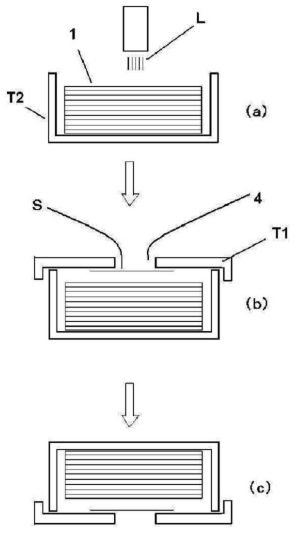

(52) CPC특허분류
B65D 81/22 (2013.01)

명 세 서

청구범위

청구항 1

약액으로 습윤되고 Z자 접기로 한 팩 시트를 겹겹이 쌓아 올려놓은, 바닥에 구멍이 설치된 구멍 뚫린 트레이를 포장상자에 수납하여 이루어지는 팩 시트 포장체.

청구항 2

제1항에 있어서,

상기 구멍은 사전에 뚫린 구멍을 액체 불투과성 시트로 실링하여 이루어지고, 그 액체 불투과성 시트를 제거함으로써 뚫리는 것인 팩 시트 포장체.

청구항 3

제1항 또는 제2항에 있어서,

구멍 뚫린 트레이의 구멍을 윗면으로 하여 팩 시트 포장체를 놓았을 때, 상기 Z자 접기로 한 팩 시트는 위 팩 시트의 아랫면 단부가 아래 팩 시트의 윗면 단부 위에 위치하도록 겹겹이 쌓이는 팩 시트 포장체.

청구항 4

제1항 내지 제3항 중 어느 한 항에 있어서,

구멍 뚫린 트레이의 구멍을 윗면으로 하여 팩 시트 포장체를 놓았을 때, 상기 Z자 접기로 한 팩 시트의 윗면 단부는 작게 접힌 팩 시트의 중앙부에 위치하는 팩 시트 포장체.

청구항 5

제1항 내지 제4항 중 어느 한 항에 있어서,

구멍 뚫린 트레이에 설치된 구멍에 접하는 포장상자에는 꺼낼 때 열 수 있는 창문부가 형성되어 있는 팩 시트 포장체.

청구항 6

제5항에 있어서,

구멍 뚫린 트레이에 설치된 구멍에 접하는 포장상자에는, 사전에 창문부를 형성할 수 있도록 박육부로 창문부의 윤곽이 형성되어 이루어지고 그 박육부를 따라 외력에 의해 그 창문부의 윤곽 부분을 찢을 수 있는 창문부가 형성되어 있는 팩 시트 포장체.

청구항 7

제5항에 있어서,

상기 창문부가 창문부의 가장자리에 감합하여 기밀하게 실링 가능한 캡 부재를 구비한 창문부인 팩 시트 포장체.

청구항 8

제1항 내지 제7항 중 어느 한 항에 있어서,

팩 시트를 올려놓은 구멍 뚫린 트레이와 반전된 별도의 트레이가 조합되어 이루어지는 팩 시트 포장체.

청구항 9

약액으로 습윤되고 Z자 접기 되어 겹겹이 쌓인 팩 시트를 창문부를 갖는 포장상자에 수납하여 이루어지는 팩 시

트 포장체.

청구항 10

제9항에 있어서,

팩 시트 포장체를 놓았을 때, 상기 Z자 접기로 한 팩 시트는 위 팩 시트의 아랫면 단부가 아래 팩 시트의 윗면 단부 위에 위치하도록 겹겹이 쌓이는 팩 시트 포장체.

청구항 11

제9항 또는 제10항에 있어서,

상기 Z자 접기로 한 팩 시트의 윗면 단부는 작게 접힌 팩 시트의 중앙부에 위치하는 팩 시트 포장체.

청구항 12

제9항 내지 제11항 중 어느 한 항에 있어서,

포장상자에는 사전에 창문부를 형성할 수 있도록 박육부로 창문부의 윤곽이 형성되어 이루어지고 그 박육부를 따라 외력에 의해 그 창문부의 윤곽 부분을 찢을 수 있는 창문부가 형성되어 있는 팩 시트 포장체.

청구항 13

제12항에 있어서,

상기 창문부가 창문부의 가장자리에 감합하여 기밀하게 실링 가능한 캡 부재를 구비한 창문부인 팩 시트 포장체.

발명의 설명

기 술 분 야

[0001] 본 발명은 액상 화장료나 약액 등을 함침시킨 팩 시트를 수납한 팩 시트 포장체에 관한 것이다.

배 경 기 술

[0002] 웨트 시트 등의 시트 형상물을 포장하기 위해, 예를 들면 화장료나 약제 등을 웨트 시트에 함침시키고, 또한 그 웨트 시트를 개별 포장하여 사용 시에는 그 포장을 개봉하여 내부의 웨트 시트를 꺼낼 수 있도록 하는 것이 알려져 있다. 이러한 웨트 시트를 사용할 때는 복수의 개별 포장된 웨트 시트를 1개의 봉지에 채우고, 사용 시에는 그 봉지에서 1개씩 꺼내서 개별 포장을 개봉하여 사용하였는데, 이러한 웨트 시트는 개별 포장에 의해 세균의 번식이나 오염물의 부착을 방지할 수 있으나, 사용 시에 1장씩 그 포장을 개봉할 필요가 있어 사용성이 우수하지 못한 것이었다.

[0003] 또한 웨트 티슈나 바디 티슈와 같은 비교적 큰 면적의 복수의 웨트 시트를 팝업 가능해지도록 작게 접어 겹겹이 쌓아 플라스틱제 용기에 수납하거나, 필로우 포장봉지에 포장하거나 하는 웨트 시트류가 많이 사용되고 있다. 티슈페이퍼와 같이 상자나 봉지에 넣어서 상자 윗면의 개구부나 봉지 일면의 개구부로부터 순차적으로 꺼내서 사용하는 것도 행하여지고 있다. 웨트 시트를 개구부에서 순차적으로 꺼낼 수 있게 하기 위해서는 특수한 접는 방법이 필요해져 제조공정을 복잡한 것으로 하고 있었다.

[0004] 한편 소면적의 웨트 시트류(예를 들면 포인트 케어용 패드류, 포인트 마스크류)에 대해서는 1장마다 개별 포장하고 중층하여 밀폐 가능한 용기 내에 수납하는 기술도 많이 이용되고 있다.

[0005] 이 복수의 소면적 웨트 시트를 겹겹이 쌓아 상자나 봉지에 넣는 예로서는, 특허문헌 1에 기재되어 있는 바와 같이 화장료를 함침시킨 패드를 포개어 용기에 수납하고 그의 상부 개구부로부터 순서대로 패드를 꺼내서 사용하도록 한 예와, 특허문헌 2에 기재되어 있는 바와 같이 화장료를 함침시킨 패드를 포개 넣어서 이루어지는 용기로서, 각 패드가 일부를 포갠 상태에서 적층되어 이루어지고 그 중첩부에 있어서 용기 상부의 캡이 달린 개구부로부터 꺼내도록 한 예가 알려져 있다.

[0006] 특허문헌 3에는 1장의 플라스틱 시트를 접어 2장의 외벽과 2장의 내벽으로 이루어지는 단면이 대략 W자 형상인 성형물로 하는 동시에 외벽 상부의 일부를 잘라내어 취출구(取出口)로 한 것을 특징으로 하는 플렉시블 재료 취

출용 용기가 기재되어 있으나, 그 용기는 밀폐성이 없고, 잘라내어 형성한 취출구를 밀폐하는 수단도 없다.

[0007] 상기 특허문헌 1 및 2에 기재되어 있는 바와 같은 개별 포장되지 않은 패드를 용기 내에 중첩하여 수납하고, 이를 상부의 취출구로부터 1장씩 꺼내서 사용하는 수단은 패드의 접는 방법에 기인하여 일단 용기에서 꺼낸 패드를 양손으로 펼친 후에 사용하는 것이다.

[0008] 또한 특허문헌 1에 기재된 기술에 의하면 웨트 시트끼리 부착되기 쉽기 때문에 1장씩 분리하여 꺼내기에는 조작성이 충분하지는 않았다. 이를 해소하기 위해 특허문헌 2에서는 인접하는 시트의 위치를 서로 어긋나게 하면서 적층하는 방법이 제안되었으나, 시트 원래의 면적에 비해 큰 용기가 필요해져 비용 및 폐기물량 저감의 관점에서 바람직한 것은 아니었다.

선행기술문헌

특허문헌

[0009] (특허문헌 0001) 미국 특허 제5046640호 공보

(특허문헌 0002) 미국 특허 제7007801호 공보

(특허문헌 0003) 일본국 실용신안 공개 소63－199944호 공보

발명의 내용

해결하려는 과제

[0010] 상기한 바와 같이, 종래의 웨트 시트나 팩 시트 등의 시트(이하 「팩 시트」라 한다.)를 봉지에 개별 수납한 경우에는 팩 시트를 봉지에서 꺼내는 조작성은 만족스럽지 못하여, 그 시트를 집는 손가락 끝뿐만 아니라 다른 손가락이나 손바닥 및 손등까지도 봉지 안에 손가락을 넣을 때 화장료 등에 의해 더럽혀지게 된다. 이 때문에 봉지에서 팩 시트를 꺼낼 때 팩 시트를 집는 손가락 끝 이외에는 가능한 한 더러워지지 않도록 하는 것을 본 발명의 과제로 한다.

[0011] 이에 더하여, 꺼낸 팩 시트를 펼쳐서 사용하기 위해 작게 접힌 팩 시트를 펼치는 조작을 간단하고 확실하게 행함으로써, 추가로 손가락이 더러워지거나 팩 시트가 찢어지거나 주름이 생기는 경우 없이 꺼낸 팩 시트를 신속하게, 또한 안면 등에 확실하게 붙일 수 있도록 하는 것도 본 발명의 과제이다.

과제의 해결 수단

[0012] 본 발명은 팩 시트를 수납하는 특정의 포장체를 채용함으로써 상기 과제를 해결하는 것으로, 구체적으로는 아래의 수단을 채용한다.

[0013] 1. 약액으로 습윤되고 Z자 접기 한 팩 시트를 겹겹이 쌓아 올려놓은, 바닥에 구멍이 설치된 구멍 뚫린 트레이를 포장상자 내에 수납하여 이루어지는 팩 시트 포장체.

[0014] 2. 상기 구멍은 사전에 뚫린 구멍을 액체 불투과성 시트로 실링하여 이루어지고, 그 액체 불투과성 시트를 제거함으로써 뚫리는 것인 1에 기재된 팩 시트 포장체.

[0015] 3. 구멍 뚫린 트레이의 구멍을 윗면으로 하여 팩 시트 포장체를 놓았을 때, 상기 Z자 접기 한 팩 시트는 위 팩 시트의 아랫면 단부가 아래 팩 시트의 윗면 단부 위에 위치하도록 겹겹이 쌓이는 1 또는 2 중 어느 하나에 기재된 팩 시트 포장체.

[0016] 4. 구멍 뚫린 트레이의 구멍을 윗면으로 하여 팩 시트 포장체를 놓았을 때, 상기 Z자 접기 한 팩 시트의 윗면 단부는 작게 접힌 팩 시트의 중앙부에 위치하는 1 내지 3 중 어느 하나에 기재된 팩 시트 포장체.

[0017] 5. 구멍 뚫린 트레이에 설치된 구멍에 접하는 포장상자에는 꺼낼 때 열 수 있는 창문부가 형성되어 있는 1 내지 4 중 어느 하나에 기재된 팩 시트 포장체.

[0018] 6. 구멍 뚫린 트레이에 설치된 구멍에 접하는 포장상자에는, 사전에 창문부를 형성할 수 있도록 박육부(薄肉部)로 창문부의 윤곽이 형성되어 이루어지고 그 박육부를 따라 외력에 의해 그 창문부의 윤곽 부분을 찢을 수

있는 창문부가 형성되어 있는 5에 기재된 팩 시트 포장체.

[0019] 7. 상기 창문부가 창문부의 가장자리에 감합하여 기밀하게 실링 가능한 캡 부재를 구비한 창문부인 5에 기재된 팩 시트 포장체.

[0020] 8. 팩 시트를 올려놓은 구멍 뚫린 트레이와 반전된 별도의 트레이가 조합되어 있는 1 내지 7 중 어느 하나에 기재된 팩 시트 포장체.

[0021] 9. 약액으로 습윤되고 Z자 접기 되어 겹겹이 쌓인 팩 시트를 창문부를 갖는 포장상자에 수납하여 이루어지는 팩 시트 포장체.

[0022] 10. 팩 시트 포장체를 놓았을 때, 상기 Z자 접기 한 팩 시트는 위 팩 시트의 아랫면 단부가 아래 팩 시트의 윗면 단부 위에 위치하도록 겹겹이 쌓이는 9에 기재된 팩 시트 포장체.

[0023] 11. 상기 Z자 접기 한 팩 시트의 윗면 단부는 작게 접힌 팩 시트의 중앙부에 위치하는 9 또는 10에 기재된 팩 시트 포장체.

[0024] 12. 포장상자에는 사전에 창문부를 형성할 수 있도록 박육부로 창문부의 윤곽이 형성되어 이루어지고 그 박육부를 따라 외력에 의해 그 창문부의 윤곽 부분을 찢을 수 있는 창문부가 형성되어 있는 9 내지 11 중 어느 하나에 기재된 팩 시트 포장체.

[0025] 13. 상기 창문부가 창문부의 가장자리에 감합하여 기밀하게 실링 가능한 캡 부재를 구비한 창문부인 12에 기재된 팩 시트 포장체.

발명의 효과

[0026] 본 발명의 팩 시트가 수납되어 이루어지는 포장체는 사용 전 보존 시에 내장되는 화장료 등의 약액이 함침된 팩 시트의 건조나 변질을 방지하면서 포장되어 이루어지는 것으로, 사용 시에 있어서 과도하게 손가락이나 손을 더럽히지 않고 그 포장체로부터 팩 시트를 간단하게 꺼낼 수 있으며, 또한 꺼내진 팩 시트를 과도하게 손가락을 더럽히지 않도록 하여 간단하고 확실하게 전개할 수 있다.

[0027] 또한 팩 시트를 구멍 뚫린 트레이에 올려놓고 포장상자에 수납해도 되기 때문에 사용 시에 그 구멍 뚫린 트레이에 의해 팩 시트 포장체의 팩 시트 취출구의 형상이 변형되지 않아 꺼내기가 용이해진다. 이에 더하여 팩 시트를 올려놓은 구멍 뚫린 트레이와 반전된 별도의 트레이가 조합되어 이루어지는 팩 시트 포장체의 경우에는, 팩 시트 포장체의 형상도 조합된 2개의 트레이끼리로 이루어지는 형상을 반영하기 때문에 보관 시·운반 시 등의 취급성, 사용 시에 팩 시트를 손으로 유지할 때의 유지성이 우수해진다.

[0028] 또한 구멍 뚫린 트레이에 올려놓지 않고 팩 시트를 포장상자에 수납한 경우, 포장상자를 구성하는 재료의 강성(剛性)을 이용하여 팩 시트를 1장씩 떼면서 꺼낼 수 있다.

도면의 간단한 설명

[0029] 도 1a는 팩 시트의 도면이다.

도 1b는 팩 시트의 도면이다.

도 2는 별도의 트레이에 팩 시트를 올려놓고 약액을 공급하는 공정의 일례를 나타내는 도면이다.

도 3은 구멍 뚫린 트레이에 팩 시트를 올려놓고 약액을 공급하는 공정의 일례를 나타내는 도면이다.

도 4는 팩 시트를 꺼내기 전 팩 시트 포장체의 도면이다.

도 5는 팩 시트를 작게 접는 방법의 도면이다.

도 6은 팩 시트 포장체에서 팩 시트를 꺼내는 태양의 도면이다.

도 7은 팩 시트 포장체에서 팩 시트를 꺼내는 태양의 도면이다.

도 8은 팩 시트 포장체에서 팩 시트를 꺼내는 태양의 도면이다.

도 9는 팩 시트 포장체 태양의 도면이다.

도 10은 팩 시트 포장체 태양의 도면이다.

도 11은 팩 시트 포장체 태양의 도면이다.

도 12는 팩 시트 포장체 태양의 도면이다.

도 13은 창문에 필름을 설치한 팩 시트 포장체 태양의 도면이다.

부호의 설명

1 ; 팩 시트

2 ; 팩 시트 포장체

3 ; 창문부

4 ; 구멍

5 ; 단부

6 ; 창문부의 윤곽

7 ; 캡 부재

8 ; 필름

T1 : 구멍 뚫린 트레이

T2 : 별도의 트레이

L : 약액

S : 액체 불투과성 시트

발명을 실시하기 위한 구체적인 내용

[0030] 본 발명은 포장상자 내에 작게 접힌 팩 시트가 포개어 올려져 바닥면에 구멍이 설치되어 이루어지는 구멍 뚫린 트레이가 수납되어 있어도 되고, 또는 그 구멍 뚫린 트레이를 사용하지 않고 작게 접힌 팩 시트가 포개진 것이 수납되어 창문부가 형성된 포장체이다.

[0031] 본 발명을 도면을 토대로 설명한다.

[0032] 도 1a 및 1b에 본 발명의 팩 시트 포장체에 수납되는 구멍 뚫린 트레이에 올려지는 팩 시트(1)를 나타낸다.

[0033] 도 1a 및 1b에 나타내는 팩 시트(1)는 Z자 접기 되는 것이다. 예를 들면 코 부분 아래를 가로로 뻗는 세선에서 계곡접기(도 1a 및 1b에서 세선 아래쪽 팩 시트, 즉 입이 형성된 부분의 시트 위에 눈 및 코가 형성된 부분의 시트를 포개도록 접음)하고, 눈 부분 위를 가로로 뻗는 파선에서 산접기(팩 시트의 얼굴 부분을 팩 시트 뒤쪽으로 구부리듯이 접음)로 함으로써 목적으로 하는 Z자 접기가 형성된다.

[0034] 물론 팩 시트(1)를 접는 방법은 도 1a 및 1b에 나타내는 접는 방법에 한정되지 않고 Z자 접기 되면 다른 접는 방법이어도 되며, 팩 시트(1)의 형상도 도 1a 및 1b의 형상에 한정되지 않는다. 추후에 설명하는 바와 같이, 꺼낸 팩 시트(1)를 전개하기 쉬운 접는 방법이라면 특별히 한정되지 않는다.

[0035] 이 Z자 접기 된 팩 시트(1)는 필요에 따라 바닥부에 뚫린 구멍을 사전에 액체 불투과성 시트로 실링한 구멍 뚫린 트레이나, 사전에 구멍을 형성할 수 있도록 바닥부에 박육부로 구멍의 윤곽이 형성되고 그 박육부를 따라 외력에 의해 그 구멍의 윤곽 부분을 찢음으로써 뚫리는 구멍 뚫린 트레이 내에 겹겹이 쌓이도록 하여 수납된다.

[0036] 또한 도 1a 및 1b에 예시하는 형상의 팩 시트가 아닌 기타 용도나 얼굴 일부에 사용되는 팩 시트여도 되며, 본 발명의 팩 시트 포장체에 수납하는 팩 시트는 전체 얼굴용 팩 시트에 한정되는 것은 아니다.

[0037] 팩 시트를 구성하는 재료에 관해서도 특별히 한정되는 것은 아니며, 접는 것이 가능한 정도의 유연성을 가져 접는 단부를 잡아당기는 것에 의해 찢어지는 등의 파손을 발생시키지 않는 것이 필요하다.

[0038] 그러한 팩 시트의 재료는 종이, 수지 시트, 금속 시트, 유기 화합물 또는 무기 화합물로 이루어지는 직포, 부직포 등의 접는 것이 가능한 팩 시트를 구성하는 것이라면 특별히 한정되지 않는다.

[0039] 본 발명에 있어서 포장상자에 수납되는 팩 시트의 기재로서는 흡액성 시트를 기본 소재로 하고 니트, 직물, 부

직포와 같은 섬유 시트류, 종이 또는 발포체 등을 사용할 수 있다. 발포체 시트 중에서는 폴리우레탄 발포체, NBR 발포체 등의 흡액성과 보액성이 우수한 스폰지 시트도 사용 가능하지만 경제성, 피부 안전성에서는 무명, 코튼, 펄프, 레이온과 같은 천연계 섬유를 주요 재료로 하는 섬유 시트가 바람직하다. 또한 그의 제조방법으로서는 편물 기계나 수지 성형 기계, 각종 부직포 형성법 등을 사용하는 공지의 방법을 사용할 수 있다.

[0040] 이외에 섬유 시트나 발포체 시트와 수지 필름의 라미네이트 시트와 같은 적층체를 사용하는 것도 가능하다. 얇은 합성 수지 필름을 한쪽에 적층한 시트를 기재로 하면 웨트 상태여도 필름의 발수성에 의해 시트끼리의 분리성을 더욱 향상시킬 수 있기 때문에 바람직하다.

[0041] 본 발명에 있어서의 팩 시트의 형상은 예를 들면 원형, 타원형, 곡옥형, 다각형 등 임의의 형상의 것이면 되고, 작게 접힌 팩 시트 쪽이 손가락으로 집어 끌어올렸을 때 자연스럽게 작게 접은 부분이 펼쳐져 전개시킬 수 있기 때문에 바람직하지만, 반드시 작게 접혀 있지 않아도 된다.

[0042] 팩 시트는 함침되는 약액이 화장료 등으로 물, 화장수, 세정제 등 특별히 한정되는 것은 아니며, 시트 재료 및 포장상자를 부식시키지 않는 것에 의해 함침되어 팩 시트로 되어 있는 것이 좋다.

[0043] 본 발명에 있어서 팩 시트를 수납할 때 함침 또는 부착시키는 약액으로서는 공지된 임의의 것을 사용하는 것이 가능하다. 성상으로서는 액상, 페이스트상, 크림상, 젤상 모두 사용 가능하며, 예를 들면 기초 화장품으로서의 세안료, 화장수, 유액 등이나 메이크업 화장품으로서의 파운데이션, 볼터치류, 방향화장품, 미백제, 항산화제, 주름 방지제, 보습제, 자외선 차단제, 제모제, 항균제, 살균제, 여드름 치료제 등 임의의 각종 화장료, 약제, 계면활성제 등을 대상으로 한다. 본 발명에서 바람직하게 사용할 수 있는 화장료나 약제, 세정제 등의 약액의 제형은 여러 점도의 액상물 내지 크림, 젤과 같은 반액상물이다.

[0044] 화장료 및 약제, 세정제의 보유량은 팩 시트 기재 중량의 30~800 중량%가 바람직한 범위이고 30~500 중량%의 범위여도 된다. 화장료 및 약제, 세정제가 액상인 경우, 30 중량% 이하의 사용량에서는 도포량이 적어 화장료 등의 효율적인 도포효과를 얻지 못하고, 800 중량%를 초과하는 사용량에서는 팩 시트의 보액능력 이상이 되어 과잉된 도포액이 떨어져 포장상자 바닥부에 고이기 쉬워진다.

[0045] 또한 포장상자의 재료로서는 상자의 형상으로 성형하고, 또한 습윤된 팩 시트를 기밀하게 수납하는 것이 가능한 재료, 금속, 수지, 종이, 목질재로 할 수 있다. 그리고 필요에 따라 그들 재료로 이루어지는 상자 내면에 1층 이상의 수지층으로 이루어지는 필름, 알루미늄 등의 금속층을 갖는 적층 필름 등으로 이루어지는 층을 설치할 수 있다.

[0046] 포장상자에는 개구부가 설치되어 그 개구부로부터 겹겹이 쌓인 팩 시트를 삽입하고, 그 후에 개구부를 닫아 팩 시트가 든 포장상자로 한다.

[0047] Z자 접기 되어 이루어지는 팩 시트를 구멍 뚫린 트레이에 올려놓은 후, 화장수 등의 약액을 구멍 뚫린 트레이 내에 넣어 팩 시트에 함침시키는 동시에 구멍 뚫린 트레이째 포장상자 내에 수납하고, 포장상자의 개구부를 열융착, 접착, 감합 등의 공지된 수단에 의해 밀봉하여 본 발명의 팩 시트 포장체를 얻을 수 있다.

[0048] 도 2(a)는 본 발명의 팩 시트 포장체에 있어서 포장상자 내에 수납하기 전 별도의 트레이(T2)에 팩 시트를 올려놓는 단계를 나타낸다. 별도의 트레이(T2) 바닥면에는 구멍(4)이 설치되어 있지 않아 Z자 접기 되어 이루어지는 복수의 팩 시트(1)를 별도의 트레이(T2)에 올려놓고, 이어서 그 위쪽에서 화장수 등의 약액(L)을 별도의 트레이(T2) 내에 공급함으로써 별도의 트레이(T2) 내의 팩 시트에 약액을 함침시킨다. 별도의 트레이(T2)에 팩 시트를 올려놓기 전에 미리 약액(L)을 별도의 트레이(T2) 내에 공급하는 것도 가능하다.

[0049] 이어서 도 2(b)에 나타내는 바와 같이 별도의 트레이(T2)의 위쪽 개구부에 캡을 덮듯이 하여 구멍 뚫린 트레이(T1)를 씌운다. 이 구멍 뚫린 트레이(T1)에는 그 바닥면에 구멍(4)이 형성되어 있다. 구멍 뚫린 트레이(T1)는 별도의 트레이(T2)에 대해 단지 씌운 상태여도 되고, 또한 접착이나 용착 등 별도의 트레이(T2)에 대해 구멍 뚫린 트레이(T1)를 고정시키는 수단을 채용하는 것도 가능하다.

[0050] 여기서 액체 불투과성 시트(S)에 의해 구멍 뚫린 트레이(T1)의 구멍(4)을 막는다. 이와 같이 구멍(4)을 막음으로써 보관 시, 유통 시에 있어서 팩 시트 포장체가 회전·반전된 경우에 있어서 트레이 밖의 포장상자 내에 약액이 새는 것을 방지한다.

[0051] 그 후 별도의 트레이(T2)와 구멍 뚫린 트레이(T1) 및 올려놓아진 팩 시트(1)는 도 2(c)에 나타내는 바와 같이 상하를 반전시켜 포장상자 내에 수납된다.

[0052] 얻어진 포장상자는 팩 시트 포장체로서 구멍 뚫린 트레이(T1)에 올려놓아진 팩 시트(1)는 반전된 별도의 트레이(T2)에 의해 덮혀 있는 구조를 갖게 된다.

[0053] 물론 상기 도 2와 같이 별도의 트레이(T2)를 사용하여 수납하는 방법 외에, 별도의 트레이(T2)를 채용하지 않는 방법으로 해도 된다. 예를 들면 도 3에 나타내는 바와 같이 구멍 뚫린 트레이(T1)의 바닥면에 구멍(4)을 형성해 두고, 그 구멍(4)을 액체 불투과성 시트(S)로 막아 둔다. 이때 액체 불투과성 시트(S)는 구멍 뚫린 트레이(T1) 구멍(4)의 안쪽에서 막도록 사용된다. 그러한 구멍 뚫린 트레이(T1)에 Z자 접기 되어 이루어지는 복수의 팩 시트(1)를 올려놓고, 이어서 그 위쪽에서 약액(L)을 구멍 뚫린 트레이(T1) 내에 공급함으로써 구멍 뚫린 트레이(T1) 내의 팩 시트(1)에 약액을 함침시킨다. 구멍 뚫린 트레이(T1) 내에 팩 시트(1)를 수납하기 전에 미리 약액(L)을 구멍 뚫린 트레이(T1) 내에 공급하는 것도 가능하다. 그 후 구멍 뚫린 트레이(T1) 및 올려놓아진 팩 시트(1)는 포장상자 내에 수납된다.

[0054] 또한 도 2 및 3에서 사용한 구멍 뚫린 트레이나 별도의 트레이는 그 자체가 형상을 유지할 수 있고, 또한 약액이 침투되지 않는 수지나 금속 등의 재료 및 구조를 갖는 것이 필요하다. 그에 따라 팩 시트 포장체로 했을 때 그 포장체 전체로서 보관 시, 운반 시, 사용 시에 있어서의 충분한 강도(强度)를 구비할 수 있다.

[0055] 이렇게 하여 얻어진 본 발명의 팩 시트 포장체는 예를 들면 도 4 이후에 나타내는 바와 같이 하여 사용된다.

[0056] 도 4는 팩 시트 포장체(2)에 있어서 창문부(3)가 설치되고, 그 창문부(3)가 손가락 등에 의해 열리며, 또한 구멍 뚫린 트레이의 바닥부에 설치된 구멍(4)도 그것을 실링하고 있던 시트 등이 제거되어 개구된 상태를 나타낸다.

[0057] 도 5는 Z자 접기 되어 이루어지는 팩 시트(1)의 단면도이다. 이 Z자 접기 되어 이루어지는 팩 시트(1)에 있어서 그 단부(5)가 위에 위치하도록 팩 시트 포장체에 수납됨으로써, 최상층의 Z자 접기 된 팩 시트의 단부(5)는 Z자 접기 된 팩 시트의 중앙부에 위치하여 구멍 뚫린 트레이의 바닥에 설치된 구멍(4)으로부터 확인할 수 있는 위치에 있다.

[0058] 또한 도 5에 있어서 5a로서 나타내는 단부는 상기 단부(5)를 추가로 한번 더 접어서 이루어지는 단부이다. 그 목적으로 하는 바는, 팩 시트 포장체(2)로부터 수납되어 있는 팩 시트(1)를 손가락으로 집어서 1장만 꺼낼 때 손가락으로 집는 개소를 보다 명확하게 하는 동시에, 추가로 접어서 이루어지는 소편(小片) 부분이 손가락 끝에 걸려 팩 시트(1)를 집는 계기가 된다. 그러한 5a로 나타내는 단부로 함으로써 본 발명에 있어서 팩 시트(1)의 꺼내기 쉬움을 더욱 향상시키는 것이 가능하다.

[0059] 또한 단부(5나 5a)를 착색함으로써 육안으로 단부를 명확하게 확인하는 것도 가능하다.

[0060] 도 6은 그 팩 시트(1)의 단부(5)를 손가락으로 집고 있는 상태를 나타내고 있으며, 구멍 뚫린 트레이 바닥부의 구멍과 포장상자에 설치한 창문부는 적어도 팩 시트의 그 단부를 손가락으로 집을 수 있는 정도의 크기를 필요로 한다. 도 6에 있어서는 양손 합계 4개의 손가락으로 팩 시트를 집고 있으나 이 예에 한정되지 않고, 예를 들면 한 손 2개의 손가락으로 팩 시트의 단부(5)를 집도록 해도 된다.

[0061] 도 7은 손가락으로 집은 팩 시트(1)를 팩 시트 포장체로부터 집어 올리는 단계를 나타내고 있다. 이 때 Z자 접기 된 팩 시트(1)는 위쪽으로 끌어올려짐에 따라 전개되어 펼쳐진다.

[0062] 도 8은 팩 시트 포장체로부터 끌어올려진 팩 시트(1)를 나타내고 있으며, 충분히 끌어올려진 상태에 있어서 팩 시트(1)도 확실하게 전개되어 펼쳐진다.

[0063] 이와 같이 하여 끌어올려진 팩 시트(1)는 한 손 또는 양손으로 통상의 팩 시트와 동일하게 안면을 덮는 것으로, 팩 시트 포장체로부터 팩 시트를 1장만 꺼내서 확실하게 안면에 대해 사용하게 되고, 팩 시트 포장체로부터 1장만을 꺼내려고 했으나 잘못하여 2장 이상 꺼내 버리는 경우가 없다.

[0064] 또한 필요 이상으로 손가락을 사용하지 않아도 꺼낼 수 있기 때문에 팩 시트 포장체를 쾌적하게 사용할 수 있다.

[0065] 그리고 꺼낸 팩 시트(1)의 그 바로 아래에 수납되어 있던 Z자 접기 된 상태의 팩 시트(1)는 그 단부가 마찬가지로 포장상자의 창문부와 구멍 뚫린 트레이의 바닥부에 설치된 구멍에 면하여 존재하게 되어, 계속해서 동일하게 꺼내는 것이 가능해진다.

[0066] 사용자는 이 도 8의 상태에서 팩 시트(1)를 꺼내, 예를 들면 다른 손으로 바꿔 집지 않고 그대로의 상태로 안면

등을 덮을 수 있다.

[0067] 그리고 이 예에 의하면 팩 시트(1)를 집은 손을 떼거나 다른 손으로 바꿔 집지 않고 팩 시트(1)를 꺼내서 사용할 수 있기 때문에, 팩 시트(1)를 팩 시트 포장체로부터 꺼내서 사용하기까지를 간단하고 확실하게 행할 수 있어 다른 손가락 등을 더럽히는 일도 없다.

[0068] 도 9에 있어서는 포장상자의 창문부(3)가 열리는 방향을 도 4 및 도 10~12에 나타내는 창문부(3)가 열리는 방향에 대해 90도 이동시킨 방향으로 하였다. 이 방향으로 함으로써 팩 시트를 꺼내는 시점에 있어서 창문부(3)가 닫히는 방향으로 이동한 경우라도 팩 시트를 꺼내는 손으로 막는 것이 간단하다.

[0069] 도 4 및 9에 나타내는 예에 있어서는 구멍 뚫린 트레이의 바닥부에 설치한 구멍의 형상을 모서리가 둥글게 되어 있는 직사각형으로 하였으나, 그 외에 직사각형이나 짧은 쪽 변을 호상으로 한 직사각형의 형상으로 하는 것도 가능하다. 물론 그러한 구멍의 형상에 맞추어 포장상자에 설치된 개구부의 형상을 변경할 수 있다.

[0070] 도 10에 나타내는 형태는 포장상자에 설치한 창문부가 원형으로, 사전에 창문부를 형성할 수 있도록 박육부로 창문부의 윤곽이 형성되어 이루어지고 그 박육부를 따라 그 창문부의 윤곽과 창문부를 밀폐하고 있던 밀폐편을 외력에 의해 그 박육부를 찢음으로써 절단하고 제거함으로써 열리는 부재에 의해 형성되는 형태이다.

[0071] 도 10의 팩 시트 포장체는 원형의 창문부를 개폐 가능하게 밀폐할 수 있도록 창문부의 윤곽(6)과 감합할 수 있어 기밀하게 실링 가능한 캡 부재(7)가 설치되어 있다. 본 발명의 팩 시트 포장체를 사용하지 않을 때는 팩 시트에 침투되어 있는 화장수 등의 약액이 증발하여 다음에 사용하는 것이 곤란해지는 것을 방지하기 위해서 캡 부재(7)와 창문부의 윤곽(6)이 기밀하게 감합된다.

[0072] 그 결과, 사용하지 않을 때는 팩 시트는 기밀하게 유지된다.

[0073] 그리고 재차 본 발명의 팩 시트를 사용할 때는 캡 부재(7)를 열어서 도 6~8에 나타낸 바와 같이 손가락으로 팩 시트를 꺼낼 수 있다.

[0074] 이러한 캡 부재(7)는 포장상자와는 별도로 성형하고, 이것을 포장상자의 장착부에 융착이나 접착 등 공지된 수단에 의해 일체화시켜 장착되는 것이다.

[0075] 도 11에 나타내는 예는 구멍 뚫린 트레이의 바닥에 설치한 구멍의 형상을 표주박 형상으로 한 예이다. 이 경우에 있어서는 팩 시트를 꺼낼 때 그 잘록한 부분에 있어서 팩 시트에 대해 끌어올리는 방향과는 직각방향으로 누르는 힘을 부여할 수 있기 때문에, Z자 접기 된 팩 시트를 보다 확실하게 전개시키는 것이 가능해진다.

[0076] 도 12에 나타내는 예는 구멍 뚫린 트레이의 바닥에 설치한 구멍의 형상을 삼각형으로 한 예이다. 이 경우에 있어서는 팩 시트를 꺼낼 때, 그 삼각형 변에 팩 시트를 대면서 위쪽으로 끌어올림으로써 그 끌어올리는 방향과는 직각방향으로 누르는 힘을 부여할 수 있기 때문에, 도 11에 나타낸 예와 마찬가지로 Z자 접기 된 팩 시트를 보다 확실하게 전개시키는 것이 가능해진다.

[0077] 상기는 구멍 뚫린 트레이를 채용한 경우의 본 발명의 설명으로, 본 발명에 있어서 구멍 뚫린 트레이를 채용하지 않는 경우에는 Z자 접기 된 팩 시트를 일단 별도의 용기나 트레이 상에 겹겹이 쌓아 두고 거기에 약액을 공급하여 함침시킨다. 얻어진 함침이 끝난 Z자 접기 된 팩 시트를 겹겹이 쌓은 것을 용기나 트레이째 별도로 준비한 포장상자의 개구부로부터 삽입하고, 그 용기나 트레이를 꺼내서 회수한 후 포장상자를 밀폐하는 방법을 채용할 수 있다.

[0078] 또한 Z자 접기 되어 포개진 팩 시트를 포장상자의 개구부로부터 포장상자 내에 삽입하고 약액을 포장상자 내에 공급하여 내부의 팩 시트에 함침시키고, 그 후 그 포장상자를 밀폐시키는 방법도 채용할 수 있다.

[0079] 도 13에는 트레이를 사용하지 않는 본 발명의 예를 나타낸다. 이 예에 있어서는 필요에 따라 창문부(3)에 유연한 필름(8)을 설치하는 것이 가능하다. 필름(8)에는 슬릿이 설치되어, 포장체 내의 팩 시트가 이 슬릿을 통과하여 꺼내질 때 필름과 팩 시트의 접찰(摺擦)에 의해 손가락으로 집은 팩 시트 한층 아래의 팩 시트로부터 떨어져 1장만 꺼내는 것이 가능하다.

[0080] 물론 필름(8)을 설치하지 않은 경우라도 창문부(3)과 팩 시트 사이의 접찰에 의해 손가락으로 집은 팩 시트 한층 아래의 팩 시트로부터 떨어져 1장만 꺼내는 것이 가능하다.

도면

도면1a

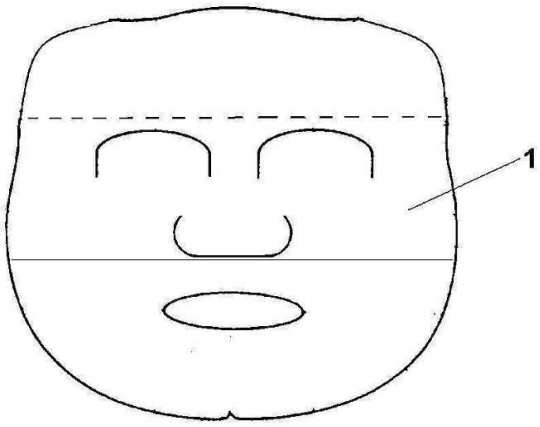

도면1b

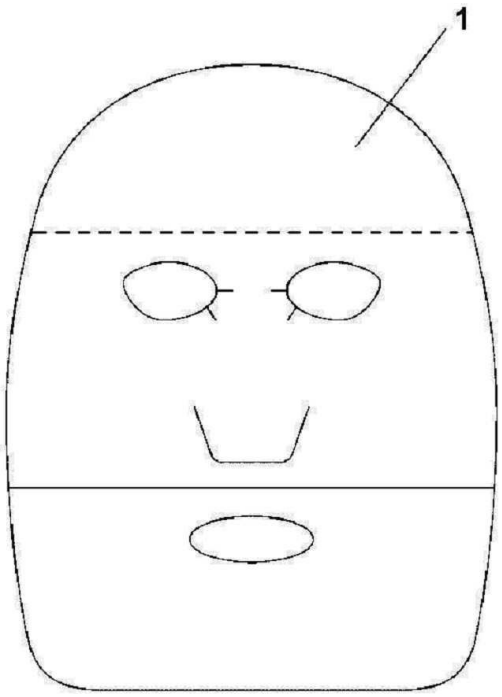

도면2

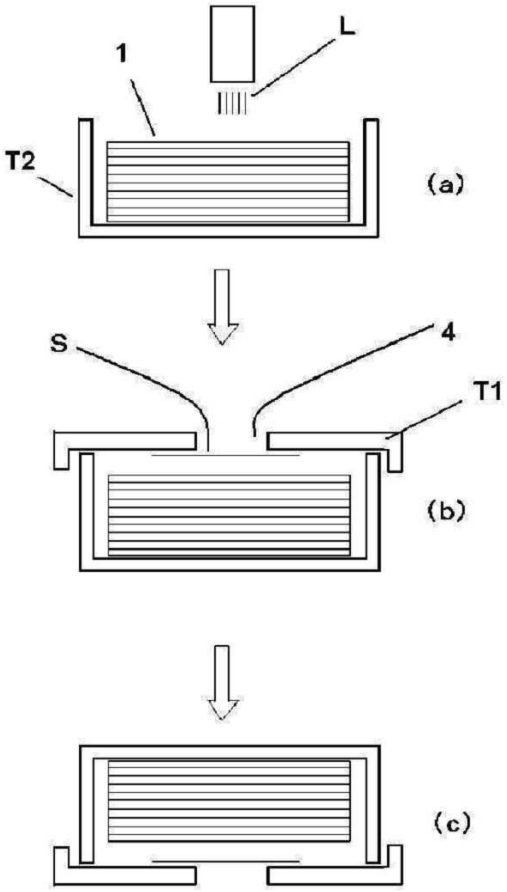

도면3

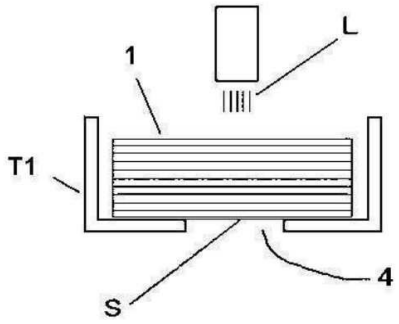

도면4

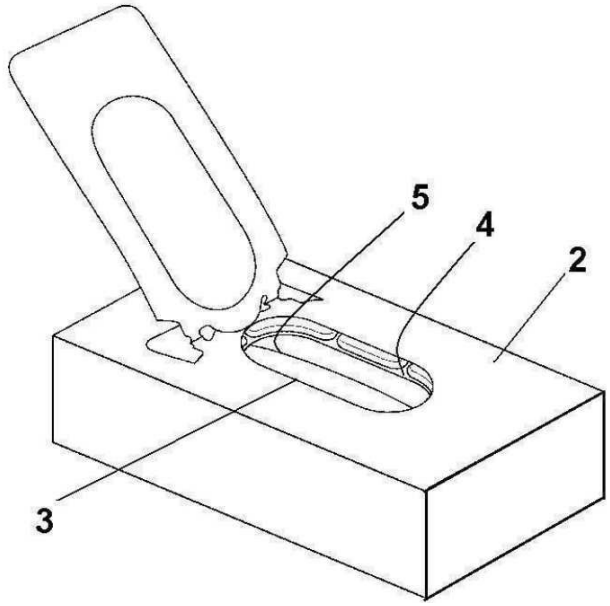

도면5

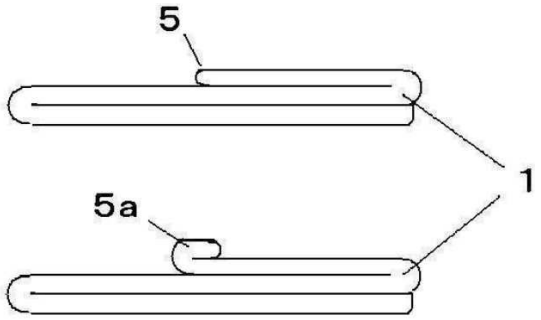

도면6

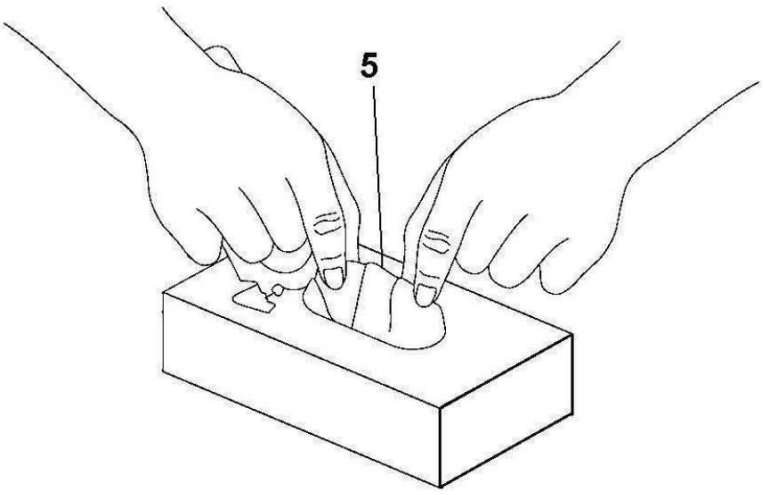

도면7

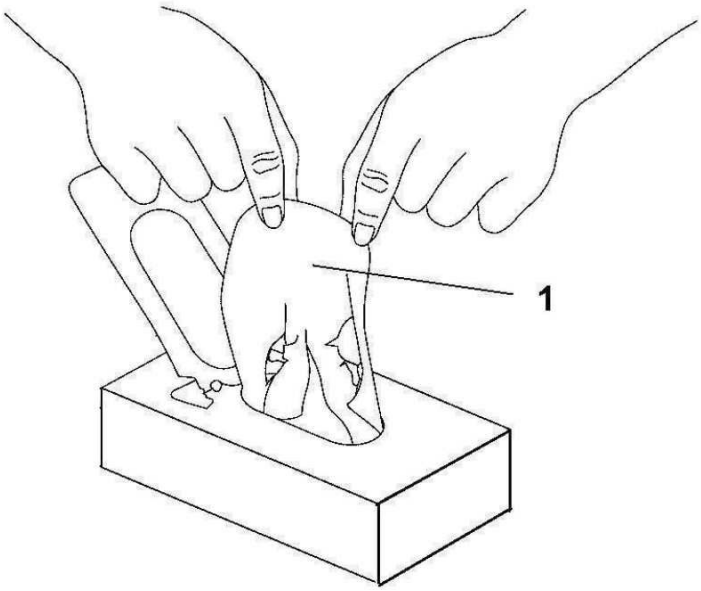

도면8

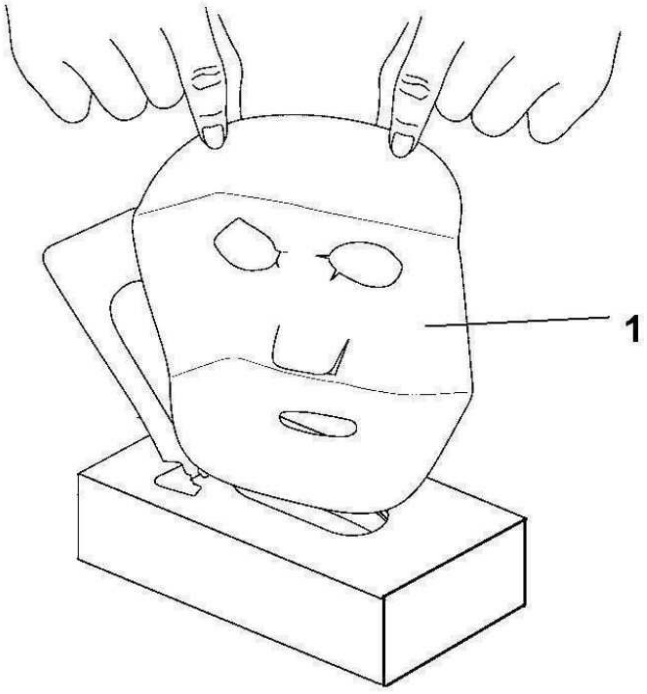

도면9

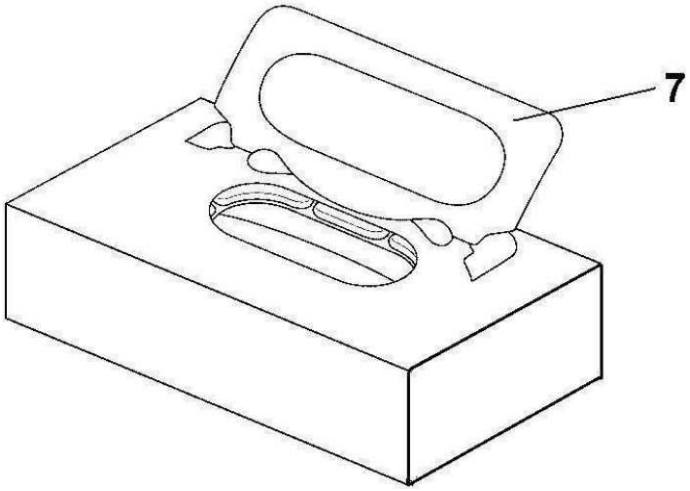

도면10

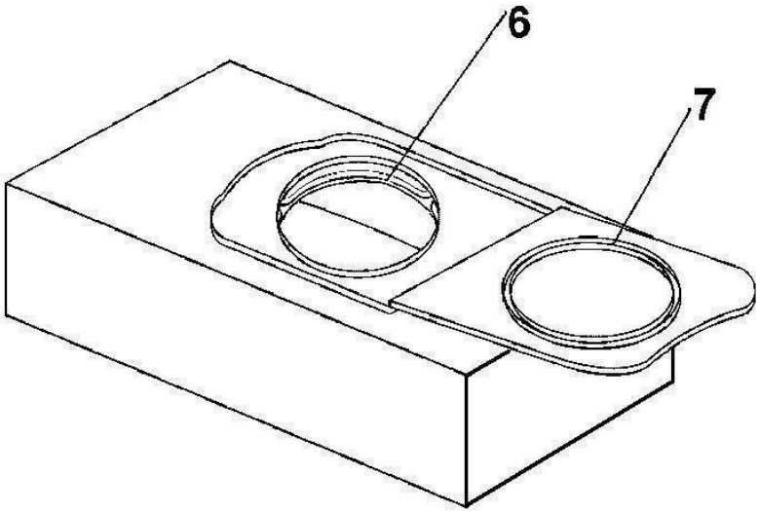

도면11

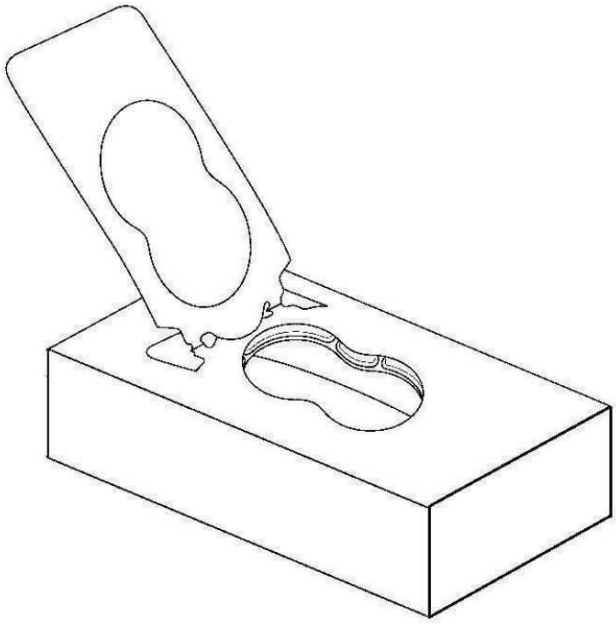

도면12

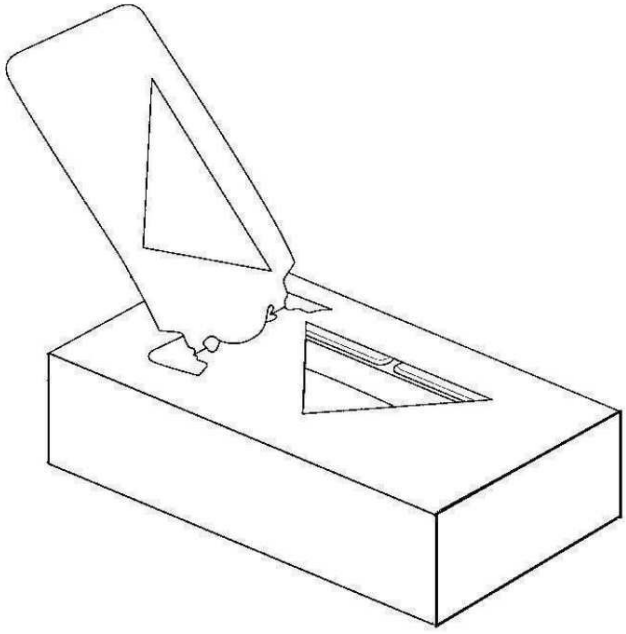

도면13

