EGZEMPLARZ ARCHIWALNY

RZECZPOSPOLITA POLSKA

Urząd Patentowy Rzeczypospolitej Polskiej

(12) OPIS OCHRONNY WZORU UŻYTKOWEGO

(19) PL (11) 62792

(13) Y1

(21) Numer zgłoszenia: 114459

(51) Int.Cl.
F24F 13/12 (2006.01)

(22) Data zgłoszenia: 14.11.2003

(54) Kratka wentylacyjna na przewód okrągły

(43) Zgłoszenie ogłoszono:
16.05.2005 BUP 10/05

(45) O udzieleniu prawa ochronnego ogłoszono:
29.12.2006 WUP 12/06

(73) Uprawniony z prawa ochronnego:
Centrum Wentylacji i Klimatyzacji Sp. z o.o., Natolin, PL

(72) Twórca(y) wzoru użytkowego:
Ryszard Kubajewski, Natolin, PL

PL 62792 Y1

114459 3

Ru 62792

Kratka wentylacyjna na przewód okrągły

Przedmiotem wzoru uzytkowego jest kratka wentylacyjna do montowania na przewodach rurowych, szczególnie przewodach okrągłych.

Z polskiego opisu zgłoszeniowego wynalazku P-334327 znaka jest kratka wentylacyjna, mająca zastosowanie jako zakończenie przewodów wentylacyjnych w pomieszczeniach wentylowanych. Kratka charakteryzuje się tym, że posiada zespół profilowanej ramki z kierownicami wzdłużnymi i zespół przyłączeniowej ramki z kierownicami poprzecznymi, które połączone są ze sobą nitami. Z polskiego opisu zgłoszeniowego wzoru użytkowego nr 109844 znana jest kratka wentylacyjna składająca się z ramki prostokątnej, płytek osłonowych, wkładek mocujących oraz sprężystych zaczepów łączących kratkę ze ścianą. Ramka zbudowana jest z kątowników. Przednie ścianki kątowników w swej zewnętrznej części są podwójnie wygięte do wewnątrz tworząc profil w kształcie litery U. W narożach ramki, po stronie wewnętrznej umieszczone są wkładki mocujące, które są połączone z kątownikami. Ścianki tylne kątowników są dłuższe od°przylegających do nich ścianek przednich a ich końce są podgięte i zgrzane ze sobą. W wewnętrznych ściankach kątowników wykonane są otwory, w których osadzone są wypusty płytek osłonowych. Górne i dolne płaszczyzny płytek osłonowych są odchylone w przeciwnych kierunkach, przy czym dobrana wielkość kąta odgięcia zapewnia równoległe usytuowanie wygiętych płaszczyzn do przedniej płaszczyzny ramki. Sprężyste zaczepy łączące kratkę do ściany są umocowane w górnej i dolnej części ramki na ściankach tylnych kątowników. W praktyce wykonawczej elementy konstrukcyjne znanych kratek wentylacyjnych

posiadają połączenia wzajemne nierozłączne, szczególnie nitowe, zgrzewane lub lutowe.

Kratka wentylacyjna na przewód okrągły według wzoru użytkowego składa się z dwóch wzdłużnych ścianek bocznych, dwóch poprzecznych ścianek bocznych oraz ścianki dennej z wyciętymi otworami przelotowymi oraz zamocowaną przesuwnie przesłoną. W górnej części kratka posiada wywinięty zewnętrznie kołnierz montażowy. Boczne krawędzie wzdłużnych ścianek bocznych posiadają występy, ~~w~~ ma których osadzone są wycięcia poprzecznych ścianek bocznych. Wywinięty zewnętrznie kołnierz montażowy składa się wygiętych na zewnątrz, górnych odcinków wzdłużnych ścianek bocznych stanowiących mankiety z oraz łączników stanowiących poprzeczne odcinki kołnierza. Wzdłużne ścianki boczne zakończone są częściowymi wycięciami, pozostawiając w górnej części, w sąsiedztwie mankietów pasy, w których górnych części~~,~~ ach w pobliżu zagięcia mankietów znajdują się wycięcia o szerokości nieco większej od grubości materiału konstrukcyjnego. W wycięciach tych osadzone są wypusty łączników.

Przedmiot wzoru użytkowego posiada rozłączne połączenia elementów konstrukcyjnych za pomocą wycięć oraz wypustów co umożliwia szybkie i mało pracochłonne montowanie kratek wentylacyjnych.

Przedmiot wzoru użytkowego jest uwidoczniony na rysunku, na którym fig. 1 przedstawia kratkę w widoku boku dłuższego, fig. 2 – w widoku od góry, fig. 3 – w widoku od spodu, fig. 4 – w widoku boku krótszego fig. 5 – przekrój poprzeczny wzdłuż osi A-A, fig. 6 – widok wzdłużnej ścianki bocznej, fig. 7 - widok poprzecznej ścianki bocznej, fig. 8 – widok łącznika.

Kratka wentylacyjna posiada kształt rynienki o przekroju prostokątnym i zbudowana jest z dwóch wzdłużnych ścianek bocznych 1, dwóch poprzecznych ścianek bocznych 2, ścianki dennej 3 oraz posiada w części górnej wywinięty zewnętrznie kołnierz montażowy składający się z wygiętych odcinków wzdłużnych ścianek bocznych 1 stanowiących mankiety 4, które tworzą wzdłużny element kołnierza, oraz łączników 5 stanowiących poprzeczny element kołnierza. W dolnych częściach wzdłużnych ścianek bocznych 1 znajdują się listwy 6 utworzone przez zagięcie tych ścianek do wewnątrz pod kątem równym 90^0.

Wzdłużne ścianki 1 zakończone są częściowymi wycięciami, pozostawiając w górnej części, w sąsiedztwie mankietów 4 pasy 7. W górnej części pasów 7, w pobliżu zagięcia mankietów 4 znajdują się wycięcia 8 o szerokości nieco większej od grubości materiału konstrukcyjnego, w których osadzone są wypusty 9 łączników 5. Boczne krawędzie wzdłużnych ścianek bocznych 1 zakończone są występami 10, na których, za pośrednictwem wycięć 11 osadzone są poprzeczne ścianki boczne 2. W ściance dennej 3 wycięte są otwory przelotowe 12. Pomiędzy listwami 6 a ścianką denną 3 znajduje się przesuwna przesłona 13 w kształcie płaskiej płytki z otworami o kształcie zbliżonym do otworów 12. Do przesłony 13 zamocowany jest prowadnik 14 przesłony, w kształcie płaskiej płytki, wyprowadzony przeciwnym końcem w stronę otworu wylotowego kratki. We wzdłużnych ściankach bocznych 1, w pobliżu otworu wylotowego kratki, osadzone są kierownice 15 przepływającego czynnika, zamocowane na prętach 16 osadzonych obrotowo za pośrednictwem tulejek 17. Na powierzchni mankietów 4 znajdują się, umieszczone symetrycznie, otwory montażowe 18.

PEŁNOMOCNIK
Wojciech Sójka
rzecznik patentowy

Zastrzeżenia ochronne

1. Kratka wentylacyjna na przewód okrągły składająca się z dwóch wzdłużnych ścianek bocznych, dwóch poprzecznych ścianek bocznych oraz ścianki dennej z wyciętymi otworami przelotowymi oraz zamocowaną przesuwnie przesłoną, posiadająca w górnej części wywinięty zewnętrznie kołnierz montażowy, znamienna tym, że boczne krawędzie wzdłużnych ścianek bocznych (1) posiadają występy (10), na których osadzone są wycięcia (11) poprzecznych ścianek bocznych (2).

2. Kratka, według zastrz. 1, znamienna tym, że wywinięty zewnętrznie kołnierz montażowy składa się z wygiętych na zewnątrz, górnych odcinków wzdłużnych ścianek bocznych (1) stanowiących mankiety (4) oraz łączników (5) stanowiących poprzeczne odcinki kołnierza.

3. Kratka według zastrz. 2, znamienna tym, że wzdłużne ścianki boczne (1) zakończone są częściowymi wycięciami, pozostawiając w sąsiedztwie mankietów (4) pasy (7), w których górnych częściach w pobliżu zagięcia mankietów (4) znajdują się wycięcia (8), w których osadzone są wypusty (9) łączników (5).

PEŁNOMOCNIK
Wojciech Sójka
rzecznik patentowy

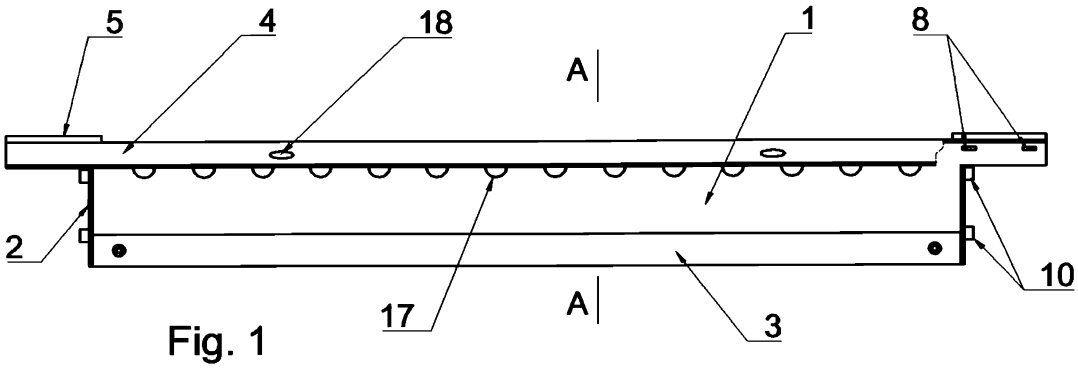

Fig. 1

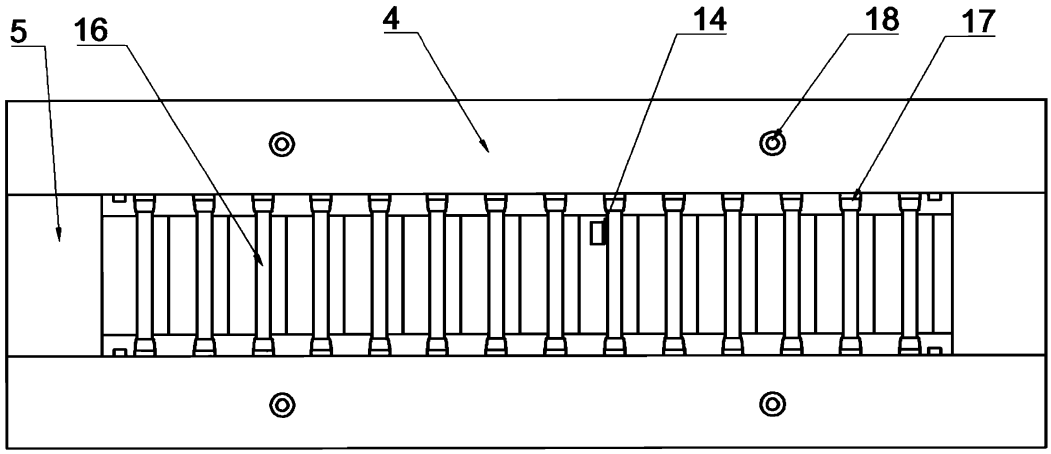

Fig. 2

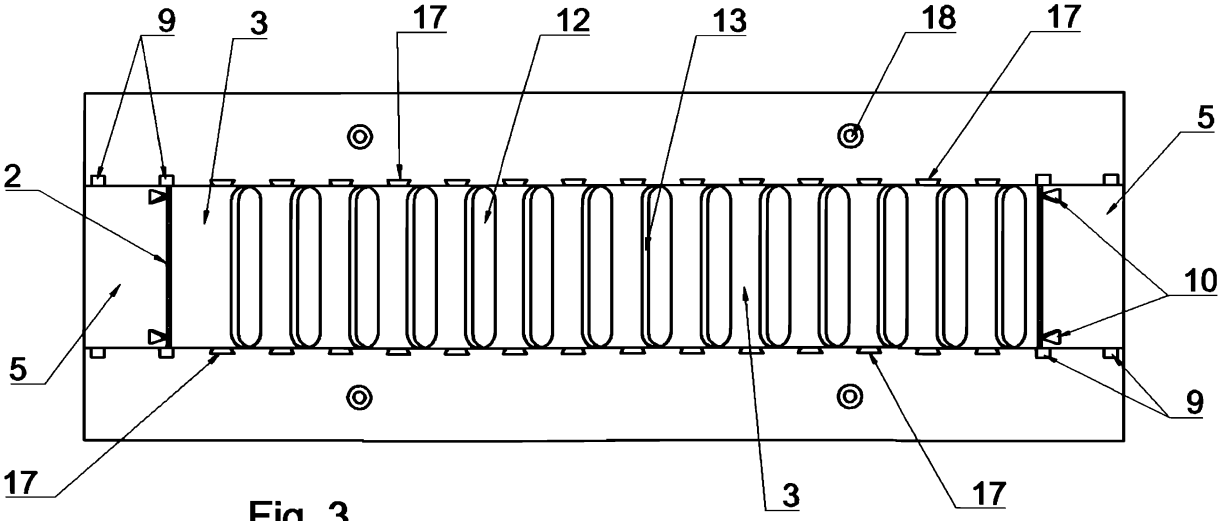

Fig. 3

PEŁNOMOCNIK
Wojciech Sójka
rzecznik patentowy

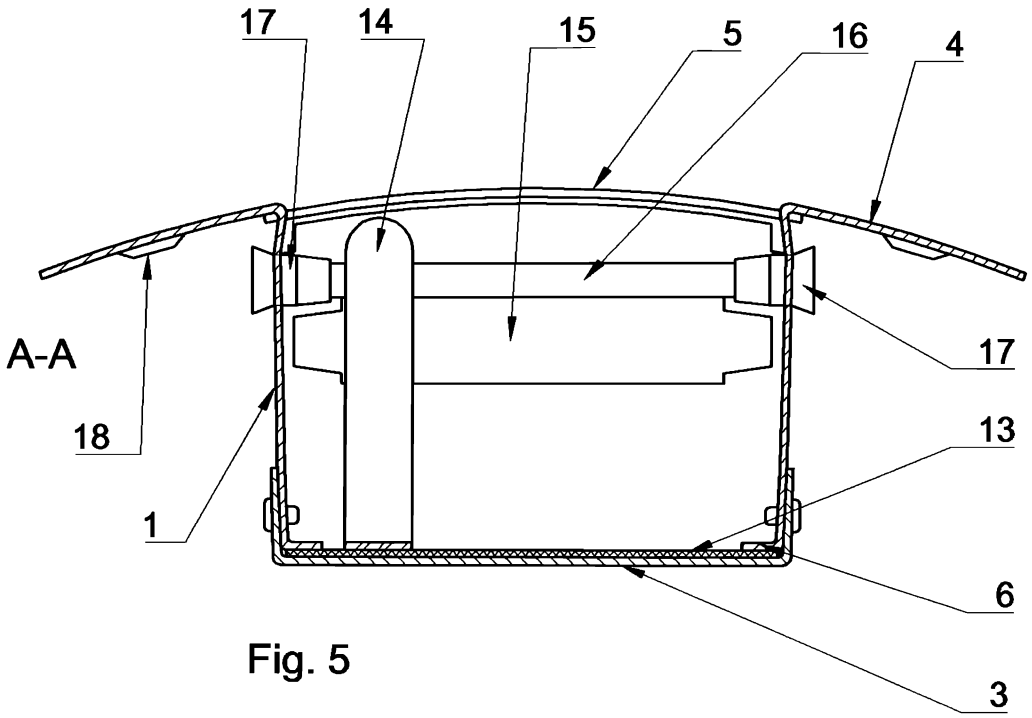

Fig. 5

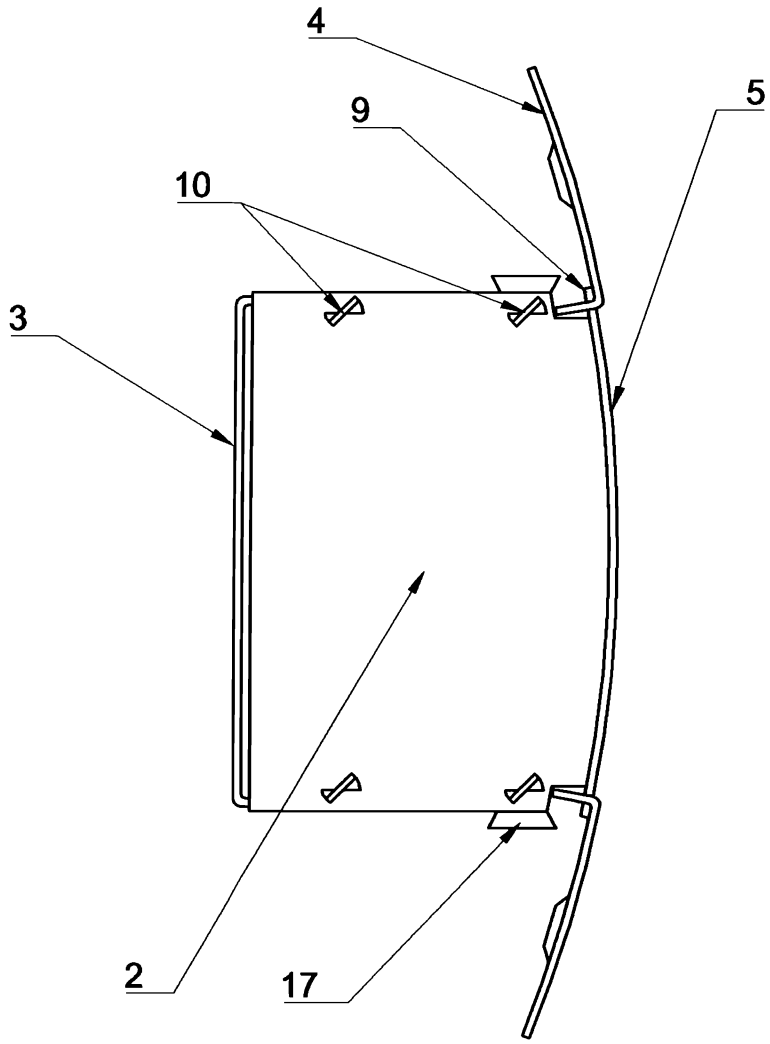

Fig. 4

PEŁNOMOCNIK
Wojciech Sójka
rzecznik patentowy

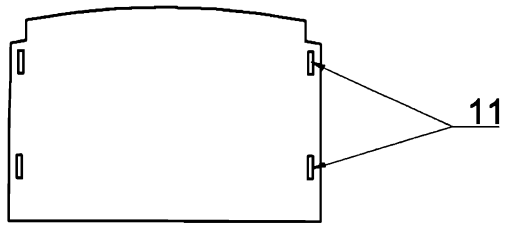

Fig. 7

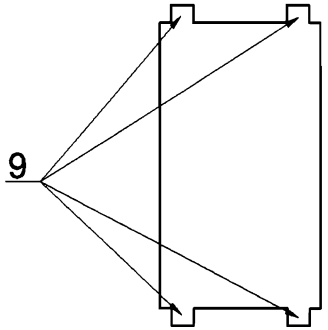

Fig. 8

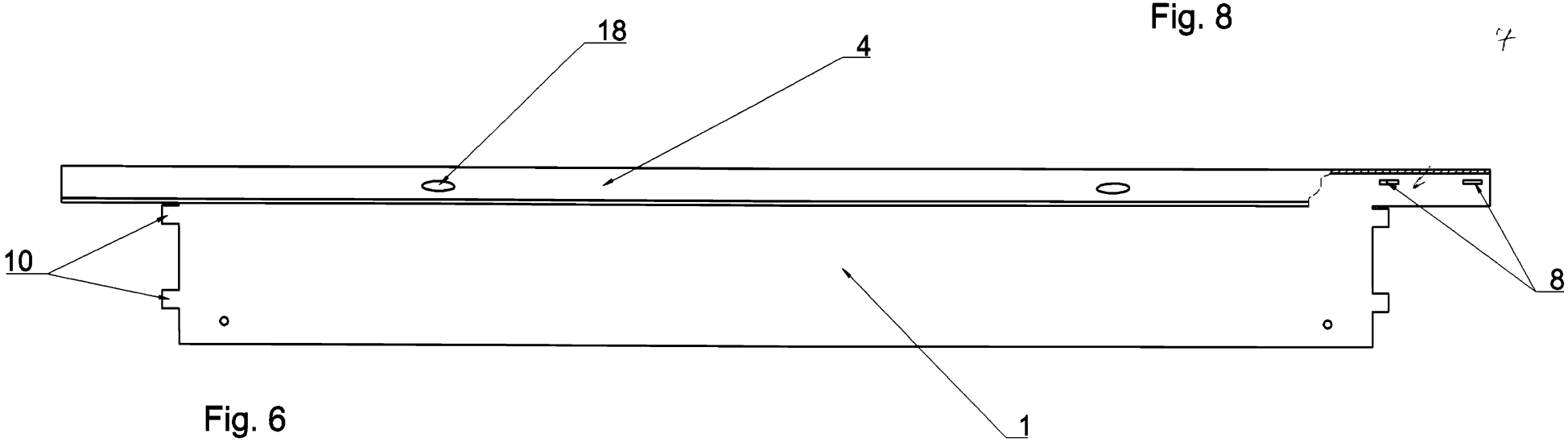

Fig. 6

PEŁNOMOCNIK
Wojciech Sójka
rzecznik patentow