(19)中华人民共和国国家知识产权局

(12)实用新型专利

(10)授权公告号 CN 206041593 U
(45)授权公告日 2017.03.22

(21)申请号 201621109665.7

(22)申请日 2016.10.11

(73)专利权人 重庆斯达莱特新能源科技有限公司

地址 402160 重庆市永川区星光大道999号1幢

(72)发明人 卢静 陈祥 唐杰 胡川

(51)Int.Cl.

H02J 7/00(2006.01)

权利要求书1页 说明书3页 附图2页

(54)实用新型名称

太阳能充电座

(57)摘要

本实用新型公开了一种太阳能充电座，包括第一安装面、第二安装面、安装支架、太阳能光伏板和至少一个USB接口；所述的第一安装面的侧边与第二安装面下端连接；所述的第二安装面上端与安装支架连接；所述的太阳能光伏板与安装支架可拆卸连接；所述的太阳能光伏板与USB接口连接。本实用新型所产生的有益效果是：能够给大多数移动通讯设备、影音设备和照明设备充电，比如手机、PAD、手提灯等进行充电，可以有效的减少现有技术一个设备配一个充电器的浪费资源的问题，特别是还能将太阳能转化成电能为设备进行无污染的充电，进一步的减少电能浪费的问题，而且直接使用USB接口，可以即插即用，不额外的增加成本。

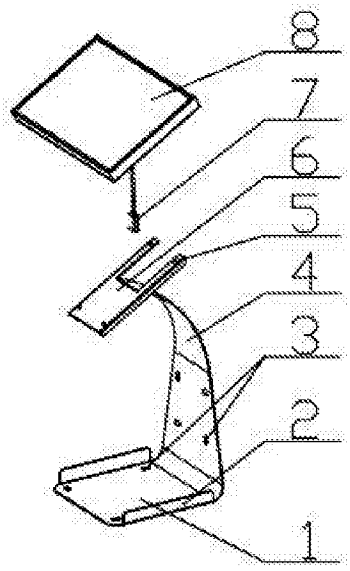

CN 206041593 U

1.太阳能充电座，其特征在于：包括第一安装面(1)、第二安装面(4)、安装支架(6)、太阳能光伏板(8)和至少一个USB接口(7)；所述的第一安装面(1)的侧边与第二安装面(4)下端连接；所述的第二安装面(4)上端与安装支架(6)连接；所述的太阳能光伏板(8)与安装支架(6)可拆卸连接；所述的太阳能光伏板(8)与USB接口(7)连接。

2.根据权利要求1所述的太阳能充电座，其特征在于：所述的第一安装面(1)设有安装孔(3)。

3.根据权利要求1所述的太阳能充电座，其特征在于：所述的第一安装面(1)设有侧挡板(2)。

4.根据权利要求1所述的太阳能充电座，其特征在于：所述的第二安装面(4)设有安装孔(3)。

5.根据权利要求1所述的太阳能充电座，其特征在于：所述的第二安装面(4)上部为弧形。

6.根据权利要求1所述的太阳能充电座，其特征在于：所述的安装支架(6)与水平面成30°夹角。

7.根据权利要求1所述的太阳能充电座，其特征在于：所述的第一安装面(1)与第二安装面(4)相互垂直。

8.根据权利要求1所述的太阳能充电座，其特征在于：所述的安装支架(6)上设有螺孔(5)。

9.根据权利要求1所述的太阳能充电座，其特征在于：所述的太阳能光伏板(8)与安装支架(6)通过螺钉组可拆卸连接。

10.根据权利要求1所述的太阳能充电座，其特征在于：所述的第一安装面(1)与第二安装面(4)固定连接。

太阳能充电座

技术领域

[0001] 本实用新型涉及节能环保的充电设备技术领域，具体涉及的是太阳能充电座。

背景技术

[0002] 随着科学技术的不断发展，人们生活水平在不断提高，充电设备在不断增加，比如手提灯、手电筒、手机、PAD等，这些设备电池电量有限，需要经常充电。因此，家里到处都是各种类型的充电器，给人们生活带来了麻烦，特别是造成资源的大量浪费，给环境造成了污染，而且需要消耗大量的电能。

[0003] 如今，USB接口被广泛的应用在大量的充电设备的充电器上。

[0004] 如今，太阳能具有无污染、可持续、总量大、分布广等优点，在全球能源转型升级的环境下，越来越受到人们的青睐。

实用新型内容

[0005] 本实用新型所要解决的技术问题在于解决现有的充电器过多、浪费资源和浪费电能的问题。

[0006] 为了解决上述的问题，本实用新型所采用的技术方案是提供一种太阳能充电座，包括第一安装面、第二安装面、安装支架、太阳能光伏板和至少一个USB接口；所述的第一安装面的侧边与第二安装面下端连接；所述的第二安装面上端与安装支架连接；所述的太阳能光伏板与安装支架可拆卸连接；所述的太阳能光伏板与USB接口连接。

[0007] 进一步的，所述的第一安装面设有安装孔。

[0008] 进一步的，所述的第一安装面设有侧挡板。

[0009] 进一步的，所述的第二安装面设有安装孔。

[0010] 进一步的，所述的第二安装面上部为弧形。

[0011] 进一步的，所述的安装支架与水平面成30°夹角。

[0012] 进一步的，所述的第一安装面与第二安装面相互垂直。

[0013] 进一步的，所述的安装支架上设有螺孔。

[0014] 进一步的，所述的太阳能光伏板与安装支架通过螺钉组可拆卸连接。

[0015] 进一步的，所述的第一安装面与第二安装面固定连接。

[0016] 本实用新型所产生的有益效果是：能够给大多数移动通讯设备、影音设备和照明设备充电，比如手机、PAD、手提灯等进行充电，可以有效的减少现有技术一个设备配一个充电器的浪费资源的问题，特别是还能将太阳能转化成电能为设备进行无污染的充电，进一步的减少电能浪费的问题，而且直接使用USB接口，可以即插即用，不额外的增加成本。

附图说明

[0017] 图1为本实用新型太阳能充电座的爆炸结构示意图；

[0018] 图2为本实用新型太阳能充电座的立体图；

[0019] 图3为本实用新型太阳能充电座的右视图；

[0020] 图4为本实用新型太阳能充电座通过底面安装的示意图；

[0021] 图5为本实用新型太阳能充电座通过背面安装的示意图；

[0022] 图6为本实用新型太阳能充电座对手提灯进行充电的示意图；

[0023] 图7为本实用新型太阳能充电座对手机进行充电的示意图；

[0024] 图中：1. 第一安装面，2.侧挡板，3.安装孔，4. 第二安装面，5.螺孔，6. 安装支架，7.USB接口，8.太阳能光伏板。

具体实施方式

[0025] 下面结合附图对本实用新型进行进一步的详细说明。

[0026] 实施例：

[0027] 结合图1至3，本实用新型所采用的技术方案是提供一种太阳能充电座，包括第一安装面(1)、第二安装面(4)、安装支架(6)、太阳能光伏板(8)和至少一个USB接口(7)；所述的第一安装面(1)的侧边与第二安装面(4)下端连接；所述的第二安装面(4)上端与安装支架(6)连接；所述的太阳能光伏板(8)与安装支架(6)可拆卸连接；所述的太阳能光伏板(8)与USB接口(7)连接。

[0028] 所述的第一安装面(1)设有安装孔(3)，该第一安装面(1)就是太阳能充电座底部的安装面，上面设有螺孔，方便技术人员将该太阳能充电座通过其底部的安装面安装在墙体顶面、立柱顶面或者其它支撑件的顶面。

[0029] 所述的第一安装面(1)设有侧挡板(2)，也就是底部的安装面侧边设有侧挡板，提供一个防护的功能，防止充电的设备从侧面滑落。

[0030] 所述的第二安装面(4)设有安装孔(3)，该第二安装面就是太阳能充电座的背部的安装面，上面也设有螺孔，方便技术人员将该太阳能充电座通过其背部的安装面安装在墙体侧面、立柱侧面或者其它支撑件的侧面。

[0031] 所述的安装支架(6)与水平面成30°夹角，所述的第二安装面(4)上部为弧形，该第二安装面(4)的上部设计成圆弧形状，是为了与安装支架(6)连接时，使安装支架(6)与水平面形成30°夹角，进而使太阳能光伏板(8)安装在安装支架(6)上以后，使其将光能转化成电能的效率最高。

[0032] 所述的第一安装面(1)与第二安装面(4)相互垂直，也就是底部的安装面与背部安装面成90°角。

[0033] 所述的安装支架(6)上设有螺孔(5)，是为了方便太阳能光伏板(8)通过螺钉组的可拆卸更换。

[0034] 结合图4，表示太阳能充电座通过底部的安装面，使其安装在墙体顶面、立柱顶面或者其它支撑件的顶面。

[0035] 结合图5，表示太阳能充电座通过背部的安装面，使其安装在墙体侧面、立柱侧面或者其它支撑件的侧面。

[0036] 结合图6，表示将手提灯的充电线通过其充电线上的USB公插与太阳能充电座的USB母插连接，进行充电的效果示意图。

[0037] 结合图7，表示将手机的充电线通过其充电线上的USB公插与太阳能充电座的USB

母插连接，进行充电的效果示意图。

[0038] 当然，除了上述所述的手提灯和手机之外，本太阳能充电座还可以对其它带有USB公插的充电设备进行方便的充电，而且使用者也可以不用固定安装该太阳能充电座，白天的时候把它放在户外能够吸收太阳能的安全位置，夜晚的时候拿回室内进行充电。

[0039] 本实用新型与现有技术对比的优点：

[0040] 本实用新型能够给大多数移动通讯设备、影音设备和照明设备充电，比如手机、PAD、手提灯等进行充电，可以有效的减少现有技术一个设备配一个充电器的浪费资源的问题，特别是还能将太阳能转化成电能为设备进行无污染的充电，进一步的减少电能浪费的问题，而且直接使用USB接口，可以即插即用，不额外的增加成本。

[0041] 本实用新型中的说明书和权利要求书及上述附图中的术语“第一”、“第二”等是用于区别类似的对象，而不必用于描述特定的顺序或先后次序。应该理解这样使用的数据在适当的情况下可以互换，以便这里描述的实施例能够以除了在这里图示或描述的内容以外的顺序实施。

[0042] 以上是对本实用新型所提供的太阳能充电座进行了详细介绍，对于本领域的一般技术人员，依据本实用新型实施例的思想，在具体实施方式及应用范围上均会有改变之处，终上所述，本说明书内容不应理解为对本实用新型的限制。

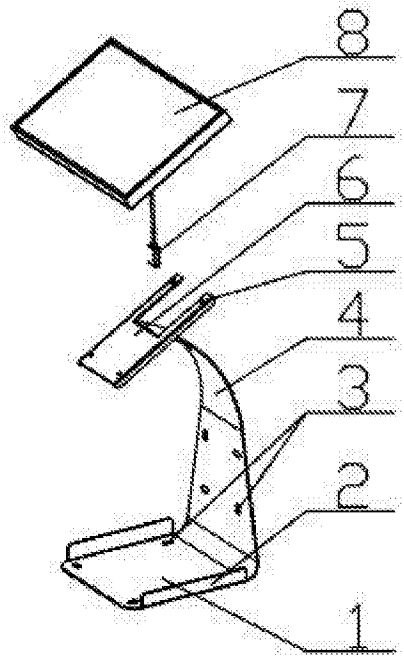

图1

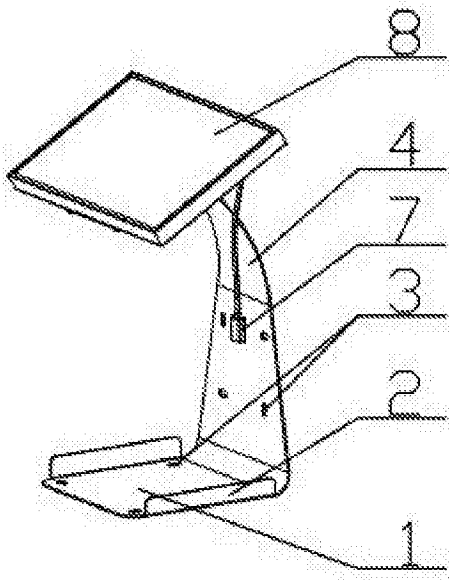

图2

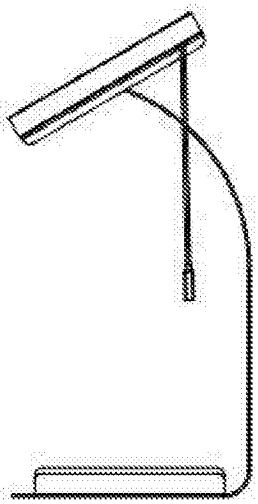

图3

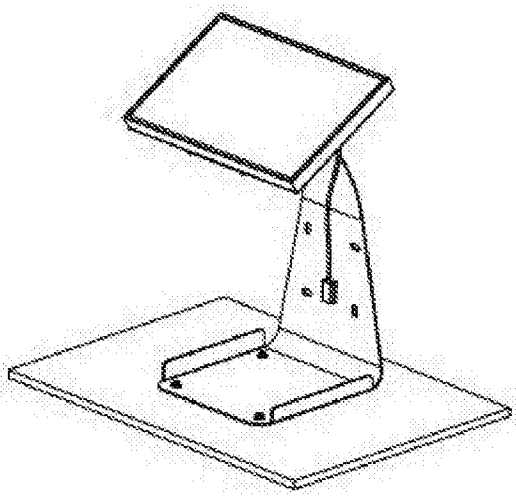

图4

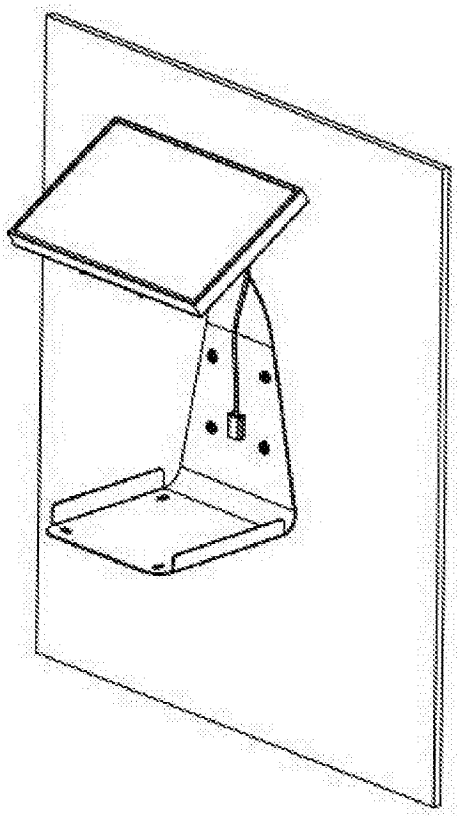

图5

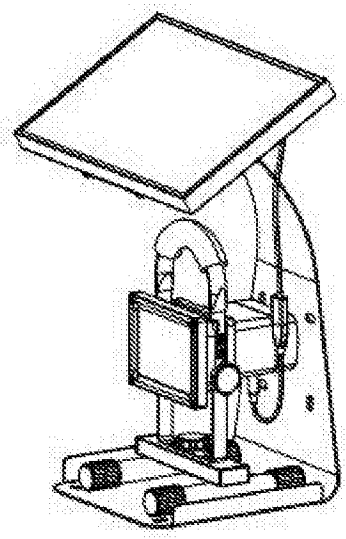

图6

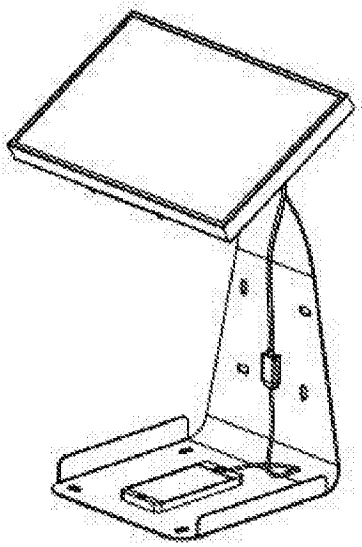

图7