(19)中华人民共和国国家知识产权局

(12)实用新型专利

(10)授权公告号 CN 203392095 U
(45)授权公告日 2014.01.15

(21)申请号 201320481318.7

(22)申请日 2013.08.07

(73)专利权人 江苏中烟工业有限责任公司
地址 210011 江苏省南京市中山北路406-3号

(72)发明人 段良勇 甘萃 张映 顾永圣 闫新可 方楠楠 王春玲 陈欢

(74)专利代理机构 北京正理专利代理有限公司 11257
代理人 张文祎

(51)Int.Cl.
B65D 5/00(2006.01)
B65D 5/42(2006.01)

权利要求书1页 说明书3页 附图6页

(54)实用新型名称

一种细支香烟外包装条盒

(57)摘要

本实用新型涉及一种细支香烟外包装条盒，包括长条形硬纸板和三个敞口盒体，所述长条形硬纸板通过设于其上的三条折痕弯折而构成长方体，该三条折痕将长条形硬纸板分割成外包装盒底壁、外包装盒侧壁、外包装盒顶壁和外包装盒侧壁封口舌四部分，所述三个敞口盒体分别匹配的固定于外包装盒底壁、外包装盒侧壁和外包装盒顶壁上，带有折痕的长条形硬纸板和三个敞口盒体共同构成一个相对封闭的盒体；本实用新型具有结构新颖简便，取放容易的特点。

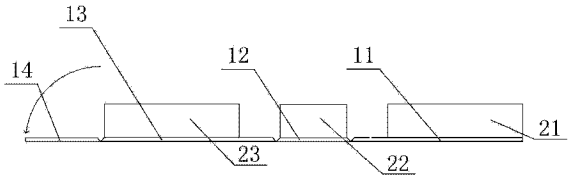

CN 203392095 U

1. 一种细支香烟外包装条盒，其特征在于：包括长条形硬纸板（1）和三个敞口盒体（2），所述长条形硬纸板（1）通过设于其上的三条折痕弯折而构成长方体，该三条折痕将长条形硬纸板分割成外包装盒底壁（11）、外包装盒侧壁（12）、外包装盒顶壁（13）和外包装盒侧壁封口舌（14）四部分，所述三个敞口盒体（21、22、23）分别匹配的固定于外包装盒底壁（11）、外包装盒侧壁（12）和外包装盒顶壁（13）上，带有折痕的长条形硬纸板（1）和三个敞口盒体（2）共同构成一个相对封闭的盒体。

2. 根据权利要求 1 所述的一种细支香烟外包装条盒，其特征在于：所述分别设于外包装盒底壁（11）和外包装盒顶壁（13）上的两个敞口盒体（21、23）的敞口端面相互匹配对应触接，设于外包装盒侧壁（12）上的敞口盒体（22）的敞口端面与邻近的相互触接的两敞口盒体（21、23）同侧的侧壁相触接，所述外包装盒侧壁封口舌（14）的内壁与相互触接的两敞口盒体（21、23）同侧的另一侧侧壁相触接。

3. 根据权利要求 2 所述的一种细支香烟外包装条盒，其特征在于：所述固定于外包装盒侧壁（12）上的敞口盒体（22）的水平宽度与敞口端面相互匹配对应触接的两个敞口盒体（21、23）的总垂线高度相同。

4. 根据权利要求 3 所述的一种细支香烟外包装条盒，其特征在于：所述固定于外包装盒底壁（11）上的敞口盒体（21）与固定于外包装盒侧壁（12）上的敞口盒体（22）之间的水平距离等于固定于外包装盒侧壁（12）上的敞口盒体（22）的垂线高度；所述固定于外包装盒顶壁（13）上的敞口盒体（23）与固定于外包装盒侧壁（12）上的敞口盒体（22）之间的水平距离等于固定于外包装盒侧壁（12）上的敞口盒体（22）的垂线高度。

5. 根据权利要求 4 所述的一种细支香烟外包装条盒，其特征在于：所述外包装盒侧壁封口舌（14）的水平宽度等于敞口端面相互匹配对应触接的两个敞口盒体（21、23）的总垂线高度。

6. 根据权利要求 1、2、3、4 或 5 所述的一种细支香烟外包装条盒，其特征在于：所述外包装盒侧壁封口舌（14）内部以及与其相触接的固定于外包装盒底壁（11）上的敞口盒体（21）的侧壁内部对应位置设有磁铁（3）。

7. 根据权利要求 6 所述的一种细支香烟外包装条盒，其特征在于：所述每个敞口盒体（2）内设有一根拉带（4）。

一种细支香烟外包装条盒

技术领域

[0001] 本实用新型涉及一种细支香烟外包装条盒。

背景技术

[0002] 现有细支香烟外包装条盒的结构通常为长扁盒体，该长扁盒体内顺次放置有 5 组细支烟盒，每组细支烟盒由两盒细支烟盒上下叠放构成，现有细支香烟外包装条盒两端由封口舌上下叠加粘合固定。

[0003] 该现有细支香烟外包装条盒结构紧凑，但其也具有缺点，由于条盒较扁，其内部容置的细支烟盒取出困难，如全部撕开外包装盒，会导致内部容置的 10 盒细支烟盒散放，造成烟盒存放混乱。

实用新型内容

[0004] 本实用新型所要解决的技术问题是提供一种细支香烟外包装条盒，其具有结构简便，取放容易的特点。

[0005] 为解决上述技术问题，本实用新型采用下述技术方案 ：一种细支香烟外包装条盒，包括长条形硬纸板和三个敞口盒体，所述长条形硬纸板通过设于其上的三条折痕弯折而构成长方体，该三条折痕将长条形硬纸板分割成外包装盒底壁、外包装盒侧壁、外包装盒顶壁和外包装盒侧壁封口舌四部分，所述三个敞口盒体分别匹配的固定于外包装盒底壁、外包装盒侧壁和外包装盒顶壁上，带有折痕的长条形硬纸板和三个敞口盒体共同构成一个相对封闭的盒体。

[0006] 所述分别设于外包装盒底壁和外包装盒顶壁上的两个敞口盒体的敞口端面相互匹配对应触接，以实现两盒体容置空间的相对密封，设于外包装盒侧壁上的敞口盒体的敞口端面与邻近的相互触接的两敞口盒体同侧的侧壁相触接，以实现固定于外包装盒侧壁上的敞口盒体容置空间的相对密封，所述外包装盒侧壁封口舌的内壁与相互触接的两敞口盒体同侧的另一侧侧壁相触接，以实现一种细支香烟外包装条盒整体的相对密封。

[0007] 所述固定于外包装盒侧壁上的敞口盒体的水平宽度与敞口端面相互匹配对应触接的两个敞口盒体的总垂线高度相同，以提高敞口端面相互匹配对应触接的两个敞口盒体容置空间之间的密封性。

[0008] 所述固定于外包装盒底壁上的敞口盒体与固定于外包装盒侧壁上的敞口盒体之间的水平距离等于固定于外包装盒侧壁上的敞口盒体的垂线高度 ；所述固定于外包装盒顶壁上的敞口盒体与固定于外包装盒侧壁上的敞口盒体之间的水平距离等于固定于外包装盒侧壁上的敞口盒体的垂线高度，以提高固定于外包装盒侧壁上的敞口盒体容置空间的密封性。

[0009] 所述外包装盒侧壁封口舌的水平宽度等于敞口端面相互匹配对应触接的两个敞口盒体的总垂线高度。

[0010] 所述外包装盒侧壁封口舌内部以及与其相触接的固定于外包装盒底壁上的敞口

盒体的侧壁内部对应位置设有磁铁，以依靠磁吸作用防止外包装盒侧壁封口舌自行打开。

[0011] 所述每个敞口盒体的内径长度与烟盒外切长度一致，所述每个敞口盒体内设有一根拉带，以便于取出内部容置的烟盒。

[0012] 本实用新型具有结构简便，取放容易的特点。

附图说明

[0013] 图 1 是本实用新型主视结构示意图。

[0014] 图 2 是本实用新型仰视结构示意图。

[0015] 图 3 是图 2 的外包装盒侧壁封口舌展开结构示意图。

[0016] 图 4 是图 2 的固定于外包装盒顶壁上的敞口盒体展开结构示意图。

[0017] 图 5 是图 4 的右视结构示意图。

[0018] 图 6 是图 2 的固定于外包装盒侧壁上的敞口盒体展开结构示意图。

[0019] 图 7 是图 2 的全部展开结构示意图。

[0020] 图 8 是图 7 的俯视结构示意图。

[0021] 图 9 是本实用新型另一实施例的结构示意图。

[0022] 图 10 是本实用新型另一实施例装入烟盒后的使用状态结构示意图。

具体实施方式

[0023] 实施例 1

[0024] 参见图 1 ～图 8 所示，一种细支香烟外包装条盒，包括长条形硬纸板 1 和三个敞口盒体 2，所述长条形硬纸板 1 通过设于其上的三条折痕弯折而构成长方体，该三条折痕将长条形硬纸板分割成外包装盒底壁 11、外包装盒侧壁 12、外包装盒顶壁 13 和外包装盒侧壁封口舌 14 四部分，所述三个敞口盒体 21、22、23 分别匹配的固定于外包装盒底壁 11、外包装盒侧壁 12 和外包装盒顶壁 13 上，带有折痕的长条形硬纸板 1 和三个敞口盒体 2 共同构成一个相对封闭的盒体。

[0025] 所述分别设于外包装盒底壁 11 和外包装盒顶壁 13 上的两个敞口盒体 21、23 的敞口端面相互匹配对应触接，设于外包装盒侧壁 12 上的敞口盒体 22 的敞口端面与邻近的相互触接的两敞口盒体 21、23 同侧的侧壁相触接，所述外包装盒侧壁封口舌 14 的内壁与相互触接的两敞口盒体 21、23 同侧的另一侧侧壁相触接。

[0026] 所述固定于外包装盒侧壁 12 上的敞口盒体 22 的水平宽度与敞口端面相互匹配对应触接的两个敞口盒体 21、23 的总垂线高度相同。

[0027] 所述固定于外包装盒底壁 11 上的敞口盒体 21 与固定于外包装盒侧壁 12 上的敞口盒体 22 之间的水平距离等于固定于外包装盒侧壁 12 上的敞口盒体 22 的垂线高度；所述固定于外包装盒顶壁 13 上的敞口盒体 23 与固定于外包装盒侧壁 12 上的敞口盒体 22 之间的水平距离等于固定于外包装盒侧壁 12 上的敞口盒体 22 的垂线高度。

[0028] 所述外包装盒侧壁封口舌 14 的水平宽度等于敞口端面相互匹配对应触接的两个敞口盒体 21、23 的总垂线高度。

[0029] 所述外包装盒侧壁封口舌 14 内部以及与其相触接的固定于外包装盒底壁 11 上的敞口盒体 21 的侧壁内部对应位置设有磁铁 3。

[0030] 实施例 2

[0031] 参见图 9 ～图 10 所示，一种细支香烟外包装条盒，其与实施例 1 不同之处在于，所述每个敞口盒体 2 内设有一根拉带 4。

[0032] 如上所述，本实用新型一种细支香烟外包装条盒，所述的实施例及图，只是本实用新型较好的实施效果，并不是只局限于本实用新型，凡是与本实用新型的结构、特征等近似、雷同者，均应属于本实用新型保护的范围。

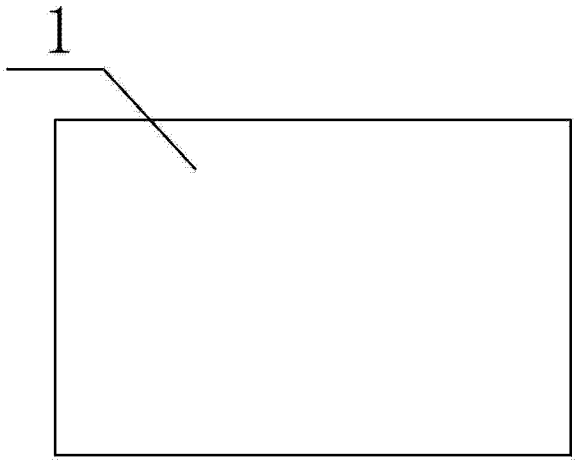

图 1

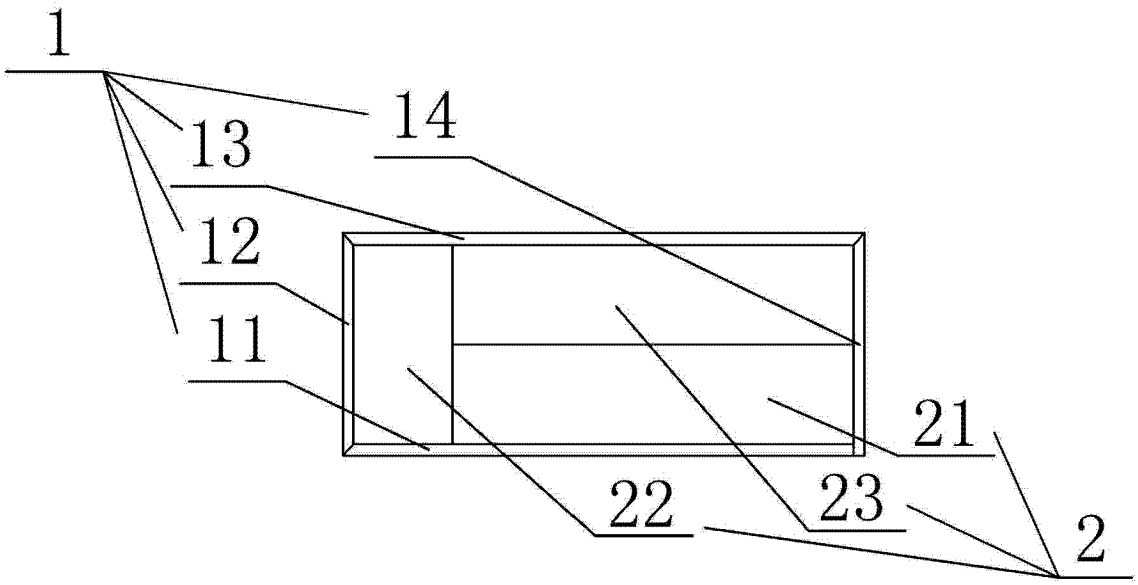

图 2

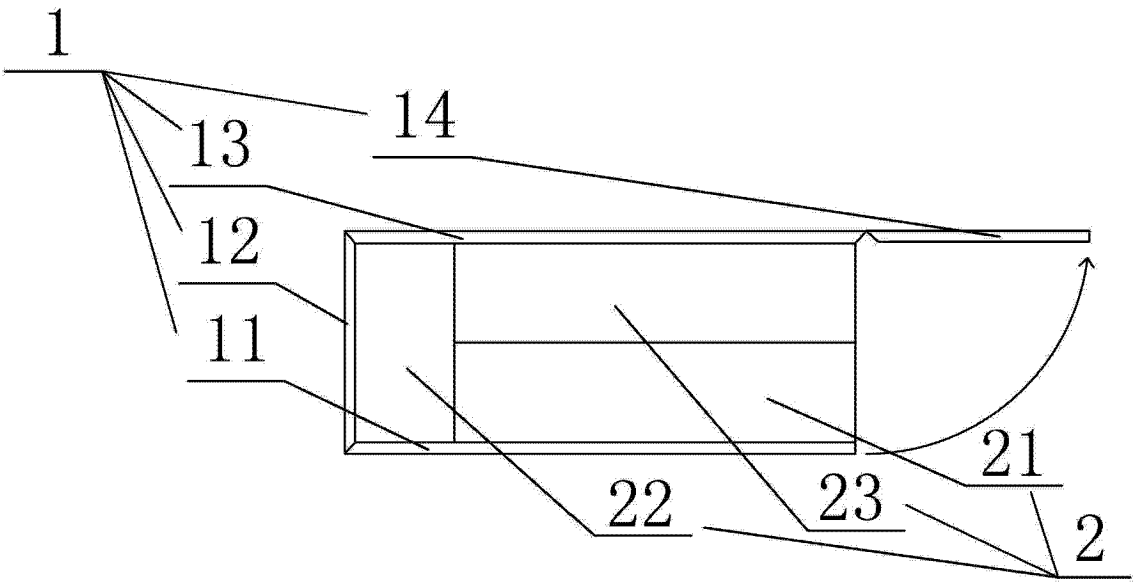

图 3

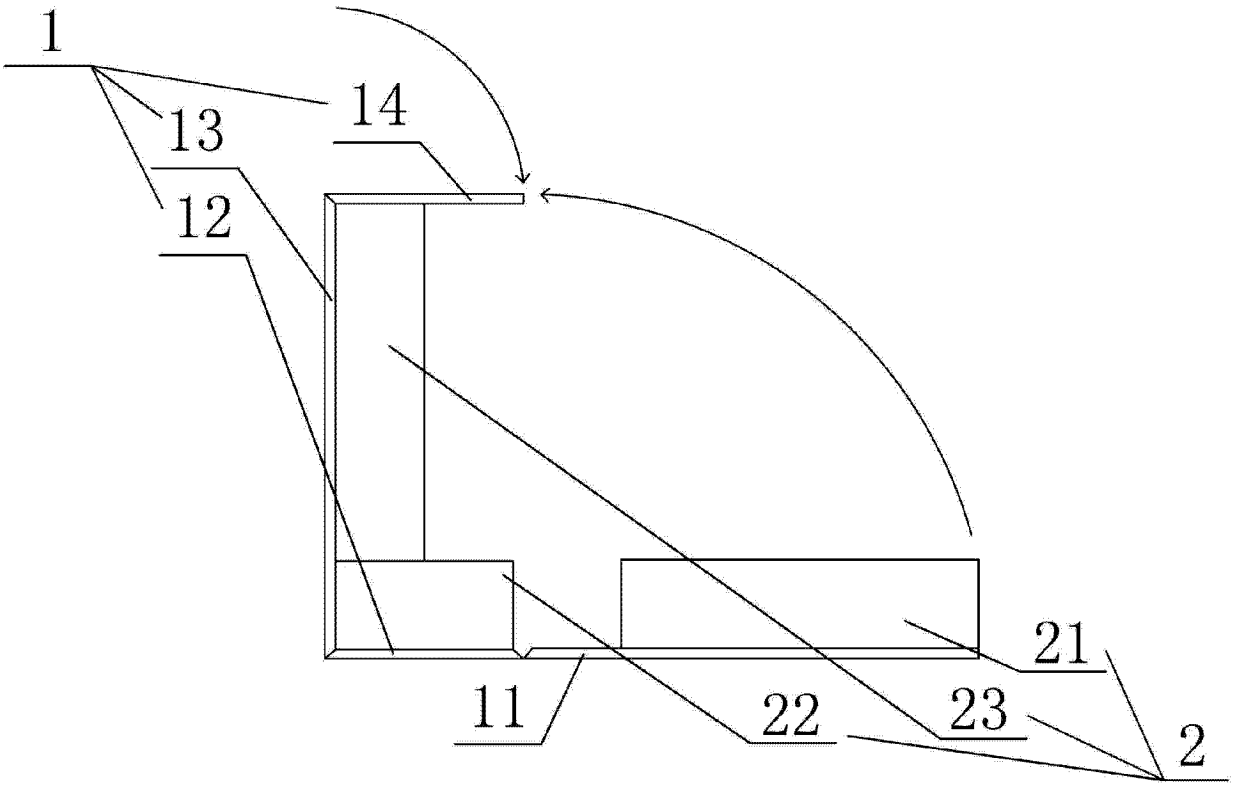

图 4

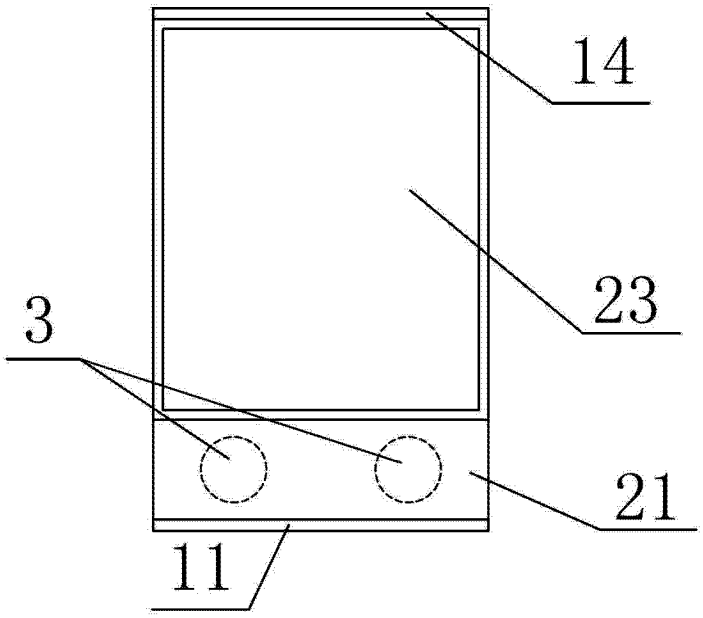

图 5

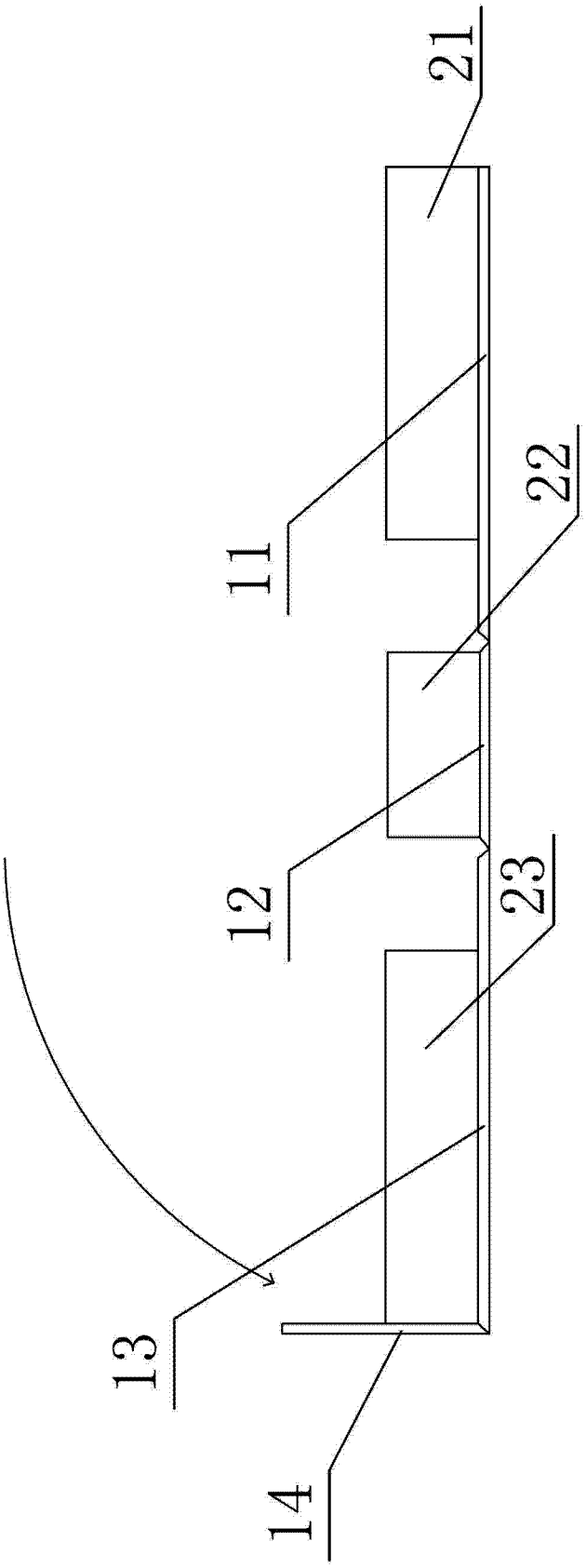

图 6

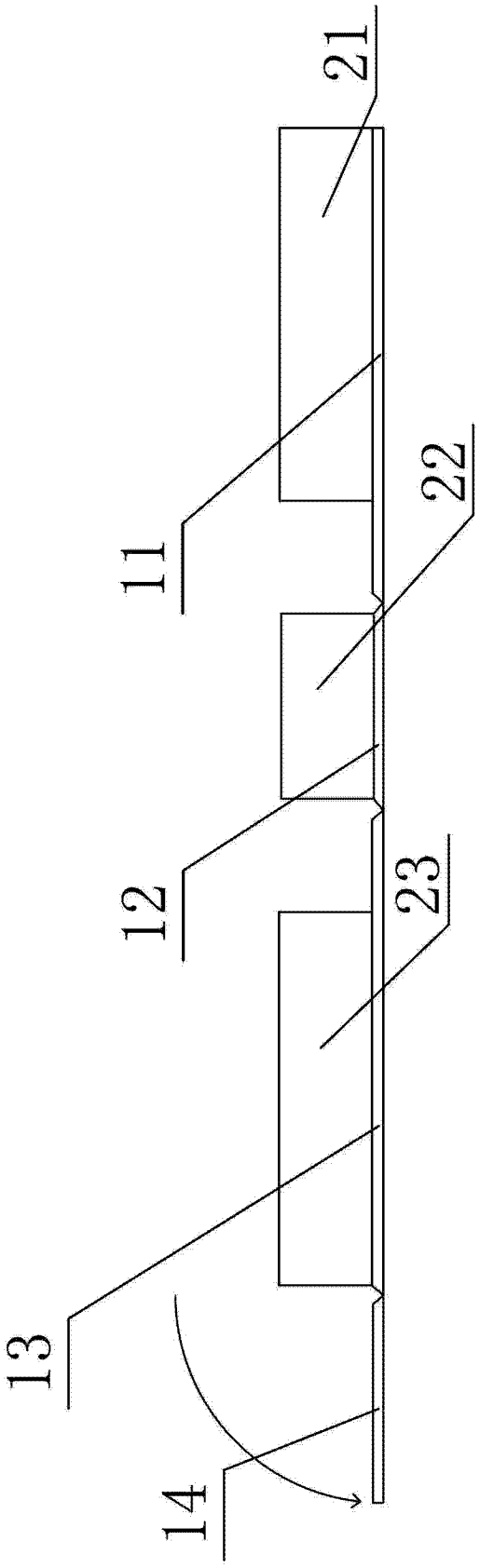

图 7

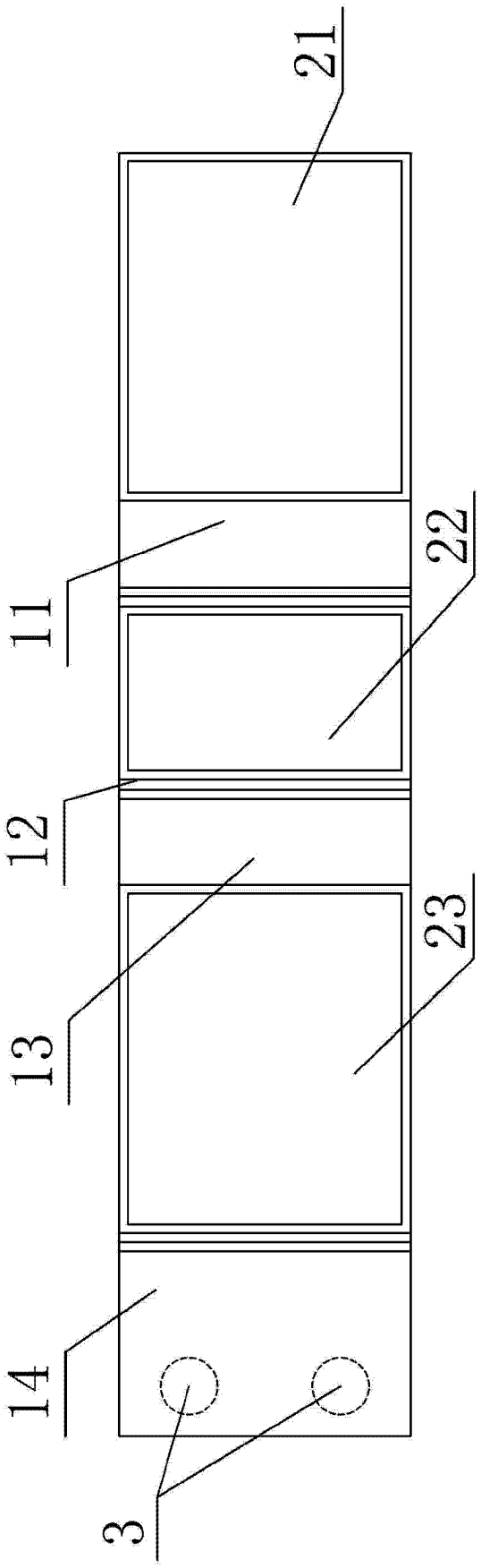

图 8

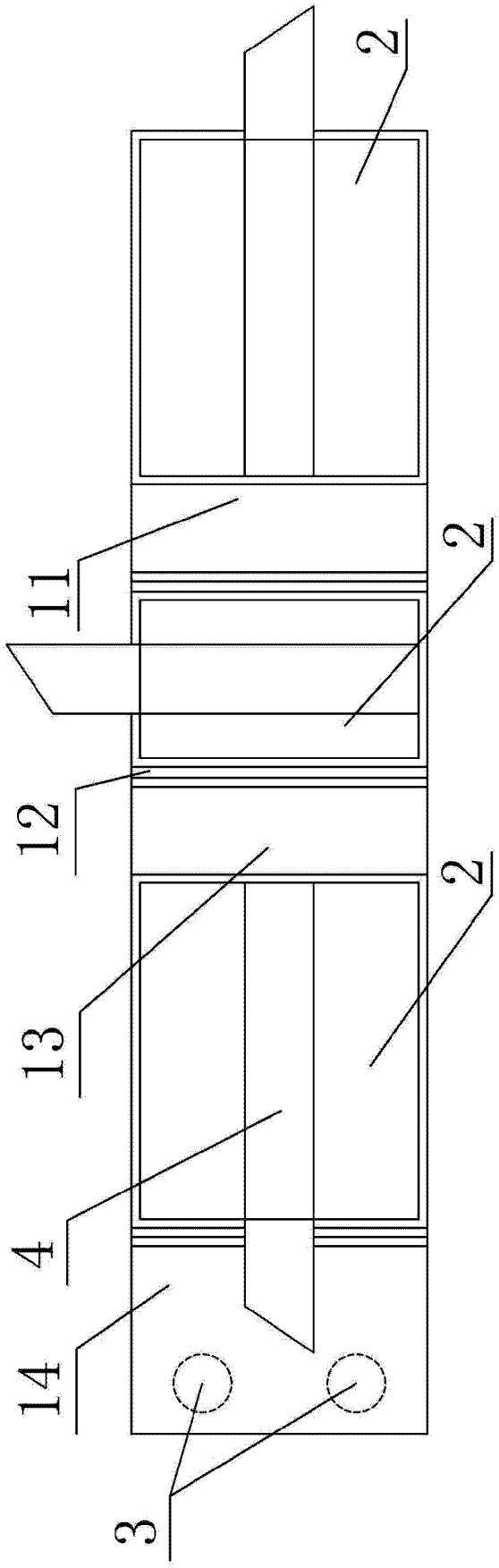

图 9

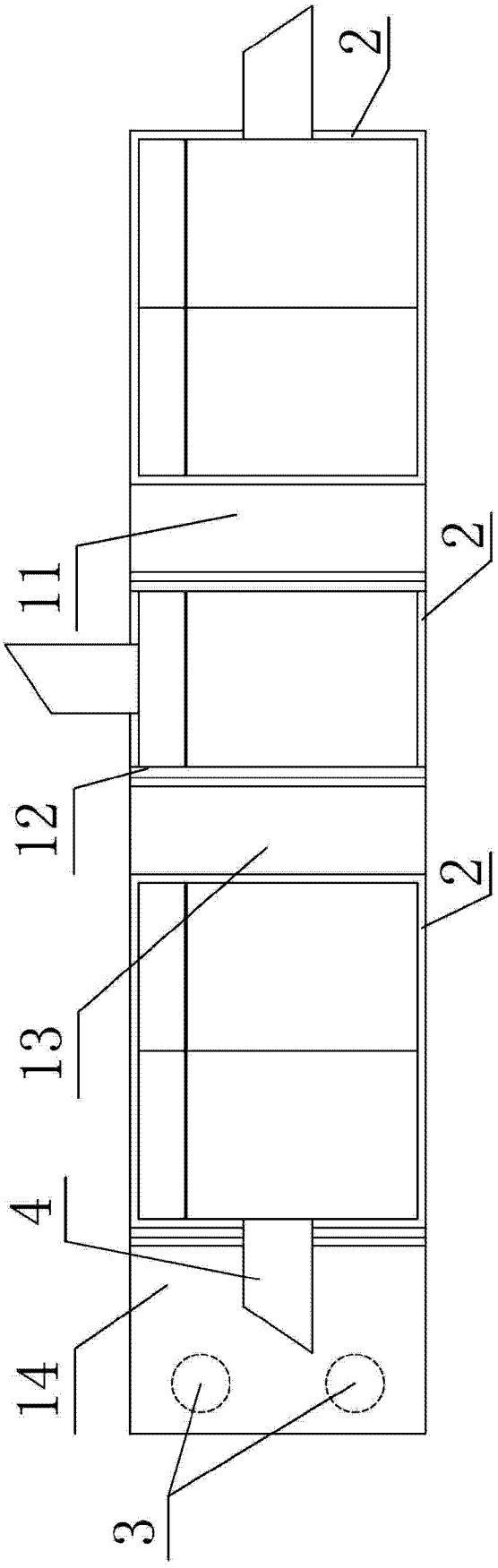

图 10