[19] 中华人民共和国国家知识产权局

[51] Int. Cl.
C25C 3/14 (2006.01)

[12] 实用新型专利说明书

专利号 ZL 200820029933.3

[45] 授权公告日 2009 年 6 月 3 日

[11] 授权公告号 CN 201250289Y

[22] 申请日 2008.8.13

[21] 申请号 200820029933.3

[73] 专利权人 甘肃华鹭铝业有限公司

地址 730900 甘肃省白银市白银区建设西路 19 号

[72] 发明人 柴永成 王 欣 王 刚 石少东

[74] 专利代理机构 甘肃省知识产权事务中心

代理人 周春雷

权利要求书 1 页 说明书 2 页 附图 1 页

[54] 实用新型名称

电解槽打击头清包器

[57] 摘要

本实用新型公开了一种电解槽打击头清包器，由电解槽支架、打击头气缸、打击头、钢筋连杆组成，所述电解槽支架上设有打击头气缸，所述打击头气缸的气缸导杆上连接有打击头，所述打击头气缸底部的电解槽支架上固定连接有与打击头同向的钢筋连杆，所述钢筋连杆上连接有环套型清包器，所述套型清包器的中心与打击头中心在同一轴向上重合。 采用上述电解槽打击头清包器，钢筋杆的一端均匀分布于气缸周围且固定在气缸周围的电解槽支架上，另一端指向打击落头头部位置，钢筋连杆上连接的环套型清包器可以在打击头从来回工作的过程中将粘结的电解质刮掉，达到连续清除电解质的目的。

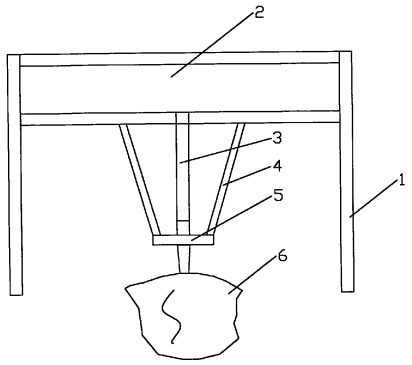

1. 一种电解槽打击头清包器，由电解槽支架（1）、打击头气缸（2）、打击头（3）、钢筋连杆（4）组成，其特征在于：所述电解槽支架（1）上设有打击头气缸（2），所述打击头气缸（2）的气缸导杆上连接有打击头（3），所述打击头气缸（2）底部的电解槽支架（1）上固定连接有与打击头（3）同向的钢筋连杆（4），所述钢筋连杆（4）上连接有环套型清包器（5），所述套型清包器（5）的中心与打击头（3）中心在同一轴向上重合。

电解槽打击头清包器

技术领域

本实用新型属于铝冶行业电解槽中缝加料用装备打击头，特别涉及一种电解槽打击头清包器。

背景技术

目前，铝电解槽中缝加料用装备打击头由于频繁工作且打击头头部容易粘结电解质，经常形成庞大的电解质块粘死在打击头头部严重地阻止了打击头的打击工作，影响了电解槽的正常加工作业；而且要清除这种电解质块往往是靠人工进行，效率低，频率高，作业强度大。为解决这一生产技术难题，行业对打击头粘结电解质块的处理方法和处理装备的构思也只是处于研发和试制阶段，主要是利用两根铁质杆的杠杆作用在打击头回收时将粘结的电解质块清除。

发明内容

本实用新型的目的是提供一种能够连续有效的清除电解槽打击头上粘结的电解质块的电解槽打击头清包器。

为实现上述目的，本实用新型的解决方案是：一种电解槽打击头清包器，由电解槽支架、打击头气缸、打击头、钢筋连杆组成，所述电解槽支架上设有打击头气缸，所述打击头气缸的气缸导杆上连接有打击头，所述打击头气缸底部的电解槽支架上固定连接有与打击头同向的钢筋连杆，所述钢筋连杆上连接有环套型清包器,所述套型清包器的中心与打击头中心在同一轴向上重合。

采用上述电解槽打击头清包器，钢筋杆的一端均匀分布于气缸周围且固定在气缸周围的电解槽支架上，另一端指向打击落头头部位置，钢筋连杆上连接的环套型清包器可以在打击头从来回工作的过程中将粘结的电解质刮掉，达到连续清除电解质的目的。

附图说明

图 1 是本实用新型实施例的结构示意图。

具体实施方式

如图 1 所示，该电解槽打击头清包器，其电解槽支架 1 上设有打击头气缸 2，所述打击头气缸 2 的气缸导杆上连接有打击头 3，所述打击头气缸 2 底部的电解槽支架 1 上固定连接有与打击头 3 同向的三根钢筋连杆 4，每根钢筋连杆 4 以同一角度倾向打击头头部，所述钢筋连杆 4 上连接有环套型清包器 5，该环套型清包器 5 可以做成圆环形构件，也可以做成三角形构件，所述套型清包器 5 的中心与打击头 3 中心在同一轴向上重合。当打击头气缸 2 频繁工作时，打击头 3 作往复运动，当打击头 3 回收时，通过钢筋连杆 4 的杠杆作用，环套型清包器 5 将粘结的电解质块 6 阻挡清除，实现打击头连续无障碍工作，满足生产需求。

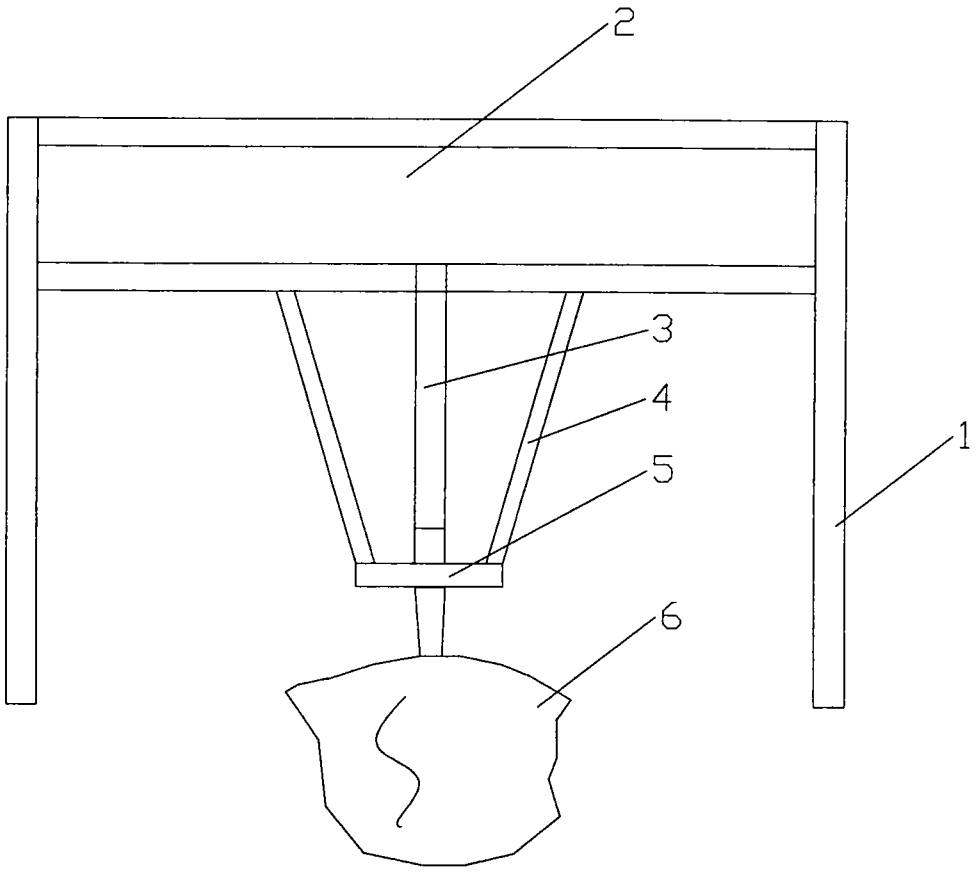

图 1