(19)中华人民共和国国家知识产权局

(12)实用新型专利

(10)授权公告号 CN 208388953 U
(45)授权公告日 2019.01.18

(21)申请号 201721378222.2

(22)申请日 2017.10.24

(73)专利权人 王丽娓
地址 261433 山东省烟台市莱州市文化东路768号

(72)发明人 王丽娓

(74)专利代理机构 北京金宏来专利代理事务所（特殊普通合伙）11641
代理人 陆华

(51)Int.Cl.
A61H 3/00(2006.01)
A63B 22/02(2006.01)

权利要求书1页 说明书3页 附图2页

(54)实用新型名称

一种减轻脊椎受力的复健装置

(57)摘要

本实用新型提供了一种减轻脊椎受力的复健装置，所述复健装置包括底座(1)、扶手(9)和支撑装置，所述底座(1)上设有履带(2)，底座两侧设有扶手(9)，扶手(9)外侧设有支撑装置。本实用新型解决在脊椎恢复过程中进行下肢的生理机能复健。无需长时间等待脊椎恢复到可以支撑身体的状态才可以模拟腿部复健，帮助理疗师减轻劳动强度，摆脱重复性动作，提高训练质量、效率，能够缩短康复时间，减轻家庭负担。

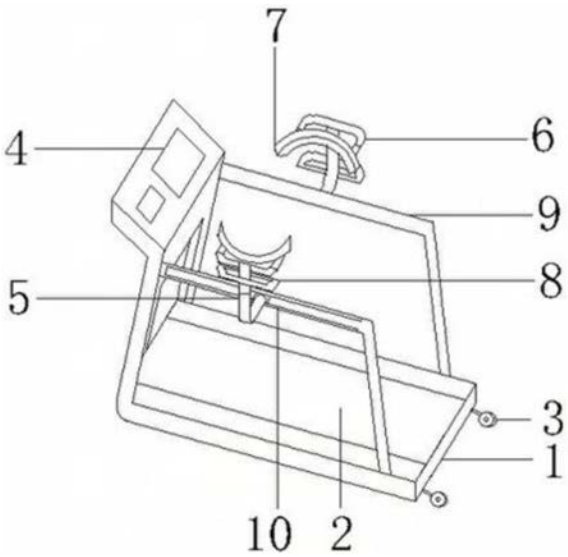

CN 208388953 U

1.一种减轻脊椎受力的复健装置,其特征在于:所述复健装置包括底座(1)、扶手(9)和支撑装置,所述底座(1)上设有履带(2),底座两侧设有扶手(9),扶手(9)外侧设有支撑装置。

2.根据权利要求1所述的复健装置,其特征在于:所述底座(1)上设有导滑轮(3),导滑轮(3)与底座(1)铰接,底座(1)背面设有与导滑轮(3)对应的凹槽(11),导滑轮(3)可向背面折叠,凹槽(11)可容纳导滑轮(3)。

3.根据权利要求1所述的复健装置,其特征在于:所述支撑装置包括第一支撑架(5)、第二支撑架(6)、支撑板(7);所述第一支撑架(5)内设有伸缩装置一,可沿垂直方向伸缩;所述第一支撑架(5)与第二支撑架(6)铰接,第二支撑架(6)内设有伸缩装置二,可沿水平方向伸缩;所述第一支撑架(5)上端设有支撑块(12),用于支撑第二支撑架(6),所述第二支撑架(6)上固定有支撑板(7)。

4.根据权利要求3所述的复健装置,其特征在于:所述第一支撑架(5)末端设有导滑块(14),导滑块(14)上设有螺孔一,可用螺栓固定第一支撑架(5)。

5.根据权利要求3所述的复健装置,其特征在于:所述第一支撑架(5)上设有支撑把手(8),支撑把手(8)上有螺孔二,所述第一支撑架(5)内的伸缩装置一上设有一排螺孔三(13),通过螺栓可将支撑把手(8)与第一支撑架(5)固定,并且支撑把手(8)高度可调节。

6.根据权利要求3所述的复健装置,其特征在于:所述支撑块(12)为三角形,可通过按压缩入到第一支撑架(5)内,第二支撑架(6)向下折叠。

7.根据权利要求3所述的复健装置,其特征在于:所述支撑板(7)为内弧形,支撑板(7)上设有气囊(15)或软包。

8.根据权利要求1所述的复健装置,其特征在于:所述扶手(9)外侧上设有导轨(10),可用于调节支撑装置的位置,支撑装置可拆卸。

9.根据权利要求1所述的复健装置,其特征在于:该装置还包括显示器(4),所述底座(1)上设有称重装置,显示器(4)可直接显示重量。

一种减轻脊椎受力的复健装置

技术领域

[0001] 本实用新型涉及医疗保健设备领域，具体是一种减轻脊椎受力的复健装置。

背景技术

[0002] 随着社会发展，交通事故和运动性损伤等外伤引发的脊椎损伤进而导致截瘫的患者逐年增多。现阶段，中国脊椎损伤发病的患者超过一百万人，年均每10万人中约25～35人次；其中患者有下肢运动功能受损的占近I/3Ⅲ。我国步入老龄化社会，中、老年人因患心脑血管疾病引起中风、偏瘫等疾病，出现下肢运动障碍。因而他们不得不常年卧床、肢体缺乏锻炼，继而引起皮肤压疮、骨质疏松、肌肉萎缩、肢体痉挛和静脉血栓等并发症。由于患者的实际情况复杂且人人有差异性，除了采用相对应的药物治疗外，现代医学采用康复训练提高患者生存能力恢复健康。传统的辅助站立装置比较死板，功能单一，使用不够灵活方便，尤其是不能完全自主站立行走的患者在训练起来比较困难。由于患者缺乏支撑力量，康复训练过程中，脊椎和下肢康复往往无法同时进行。

实用新型内容

[0003] 本实用新型的目的在于提供一种能够减轻脊椎受力，并对下肢肌肉进行复健的一种减轻脊椎受力的复健装置，以解决上述背景技术中提到的问题。

[0004] 为实现以上目的，本实用新型采用的技术方案是：

[0005] 一种减轻脊椎受力的复健装置，包括底座、扶手和支撑装置，所述底座上设有履带，底座两侧设有扶手，扶手外侧设有支撑装置。

[0006] 优选的，所述底座上设有导滑轮，导滑轮与底座铰接，底座背面设有与导滑轮对应的凹槽，导滑轮可向背面折叠，凹槽可容纳导滑轮。

[0007] 优选的，所述支撑装置包括第一支撑架、第二支撑架、支撑板；所述第一支撑架内设有伸缩装置一，可沿垂直方向伸缩；所述第一支撑架与第二支撑架铰接，第二支撑架内设有伸缩装置二，可沿水平方向伸缩；所述第一支撑架上端设有支撑块，用于支撑第二支撑架，所述第二支撑架上固定有支撑板。

[0008] 进一步说，所述第一支撑架末端设有导滑块，导滑块上设有螺孔一，可用螺栓固定第一支撑架。

[0009] 进一步说，所述第一支撑架上设有支撑把手，支撑把手上有螺孔二，所述第一支撑架内的伸缩装置一上设有一排螺孔三，通过螺栓可将支撑把手与第一支撑架固定，并且支撑把手高度可调节。

[0010] 进一步说，所述支撑块为三角形，可通过按压缩入到第一支撑架内，第二支撑架向下折叠。

[0011] 进一步说，所述支撑板为内弧形，支撑板上设有气囊或软包。

[0012] 优选的，所述扶手外侧上设有导轨，可用于调节支撑装置的位置，支撑装置可拆卸。

[0013] 优选的，该装置还包括显示器，所述底座上设有称重装置，显示器可直接显示重量。

[0014] 本实用新型相对于现有技术能够解决在脊椎恢复过程中进行下肢生理机能复健的一种减轻脊椎受力的复健装置。无需长时间等待脊椎恢复到可以支撑身体的状态才可以模拟腿部复健，帮助理疗师减轻劳动强度，摆脱重复性动作，提高训练质量、效率，能够缩短康复时间，减轻家庭负担。在康复训练过程中，病人能够直立的站在复健装置上，真实感受行走的感觉，能够增强病人对身体恢复的信心。

附图说明

[0015] 构成本实用新型的一部分附图用来提供对本实用新型的进一步理解。在附图中：

[0016] 图1为本实用新型一种减轻脊椎受力的复健装置的结构示意图；

[0017] 图2为本实用新型一种减轻脊椎受力的复健装置的背面示意图；

[0018] 图3为本实用新型一种减轻脊椎受力的复健装置的支撑装置的侧面示意图；

[0019] 图4为本实用新型一种减轻脊椎受力的复健装置的支撑板的使用效果图；

[0020] 图中：1、底座；2、履带；3、导滑轮；4、显示器；5、第一支撑架；6、第二支撑架；7、支撑板；8、支撑把手；9、扶手；10、导轨；11、凹槽；12、支撑块；13、螺孔三；14、导滑块；15、气囊

具体实施方式

[0021] 下面将结合本实用新型实施例中的附图，对本实用新型实施例中的技术方案进行清楚、完整地描述。

[0022] 一种减轻脊椎受力的复健装置，包括底座1、扶手9和支撑装置，所述底座1上设有履带2，底座两侧设有扶手9，扶手9外侧设有支撑装置。所述底座1上设有导滑轮3，导滑轮3与底座1铰接，底座1背面设有与导滑轮3对应的凹槽11，导滑轮3可向背面折叠，凹槽11可容纳导滑轮3。

[0023] 所述支撑装置包括第一支撑架5、第二支撑架6、支撑板7；所述第一支撑架5内设有伸缩装置一，可沿垂直方向伸缩；所述第一支撑架5与第二支撑架6铰接，第二支撑架6内设有伸缩装置二，可沿水平方向伸缩；所述第一支撑架5上端设有支撑块12，用于支撑第二支撑架6，所述第二支撑架6上固定有支撑板7。所述第一支撑架5末端设有导滑块14，导滑块14上设有螺孔一，可用螺栓固定第一支撑架5。所述第一支撑架5上设有支撑把手8，支撑把手8上有螺孔二，所述第一支撑架5内的伸缩装置一上设有一排螺孔三13，通过螺栓可将支撑把手8与第一支撑架5固定，并且支撑把手8高度可调节。所述支撑块12为三角形，可通过按压缩入到第一支撑架5内，第二支撑架6向下折叠。所述支撑板7为内弧形，支撑板7上设有气囊15或软包。所述扶手9外侧上设有导轨10，可用于调节支撑装置的位置，支撑装置可拆卸。该装置还包括显示器4，所述底座1上设有称重装置，显示器4可直接显示重量。

[0024] 当病人需要进行康复训练时，将病人移动到该复健装置上，调整支撑装置的位置，根据病人的高度，启动第一支撑架5的伸缩装置一到适当的高度，然后启动第二支撑架6的伸缩装置二使支撑板7与腋下接触，支撑板7上设有气囊15，避免第二支撑架6伸缩过程中对身体挤压，第一支撑架5两侧有高度可调的支撑把手8，为病人提供安全性，显示器4上可以显示当前病人与地面接触的重量，可根据病情的严重程度，调整适合脊椎支撑的训练重量，

然后启动该复健装置，履带开始缓慢运行，病人可以进行缓慢的行走。

[0025] 综上所述，本实用新型能够解决在脊椎恢复过程中进行下肢生理机能的复健，无需长时间等待脊椎恢复到可以支撑身体的状态才可以模拟腿部复健。帮助理疗师减轻劳动强度，摆脱重复性动作，提高训练质量、效率，能够缩短康复时间，减轻家庭负担。

[0026] 尽管参照前述实施例对本实用新型进行了详细的说明，对于本领域的技术人员来说，其依然可以对前述各实施例所记载的技术方案进行修改，或者对其中部分技术特征进行等同替换，凡在本实用新型的精神和原则之内，所作的任何修改、等同替换、改进等，均应包含在本实用新型的保护范围之内。

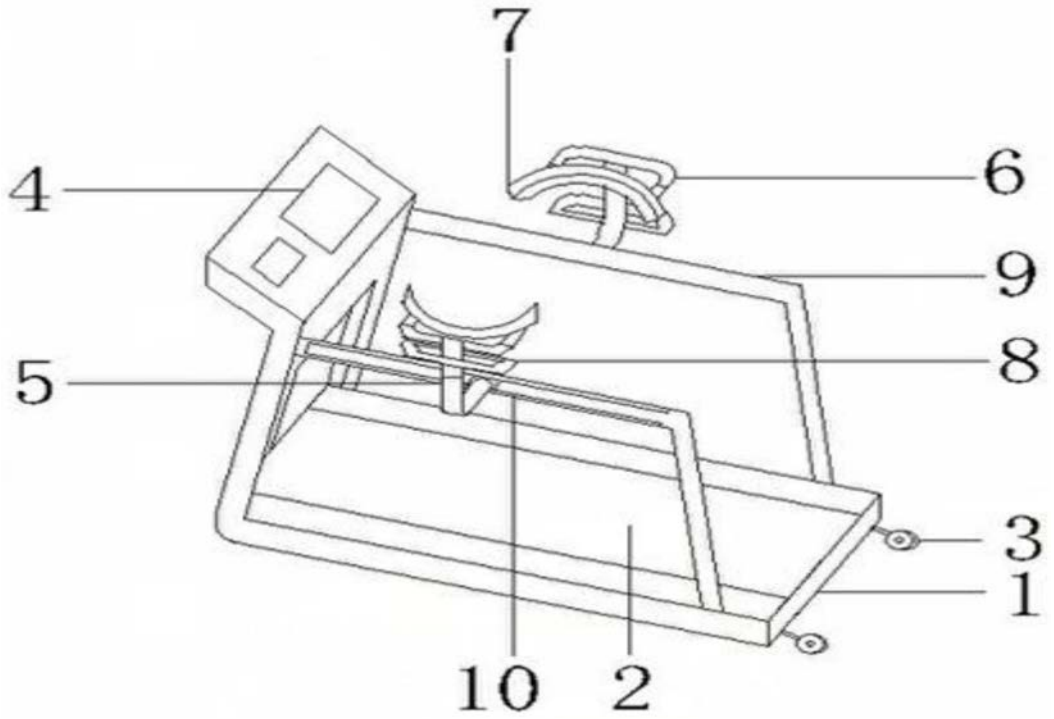

图1

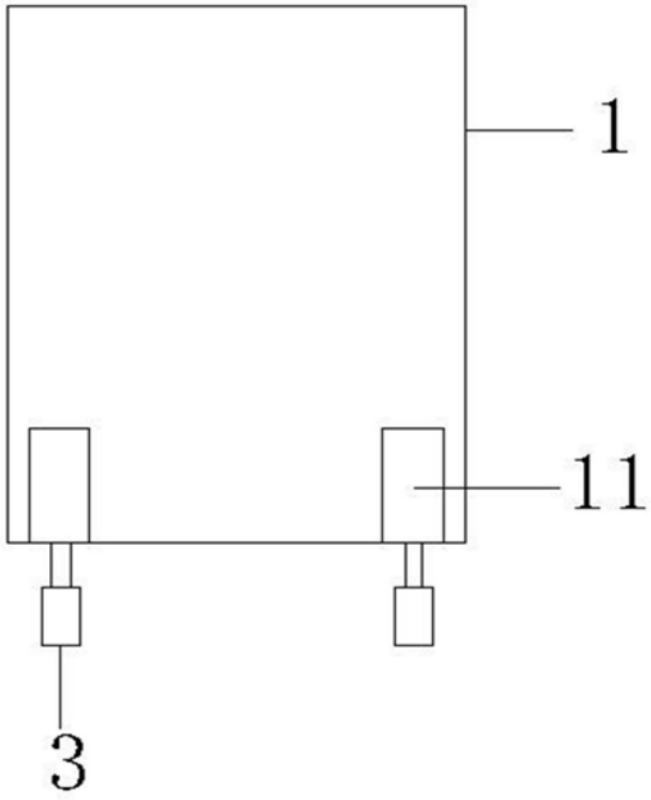

图2

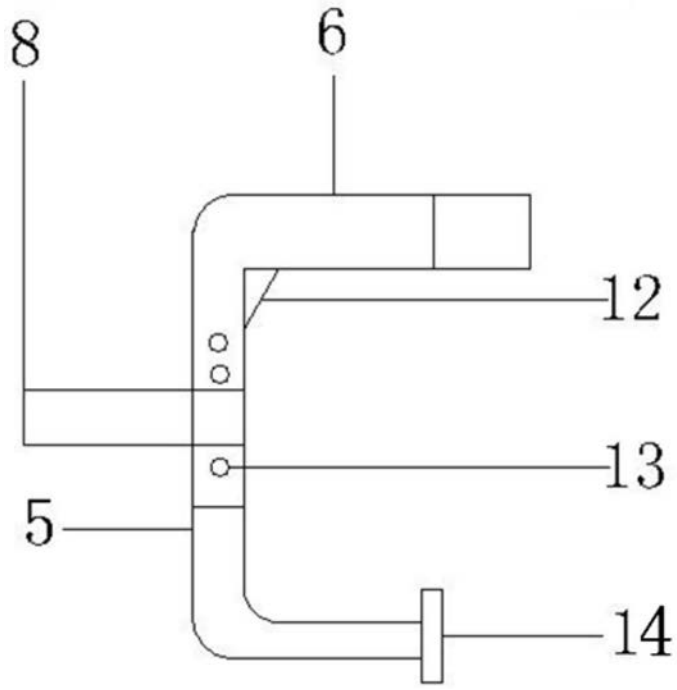

图3

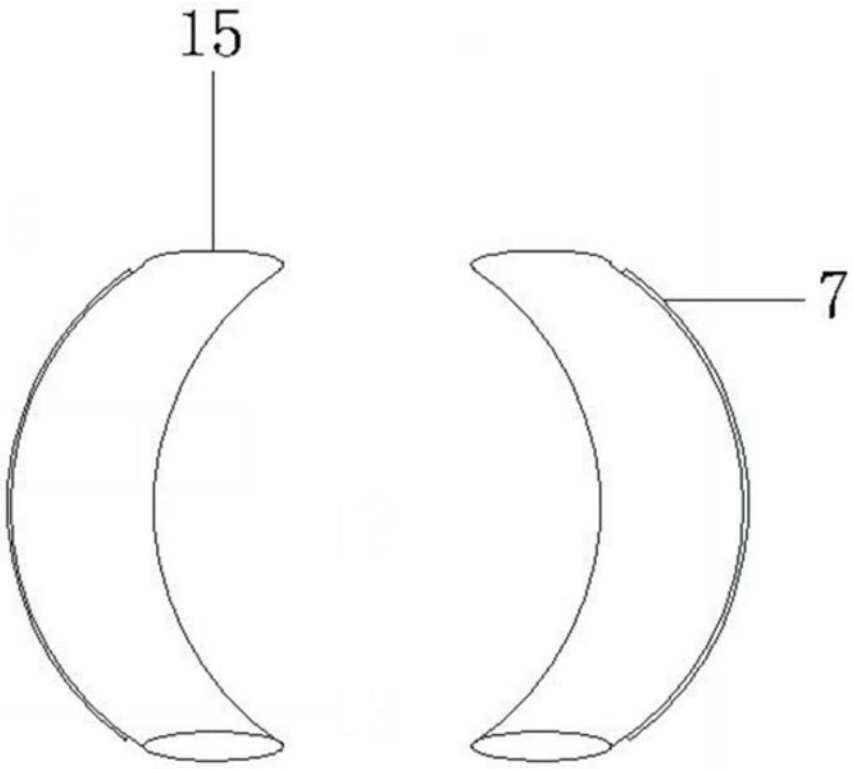

图4