(19)中华人民共和国国家知识产权局

(12)实用新型专利

(10)授权公告号 CN 206963315 U
(45)授权公告日 2018.02.06

(21)申请号 201720727963.0

(22)申请日 2017.06.23

(73)专利权人 宁夏农林科学院农作物研究所
地址 750105 宁夏回族自治区银川市永宁县王太堡宁夏农林科学院农作物研究所

(72)发明人 冯伟东 曾宝安 马建平 陈国银 吴瑞 贺奇 杨孟刚 刘立峰 马晓林 冒海军 王淑梅 王晓萍

(51)Int.Cl.
A01C 7/00(2006.01)
A01C 7/18(2006.01)
A01C 7/20(2006.01)

(ESM)同样的发明创造已同日申请发明专利

权利要求书1页 说明书2页 附图2页

(54)实用新型名称

水稻新型旱地精量穴播机

(57)摘要

水稻新型旱地精量穴播机属于播种机设备领域，是一种能够进行精量播种的农业机械设备。由种子箱、机架、种子箱通轴、连接架、排种器、输送管、取种器、传动机构、链轮链条、车轮、播种盘、脚踏板、支撑架组成。有益效果：一种能够进行精量播种的直播水稻播种机，对水稻种子进行播种，能够实现精量取种、播种，解决现有播种机不能精量播种带来的播种不匀和种子浪费问题，从而提高农业生产的机械化水平。

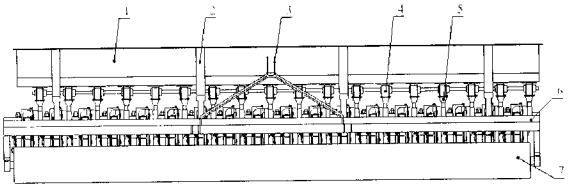

CN 206963315 U

1.一种由相应动力拖拉机悬挂能够进行水稻旱地精量播种的水稻新型旱地精量穴播机，其特征在于：由种箱、机架、连接架、排种器、输送管、脚踏板、镇压辊、压种轮支架、压种轮、支撑杆、取种器、播种盘、固定支架组成；种子箱固定在机架上；排种器固定在料斗的底部，且并排连接18个；输送管的一端连接在排种器的出口处，另一端放在取种盘的输种管内；取种盘和播种盘安装在固定支架上，并通过独立的支撑杆固定在机架上，实现仿形功能；镇压辊固定在机架的最前端，用于展平土面；压种轮通过压种轮支架固定在机架的后面，主要将种子压入土内；脚踏板固定在机架上；连接架固定在机架上，用于与拖拉机的连接。

2.根据权利要求1所述的水稻新型旱地精量穴播机，种子箱内的种子通过排种器拨出，并通过输送管输送到取种盘内；播种盘通过播种盘内的传动机构将动力传递给取种盘，带动取种盘内的拨爪旋转，将种子定量的向播种盘内输送，播种盘转动将种子播出；核心部件播种盘与取种盘为一体，其结构为内部有齿轮传动机构，实现同步同向转动，播种盘侧面外缘有孔，取种盘上的种子在转动时通过孔同步进入播种盘，转动到地面时将种子播地田里，保证精量取种，精量播种。

水稻新型旱地精量穴播机

技术领域：

[0001] 水稻新型旱地精量穴播机属于播种机设备领域，是一种能够进行水稻直播精量播种农业机械设备。

背景技术：

[0002] 受插秧栽培成本高的影响，水稻直播以其省工、节本的优势在全国发展很快。生产中，适宜的播种机械研发和生产相对滞后，难以适应农艺要求。

[0003] 目前的水稻旱地播种机多以条播为主，穴播机也存在无法精量取种，播种不均匀，工作效率不高等问题。针对上述情况，设计了水稻新型旱地精量穴播机，它能够进行水稻旱地精量取种、播种，从根本上解决上述出现的问题，实现以农机领农艺的目标，提高直播水稻机械化水平。

发明内容：

[0004] 实用新型水稻新型旱地精量穴播机的发明目的：设计制造一种能够进行精量播种的播种机，以达到精量播种的目的，解决由于不能定量播种带来的播种不匀和种子浪费问题，从而提高直播水稻生产的机械化水平。

[0005] 实用新型水稻新型旱地精量穴播机，其特征在于：由种箱、机架、连接架、排种器、输送管、脚踏板、镇压辊、压种轮支架、压种轮、支撑杆、取种器、播种盘、固定支架组成。

[0006] 种箱固定在机架上；排种器固定在种箱的底部，且并排连接18个；输送管的一端连接在排种器的出口处，另一端放在取种器的输种管内；取种器和播种盘安装在固定支架上，并通过支撑杆固定在机架上；镇压辊固定在机架的最前端，用于展平土面；压种轮通过压种轮支架固定在机架的后面，主要将种子压入土内；脚踏板固定在机架上；连接架固定在机架上，用于与拖拉机的连接。

[0007] 在使用过程中，种箱内的种子通过排种器拨出，并通过输送管输送到取种器内；播种盘通过播种盘内的传动机构将动力传递给取种器，带动取种器内的拨爪旋转，将种子定量的向播种盘内输送，播种盘在旋转的过程中，将种子播出，从而达到精量播种得目的。

[0008] 实用新型水稻新型旱地精量穴播机的有益效果：一种能够进行精量播种的直播水稻播种机，对水稻种子进行播种，能够实现精量取种、播种，以解决现有播种机不能精量播种带来的播种不匀和种子浪费问题，从而提高直播水稻生产的机械化水平。

附图说明：

[0009] 附图1是实用新型水稻新型旱地精量穴播机的主视示意图。

[0010] 附图2是实用新型水稻新型旱地精量穴播机的右视示意图。

[0011] 附图3是实用新型水稻新型旱地精量穴播机的播种机构主视示意图。

[0012] 附图4是实用新型水稻新型旱地精量穴播机的播种机构左视示意图。

[0013] 图中：种箱1、机架2、连接架3、排种器4、输送管5、脚踏板6、镇压辊7、压种轮支架8、

压种轮9、支撑杆10、取种器11、播种盘12、固定支架13。

具体实施方式：

[0014] 实用新型水稻新型旱地精量穴播机，其特征在于：由种箱1、机架2、连接架3、排种器4、输送管5、脚踏板6、镇压辊7、压种轮支架8、压种轮9、支撑杆10、取种器11、播种盘12、固定支架13。组成。

[0015] 种箱1固定在机架2上；排种器4固定在种箱1的底部，且并排连接18个；输送管5的一端连接在排种器4的出口处，另一端放在取种器11的输种管内；取种器11和播种盘12安装在固定支架13上，并通过支撑杆10固定在机架2上；镇压辊7固定在机架2的最前端，用于展平土面；压种轮9通过压种轮支架8固定在机架2的后面，主要将种子压入土内；脚踏板6固定在机架2上；连接架3固定在机架2上，用于与拖拉机的连接。

[0016] 在使用过程中，种箱1内的种子通过排种器4拨出，并通过输送管5输送到取种器11内；播种盘12通过播种盘12内的传动机构将动力传递给取种器11，带动取种器11内的拨爪旋转，将种子定量的向播种盘12内输送，播种盘12在旋转的过程中，将种子播出，从而达到精量播种得目的。

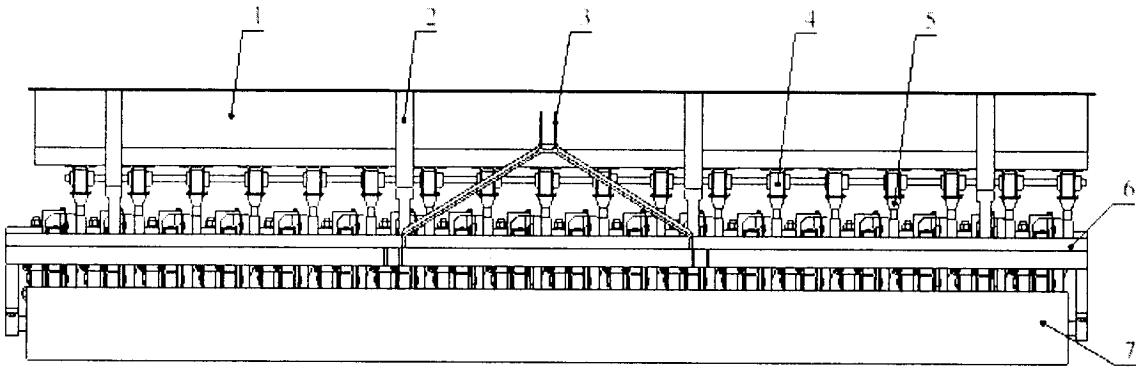

图1

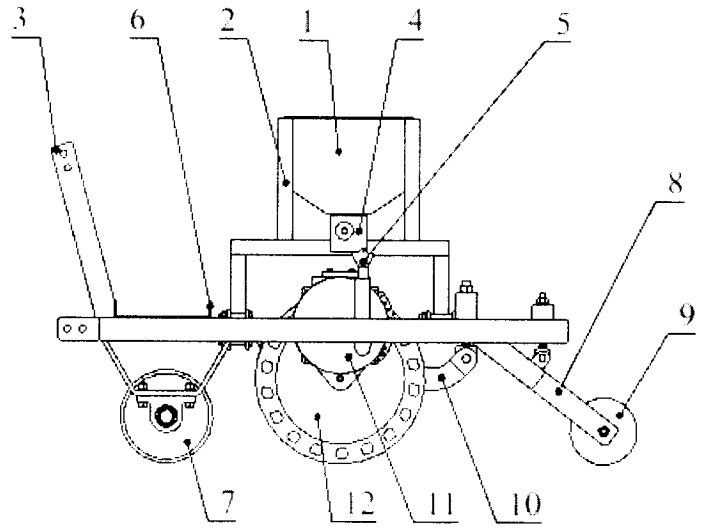

图2

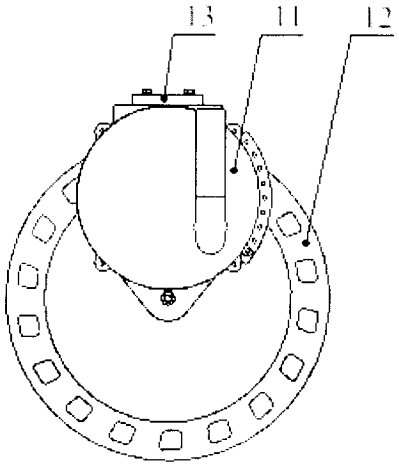

图3

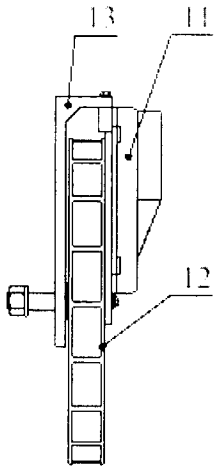

图4