(19) 대한민국특허청(KR)
(12) 등록실용신안공보(Y1)

(51) 。Int. Cl. 7
A44C 5/00

(45) 공고일자 2001년09월25일
(11) 등록번호 20 - 0242563
(24) 등록일자 2001년08월01일

(21) 출원번호 20 - 2000 - 0034236
(22) 출원일자 2000년12월06일

(73) 실용신안권자 김재헌
경기 부천시 원미구 중동 신도시 1306동 1601호
김양묵
서울 양천구 목3동 동신아파트 7동811호

(72) 고안자 김재헌
경기 부천시 원미구 중동 신도시 1306동 1601호
김양묵
서울 양천구 목3동 동신아파트 7동811호

심사관 : 하유정

기술평가청구 : 없음

(54) 팔목시계줄

요약

본 고안은 옥 분말이 혼입된 실리콘 고무밴드의 내측면에 옥을 적당한 간격으로 접착하여서 된 팔목시계줄의 구성이다. 세계적으로 널리 알려져 있는 의학저서인 본초강목, 신농본초, 동의보감, 금석부 제 8권의 기재중에 옥은 위의 열을 제거하고, 천식감소, 갈증제거와 심장과 폐를 보양하고, 오장육부를 보양하며, 혈맥에 유리하여 심신이 안정 되며, 눈과 귀를 밝게 하는 효능을 갖고 있다고 기재되어있다. 그리고 현대 의학에 의하면, 옥에는 신체에 유익한 광물 즉, 칼슘, 철분 그리고 마그네슘 등을 함유하고 있고, 인체에 가장 유익한 파장대의 원적외선을 발산하여서 신진대사를 조절하며, 세포의 활력을 높여서 노쇠를 방지하고, 각종 성인병의 치료에 효과가 있는 것으로 알려져 있다. 따라서 착용시 실리콘 고무밴드의 부드러움과 옥의 탁월한 효능을 동시에 취할 수가 있게 된 것이다.

대표도

도 1

명세서

도면의 간단한 설명

도 1은 본 고안의 내측면도

도 2는 본 고안의 요지부분을 확대한 종단면도

〈도면의 주요부분에 대한 부호의 설명〉

1 : 시계줄 10 : 실리콘 고무밴드 20 : 옥 분말

30 : 홈 40 : 옥

고안의 상세한 설명

고안의 목적

고안이 속하는 기술 및 그 분야의 종래기술

본 고안은 옥 분말이 혼입된 실리콘 고무밴드의 내측면에 다수의 옥을 적당한 간격으로 접착하여서 된 팔목시계줄에 관한 것이다. 종래에도 실리콘 고무밴드에 자석을 부착하여 자력의 효능을 얻도록 된 고안이 안출된 바 있었다. 그러나 그 효과가 미흡하고, 착용감이 좋지 못한 결점이 있었으며, 현금에는 신체의 건강증진을 위하여 다양한 효능을 겸비한 고안이 요구되는 실정이다.

고안이 이루고자 하는 기술적 과제

본 고안에서는 이러한 현실의 요구에 부응하기 위하여 옥 분말이 혼입된 실리콘 고무밴드의 내측면에 다수의 옥을 적당한 간격으로 접착시켜서 시계줄을 구성하였다. 세계적으로 널리 알려져 있는 의학저서인 본초강목, 신농본초, 동의보감, 금석부 제 8권의 기재중에 옥은 위의 열을 제거 하고, 천식감소, 갈증제거와 심장과 폐를 보양하고, 오장육부를 보양하며, 혈맥에 유리하여 심신이 안정되며, 눈과 귀를 밝게하는 효능을 갖고 있다고 기재되어있다. 그리고 현대 의학에 의하면, 옥에는 신체에 유익한 광물 즉, 칼슘, 철분 그리고 마그네슘 등을 함유하고 있고, 인체에 가장 유익한 파장대의 원적외선을 발산하여서 신진대사를 조절하며, 세포의 활력을 높여서 노쇠를 방지하고, 각종 성인변의 치료에 효과가 있는 것으로 알려져 있다. 따라서, 착용시 실리콘 고무밴드의 부드러움과 옥의 탁월한 효능을 동시에 취할 수가 있도록 된 것이 본 고안의 목적이다.

고안의 구성 및 작용

본 고안의 구성 및 작용을 첨부된 도면에 의하여 상세히 설명하면 다음과 같다.

도 1은 본 고안 내측면도이고, 도 2는 본 고안의 요지부분을 확대한 종단면도로서,

시계줄(1)은 실리콘 고무액에 옥 분말(20)을 적당량 혼입하여서 실리콘 고무밴드(10)로 성형되고, 실리콘 고무밴드(10)의 내측면에는 다수의 홈(30)이 적당한 간격으로 형성되었으며, 이 홈(30)에 옥(40)을 접착시켜서 된 구성이다.

상기에서 옥(40)의 크기는 직경이 5mm 내외가 적당하고, 접착시에는 접착제를 사용한다.

고안의 효과

본 고안은 상기에서와 같이 옥 분말(20)이 적당량 혼입된 실리콘 고무밴드(10)의 내측면에 다수의 옥(40)이 접착되게 구성함으로서, 착용시 실리콘 고무밴드(10)의 부드러움과 옥 분말(20) 및 옥(40)에는 신체의 유익한 광물 즉, 칼슘, 철분 그리고 마그네슘 등을 함유하고 있고, 인체에 가장 유익한 파장대의 원적외선을 발산하여서 신진대사를 조절하며, 세포의 활력을 높여서 노쇠를 방지하고, 각종 성인병의 치료에 효과가 있는 것으로 알려져 있다. 따라서 착용시 실리콘 고무밴드의 부드러움과 옥의 탁월한 효능을 동시에 취할 수가 있게 된 것이다.

(57) 청구의 범위

청구항 1.

옥 분말(20)이 혼입된 실리콘 고무밴드(10)의 내측면에 다수의 옥(40)을 접착하여서 된 것을 특징으로 하는 팔목시계줄

도면

도면 1

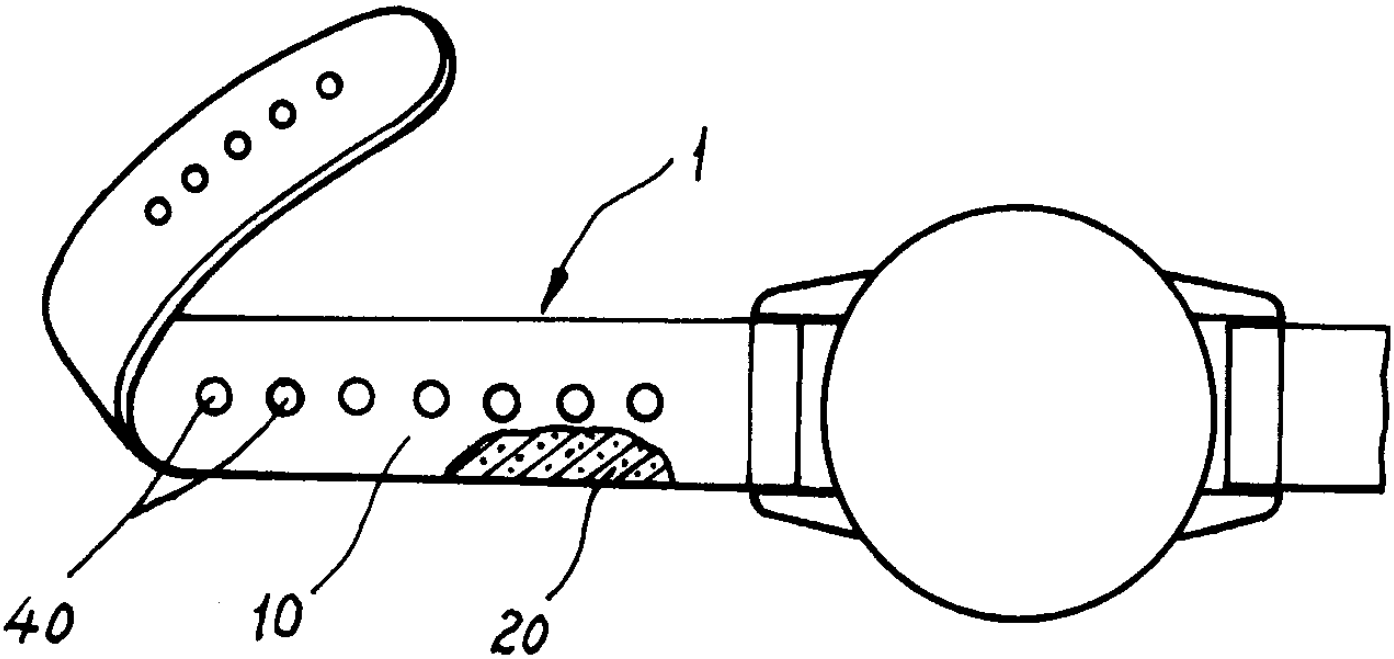
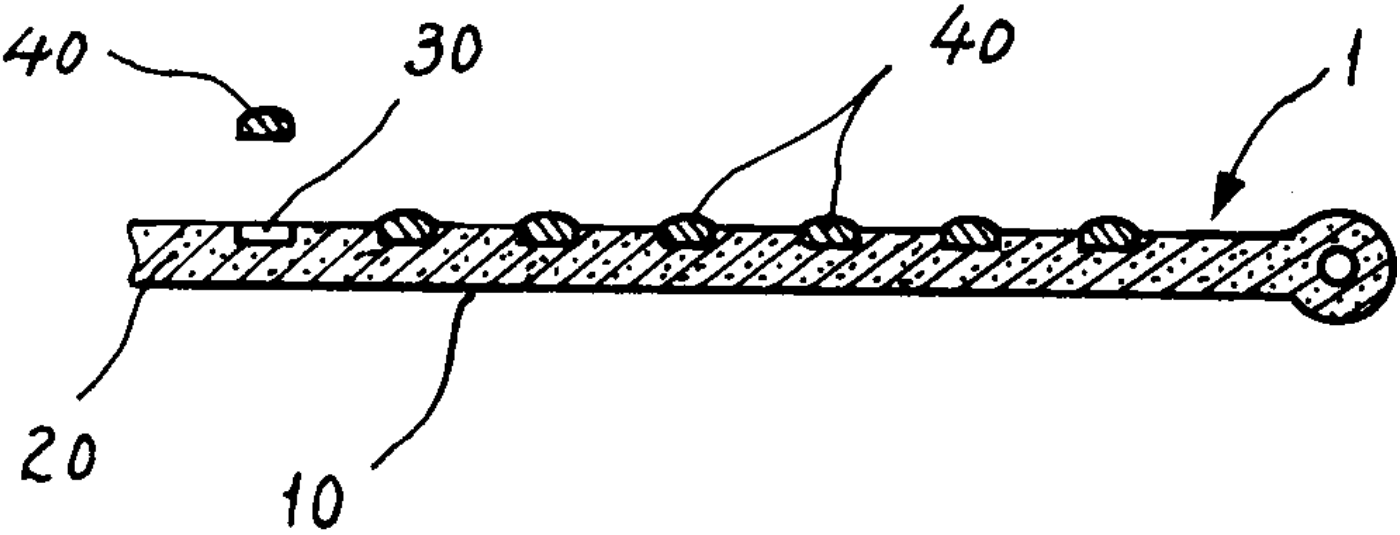
도면 2