(19)中华人民共和国国家知识产权局

(12)实用新型专利

(10)授权公告号 CN 207635761 U
(45)授权公告日 2018.07.20

(21)申请号 201721698860.2

(22)申请日 2017.12.08

(73)专利权人 颍上县安迪米业有限责任公司
地址 236233 安徽省阜阳市颍上县迪沟镇世纪大道30号

(72)发明人 范军

(74)专利代理机构 北京八月瓜知识产权代理有限公司 11543
代理人 路小龙

(51)Int.Cl.
F26B 11/04(2006.01)
F26B 23/04(2006.01)
F26B 25/00(2006.01)
F26B 25/02(2006.01)

权利要求书1页 说明书3页 附图1页

(54)实用新型名称

一种糯米烘干机

(57)摘要

本实用新型公开了一种糯米烘干机，包括外壳和控制箱，所述外壳顶部贯穿安装有进料口，所述外壳前侧上方固定安装有显示器，所述显示器下方固定安装有控制平台，所述控制平台下方外壳前侧开设有取放门，所述外壳内部下方活动安装有盛料箱，所述外壳内部左侧固定安装有第二电动机，所述第二电动机右侧转动安装有烘干筒，所述烘干筒上方活动安装有第二电动阀门，所述烘干筒下方活动安装有第一电动阀门，所述控制箱内部左侧固定安装有控制器，所述控制箱内部右侧固定安装有散热器。本实用新型结构简单，方便实用，烘干效果好，可实现滚筒式循环烘干，加热器温度渐变，烘干棒同时也持续循环转动，有效的提高了烘干速度。

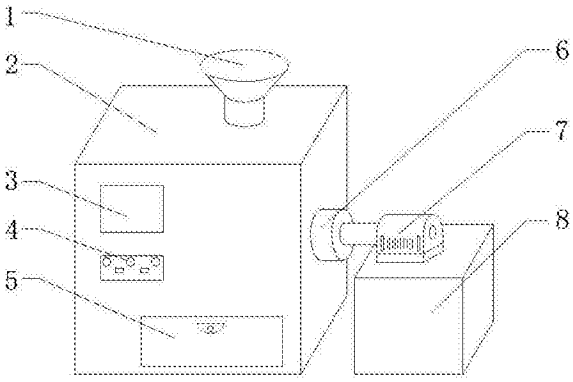

CN 207635761 U

1.一种糯米烘干机，包括外壳(2)和控制箱(8)，其特征在于：所述外壳(2)顶部贯穿安装有进料口(1)，所述外壳(2)前侧上方固定安装有显示器(3)，所述显示器(3)下方固定安装有控制平台(4)，所述控制平台(4)下方外壳(2)前侧开设有取放门(5)，所述外壳(2)内部下方活动安装有盛料箱(16)，所述盛料箱(16)内部下方可拆卸安装有干燥垫(17)，所述外壳(2)内部左侧固定安装有第二电动机(13)，所述第二电动机(13)右侧转动安装有烘干筒(10)，所述烘干筒(10)上方活动安装有第二电动阀门(18)，所述烘干筒(10)下方活动安装有第一电动阀门(14)，所述控制箱(8)内部左侧固定安装有控制器(19)，所述控制箱(8)内部右侧固定安装有散热器(20)，所述控制箱(8)上方固定安装有第一电动机(7)，所述第一电动机(7)左侧转动安装有烘干棒(12)，所述烘干棒(12)外侧固定安装有加热器(11)。

2.根据权利要求1所述的一种糯米烘干机，其特征在于：所述烘干棒(12)内部中间可拆卸安装有电源(9)。

3.根据权利要求1所述的一种糯米烘干机，其特征在于：所述第二电动机(13)外侧固定安装有电机固定座(15)。

4.根据权利要求1所述的一种糯米烘干机，其特征在于：所述控制器(19)型号为FX3SA-14MT-CM。

5.根据权利要求1所述的一种糯米烘干机，其特征在于：所述烘干棒(12)与外壳(2)和烘干筒(10)贯穿连接，且贯穿出外壳(2)部分外侧套有密封盘(6)。

一种糯米烘干机

技术领域

[0001] 本实用新型涉及烘干机技术领域，具体为一种糯米烘干机。

背景技术

[0002] 烘干机可分为工业与民用两种，工业烘干机也叫干燥设备或干燥机，民用烘干机是洗涤机械中的一种，一般在水洗脱水之后，用来除去服装和其他纺织品中的水分，烘干机有带式烘干，滚筒烘干，箱式烘干，塔式烘干等几种模式，热源有煤，电，气等，物料在烘干过程中有热风气流式和辐射式等。而现有的糯米烘干机普遍存在烘干速度慢，烘干效果差等缺陷。

实用新型内容

[0003] 本实用新型的目的在于提供一种糯米烘干机，以解决上述背景技术中提出的问题。

[0004] 为实现上述目的，本实用新型提供如下技术方案：一种糯米烘干机，包括外壳和控制箱，所述外壳顶部贯穿安装有进料口，所述外壳前侧上方固定安装有显示器，所述显示器下方固定安装有控制平台，所述控制平台下方外壳前侧开设有取放门，所述外壳内部下方活动安装有盛料箱，所述盛料箱内部下方可拆卸安装有干燥垫，所述外壳内部左侧固定安装有第二电动机，所述第二电动机右侧转动安装有烘干筒，所述烘干筒上方活动安装有第二电动阀门，所述烘干筒下方活动安装有第一电动阀门，所述控制箱内部左侧固定安装有控制器，所述控制箱内部右侧固定安装有散热器，所述控制箱上方固定安装有第一电动机，所述第一电动机左侧转动安装有烘干棒，所述烘干棒外侧固定安装有加热器。

[0005] 优选的，所述烘干棒内部中间可拆卸安装有电源。

[0006] 优选的，所述第二电动机外侧固定安装有电机固定座。

[0007] 优选的，所述控制器型号为FX3SA-14MT-CM。

[0008] 优选的，所述烘干棒与外壳和烘干筒贯穿连接，且贯穿出外壳部分外侧套有密封盘。

[0009] 与现有技术相比，本实用新型的有益效果是：本实用新型结构简单，方便实用，烘干效果好，可实现滚筒式循环烘干，加热器温度渐变，烘干棒同时也持续循环转动，有效的提高了烘干速度，通过设置干燥垫，防止糯米由于温差产生的水蒸气而浸湿，维护效果佳，通过设置电源，可以便于保持加热器的自主运行，通过设置密封盘，可以有效的防止温度散发，有效的保证烘干效率。

附图说明

[0010] 图1为本实用新型主体结构示意图；

[0011] 图2为本实用新型剖视结构示意图。

[0012] 图中：1进料口、2外壳、3显示器、4控制平台、5取放门、6密封盘、7第一电动机、8控

制箱、9电源、10烘干筒、11加热器、12烘干棒、13第二电动机、14第一电动阀门、15电机固定座、16盛料箱、17干燥垫、18第二电动阀门、19控制器、20散热器。

具体实施方式

[0013] 下面将结合本实用新型实施例中的附图，对本实用新型实施例中的技术方案进行清楚、完整地描述，显然，所描述的实施例仅仅是本实用新型一部分实施例，而不是全部的实施例。基于本实用新型中的实施例，本领域普通技术人员在没有做出创造性劳动前提下所获得的所有其他实施例，都属于本实用新型保护的范围。

[0014] 在本实用新型的描述中，需要说明的是，术语“竖直”、“上”、“下”、“水平”等指示的方位或位置关系为基于附图所示的方位或位置关系，仅是为了便于描述本实用新型和简化描述，而不是指示或暗示所指的装置或元件必须具有特定的方位、以特定的方位构造和操作，因此不能理解为对本实用新型的限制。

[0015] 在本实用新型的描述中，还需要说明的是，除非另有明确的规定和限定，术语“设置”、“安装”、“相连”、“连接”应做广义理解，例如，可以是固定连接，也可以是可拆卸连接，或一体地连接；可以是机械连接，也可以是电连接；可以是直接相连，也可以通过中间媒介间接相连，可以是两个元件内部的连通。对于本领域的普通技术人员而言，可以根据具体情况理解上述术语在本实用新型中的具体含义。

[0016] 请参阅图1-2，本实用新型提供一种技术方案：一种糯米烘干机，包括外壳2和控制箱8，所述外壳2顶部贯穿安装有进料口1，所述外壳2前侧上方固定安装有显示器3，所述显示器3下方固定安装有控制平台4，所述控制平台4下方外壳2前侧开设有取放门5，所述外壳2内部下方活动安装有盛料箱16，所述盛料箱16内部下方可拆卸安装有干燥垫17，通过设置干燥垫17，防止糯米由于温差产生的水蒸气而浸湿，维护效果佳，所述外壳2内部左侧固定安装有第二电动机13，所述第二电动机13右侧转动安装有烘干筒10，所述烘干筒10上方活动安装有第二电动阀门18，所述烘干筒10下方活动安装有第一电动阀门14，所述控制箱8内部左侧固定安装有控制器19，所述控制箱8内部右侧固定安装有散热器20，所述控制箱8上方固定安装有第一电动机7，所述第一电动机7左侧转动安装有烘干棒12，所述烘干棒12外侧固定安装有加热器11，所述烘干棒12内部中间可拆卸安装有电源9，通过设置电源9，可以便于保持加热器11的自主运行，所述第二电动机13外侧固定安装有电机固定座15，所述控制器19型号为FX3SA-14MT-CM，所述烘干棒12与外壳2和烘干筒10贯穿连接，且贯穿出外壳2部分外侧套有密封盘6，通过设置密封盘6，可以有效的防止温度散发，有效的保证烘干效率。

[0017] 工作原理：使用时，接通外部电源，控制器19启动，散热器20开始运转，通过控制平台4控制第二电动阀门18打开进行输料，将糯米倒入进料口1，糯米进入烘干筒10中，糯米倒入完毕后，通过控制平台4控制第二电动阀门18关闭，按动控制平台4上的烘干按钮开始烘干，第二电动机13开始运转并带动烘干筒10转动，同时第一电动机7开始运转并带动烘干棒12转动，烘干棒12内部的电源9为加热器11供电，加热器11开始工作，在烘干棒12转动的同时，控制器19控制加热器11进行温度渐变，烘干作业时，温度数据会显示在显示器3上，烘干完毕后，控制器19控制第一电动机7、第二电动机13和电源9关闭，并会开启第一电动阀门14将烘干后的糯米倒入盛料箱16中，最后经取放门5取出盛料箱16。

[0018] 尽管已经示出和描述了本实用新型的实施例，对于本领域的普通技术人员而言，可以理解在不脱离本实用新型的原理和精神的情况下可以对这些实施例进行多种变化、修改、替换和变型，本实用新型的范围由所附权利要求及其等同物限定。

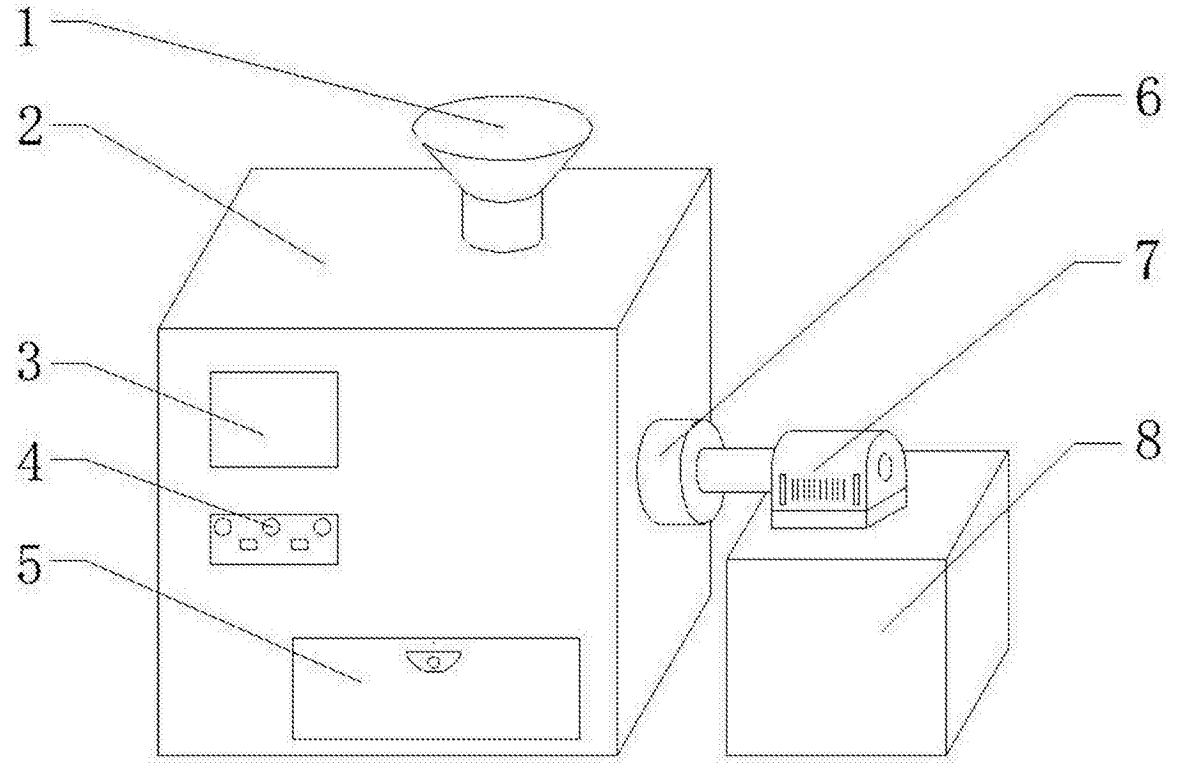

图1

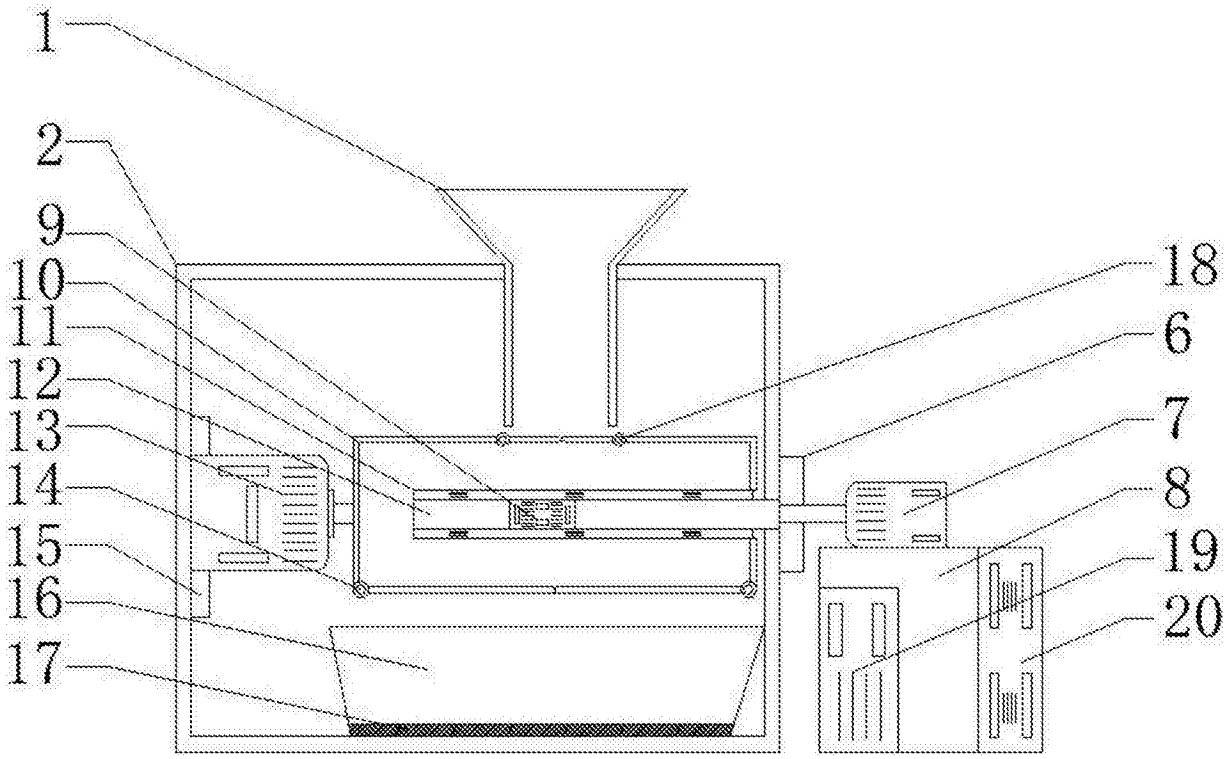

图2