(19)国家知识产权局

(12)实用新型专利

(10)授权公告号 CN 222522026 U
(45)授权公告日 2025.02.25

(21)申请号 202421368134.4

(22)申请日 2024.06.14

(73)专利权人 河北万德鸿禹新型建材科技有限公司
地址 050000 河北省石家庄市新乐经济开发区发展路3号

(72)发明人 田恒 高兴

(74)专利代理机构 北京智行阳光知识产权代理事务所(普通合伙) 11738
专利代理师 王莹

(51)Int.Cl.
B29C 59/04(2006.01)
B29L 7/00(2006.01)

权利要求书1页 说明书3页 附图2页

(54)实用新型名称

一种防水卷材生产用压花装置

(57)摘要

本实用新型涉及一种防水卷材生产用压花装置,包括底板、转动组件和支撑辊;通过电机带动转盘转动,转盘带动多个压花辊转动,把对应花纹的压花辊转至支撑辊上侧位置,使防水卷材从压花辊和支撑辊之间经过,随着牵引结构带动防水卷材不断的移动,对应压花辊上的花纹不断的压在防水卷材上,并且通过伸缩件带动移动块在导向槽内移动,移动块则带动转盘上升或下降,转盘带动多个压花辊上升或下降,对防水卷材上压花深度进行调节,通过电机带动转盘转动,使多个压花辊转动,把对应花纹的压花辊转至支撑辊上侧位置即可,这样就可根据需要在不同的防水卷材上压出不同的花纹,不需要对压花辊进行拆卸,十分的方便,相继提高了工作效率。

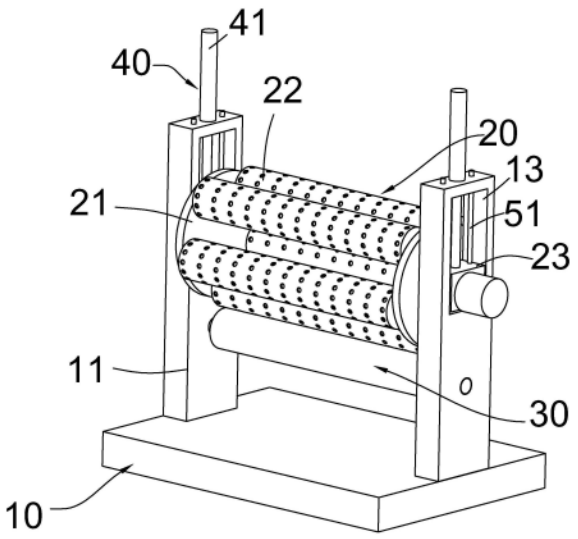

CN 222522026 U

1.一种防水卷材生产用压花装置,其特征在于,包括:

底板,所述底板的上端两侧分别设置有竖块;

转动组件,所述转动组件设置在两个所述竖块之间,所述转动组件包括转盘和压花辊,所述转盘具有两个,所述压花辊具有多个,多个所述压花辊上分别设置有不同的花纹,多个所述压花辊的两端分别与两个所述转盘连接,两个所述转盘的外端中部分别可转动的与移动块连接,两个所述移动块分别通过伸缩件可移动的设置在两个竖块上端的导向槽内;

支撑辊,所述支撑辊设置在两个所述竖块之间的下端。

2.根据权利要求1所述的防水卷材生产用压花装置,其特征在于,所述伸缩件为伸缩气缸,所述伸缩气缸的伸缩杆与移动块连接。

3.根据权利要求1所述的防水卷材生产用压花装置,其特征在于,所述移动块的两端上侧分别设置有移动杆,所述移动杆的上端穿过竖块的上端设置。

4.根据权利要求1所述的防水卷材生产用压花装置,其特征在于,所述支撑辊的一侧设置有清扫辊。

5.根据权利要求1所述的防水卷材生产用压花装置,其特征在于,所述支撑辊的一侧还设置有输送辊。

一种防水卷材生产用压花装置

技术领域

[0001] 本实用新型涉及防水卷材生产技术领域,具体涉及一种防水卷材生产用压花装置。

背景技术

[0002] 防水卷材是一种用于建筑屋面、地下室、地下车库等建筑物防水保护的材料,主要用于防止水分渗透和保护建筑结构。

[0003] 通常防水卷材在生产时需要卷材表面施加一定的纹路或花纹,以增加卷材表面的机械防滑性能、美观性和防水性能。

[0004] 然而,由于现有的压花装置上的压花辊是固定设置的,当需要在防水卷材上压出不同的花纹时,则需要把压花辊从压花装置上拆卸下来,之后再把对应花纹的压花辊安装固定在压花装置上,十分的麻烦,工作效率低。

实用新型内容

[0005] 本实用新型的主要目的是提供一种防水卷材生产用压花装置,已解决上述存在的问题。

[0006] 为了完成上述目的,本实用新型提供了一种防水卷材生产用压花装置,包括底板、转动组件和支撑辊;

[0007] 所述底板的上端两侧分别设置有竖块;

[0008] 所述转动组件设置在两个所述竖块之间,所述转动组件包括转盘和压花辊,所述转盘具有两个,所述压花辊具有多个,多个所述压花辊上分别设置有不同的花纹,多个所述压花辊的两端分别与两个所述转盘连接,两个所述转盘的外端中部分别可转动的与移动块连接,两个所述移动块分别通过伸缩件可移动的设置在两个竖块上端的导向槽内;

[0009] 所述支撑辊设置在两个所述竖块之间的下端。

[0010] 上述有益效果为,通过电机带动转盘转动,转盘带动多个压花辊转动,把对应花纹的压花辊转至支撑辊上侧位置,使防水卷材从压花辊和支撑辊之间经过,随着牵引结构带动防水卷材不断的移动,对应压花辊上的花纹不断的压在防水卷材上,并且通过伸缩件带动移动块在导向槽内移动,移动块则带动转盘上升或下降,转盘带动多个压花辊上升或下降,对防水卷材上压花深度进行调节,通过电机带动转盘转动,使多个压花辊转动,把对应花纹的压花辊转至支撑辊上侧位置即可,这样就可根据需要在不同的防水卷材上压出不同的花纹,不需要对压花辊进行拆卸,十分的方便,相继提高了工作效率。

[0011] 一个优选方案是,所述伸缩件为伸缩气缸,所述伸缩气缸的伸缩杆与移动块连接。

[0012] 一个优选方案是,所述移动块的两端上侧分别设置有移动杆,所述移动杆的上端穿过竖块的上端设置。

[0013] 一个优选方案是,所述支撑辊的一侧设置有清扫辊。

[0014] 一个优选方案是,所述支撑辊的一侧还设置有输送辊。

附图说明

[0015] 下面结合附图和具体实施方式对本实用新型作进一步详细的说明。

[0016] 图1是本实用新型的一种防水卷材生产用压花装置的结构示意图；

[0017] 图2是本实用新型的一种防水卷材生产用压花装置侧剖视图的平面视图的结构示意图。

具体实施方式

[0018] 下面结合本实用新型实施例中的附图,对本实用新型实施例中的技术方案进行清楚、完整地描述。在下面的描述中阐述了很多具体细节以便于充分理解本实用新型,但是本实用新型还可以采用其他不同于在此描述的其它方式来实施,本领域技术人员可以在不违背本实用新型内涵的情况下做类似推广,因此本实用新型不受下面公开的具体实施例的限制。

[0019] 如图1和图2所示,本实用新型提供了一种防水卷材生产用压花装置,包括底板10、转动组件20和支撑辊30；

[0020] 所述底板10的上端两侧分别设置有竖块11；

[0021] 所述转动组件20设置在两个所述竖块11之间,所述转动组件20包括转盘21和压花辊22,所述转盘21具有两个,所述压花辊22具有多个,多个所述压花辊22上分别设置有不同的花纹,多个所述压花辊22的两端分别与两个所述转盘21连接,两个所述转盘21的外端中部分别可转动的与移动块23连接,两个所述移动块23分别通过伸缩件40可移动的设置在两个竖块11上端的导向槽13内；

[0022] 所述支撑辊30设置在两个所述竖块11之间的下端。

[0023] 工作过程,通过电机5带动转盘21转动,转盘21带动多个压花辊22转动,把对应花纹的压花辊22转至支撑辊30上侧位置,使防水卷材从压花辊22和支撑辊30之间经过,随着牵引结构带动防水卷材不断的移动,对应压花辊22上的花纹不断的压在防水卷材上,并且通过伸缩件40带动移动块23在导向槽13内移动,移动块13则带动转盘21上升或下降,转盘21带动多个压花辊22上升或下降,对防水卷材上压花深度进行调节,通过电机5带动转盘21转动,使多个压花辊22转动,把对应花纹的压花辊22转至支撑辊30上侧位置即可,这样就可根据需要在不同的防水卷材1上压出不同的花纹,不需要对压花辊22进行拆卸,十分的方便,相继提高了工作效率。

[0024] 优选地,所述伸缩件40为伸缩气缸41,所述伸缩气缸40的伸缩杆与移动块23连接。

[0025] 通过伸缩气缸41的伸展或收缩带动移动块23在导向槽13内上升或下降。

[0026] 优选地,所述移动块23的两端上侧分别设置有移动杆51,所述移动杆51的上端穿过竖块11的上端设置。

[0027] 当移动块23上升或下降时,移动杆51跟随移动。

[0028] 优选地,所述支撑辊30的一侧设置有清扫辊60。

[0029] 通过清扫辊60的设置,便于对支撑辊30的外壁进行清扫。

[0030] 优选地,所述支撑辊30的一侧还设置有输送辊35。

[0031] 防水卷材1从输送辊35经过,在从压花辊22和支撑辊30之间穿过。

[0032] 显然,所描述的实施例仅仅是本实用新型的一部分实施例,而不是全部的实施例。

基于本实用新型中的实施例,本领域普通技术人员在没有做出创造性劳动前提下所获得的所有其他实施例,都属于本实用新型保护的范围。

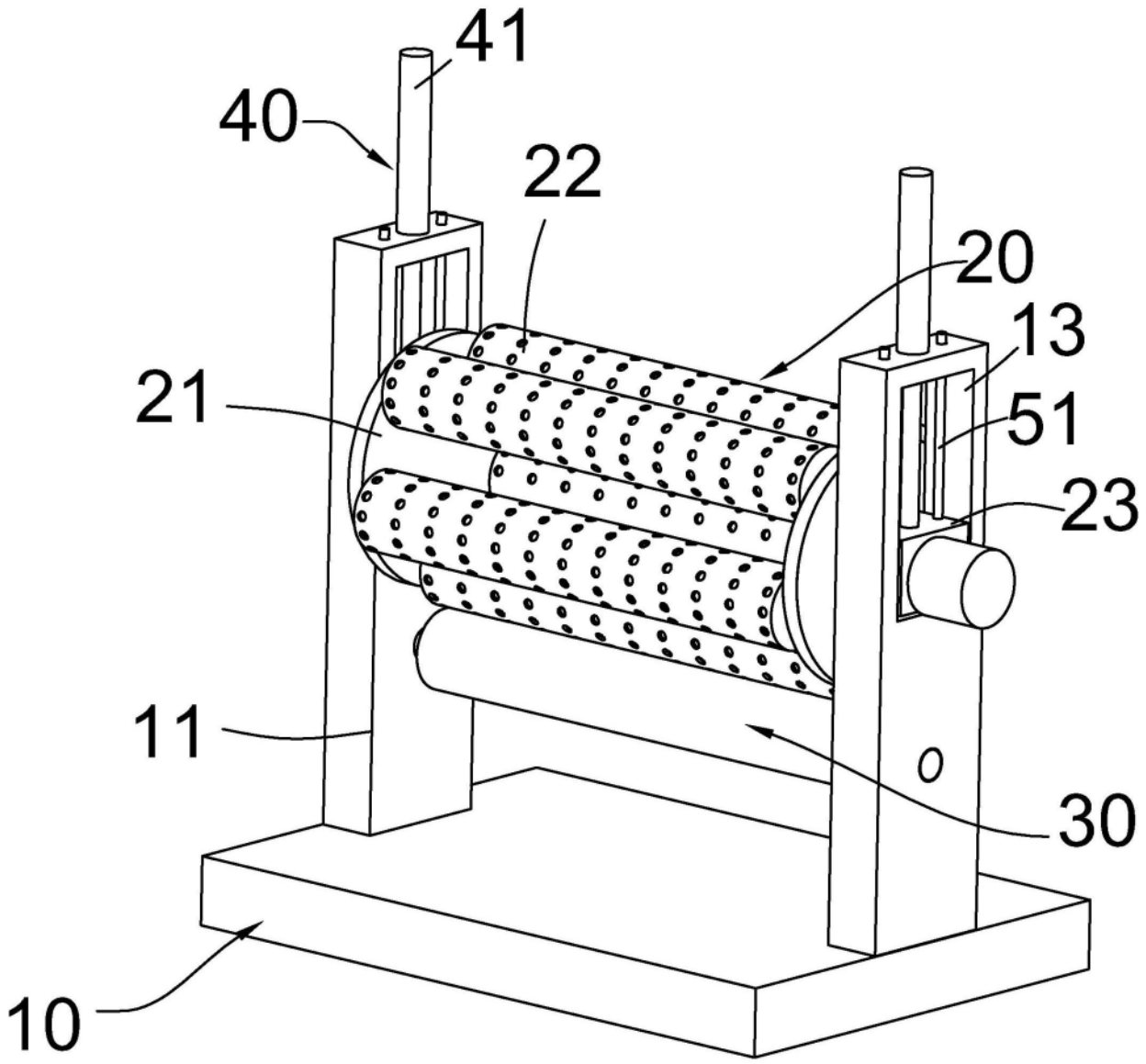

图1

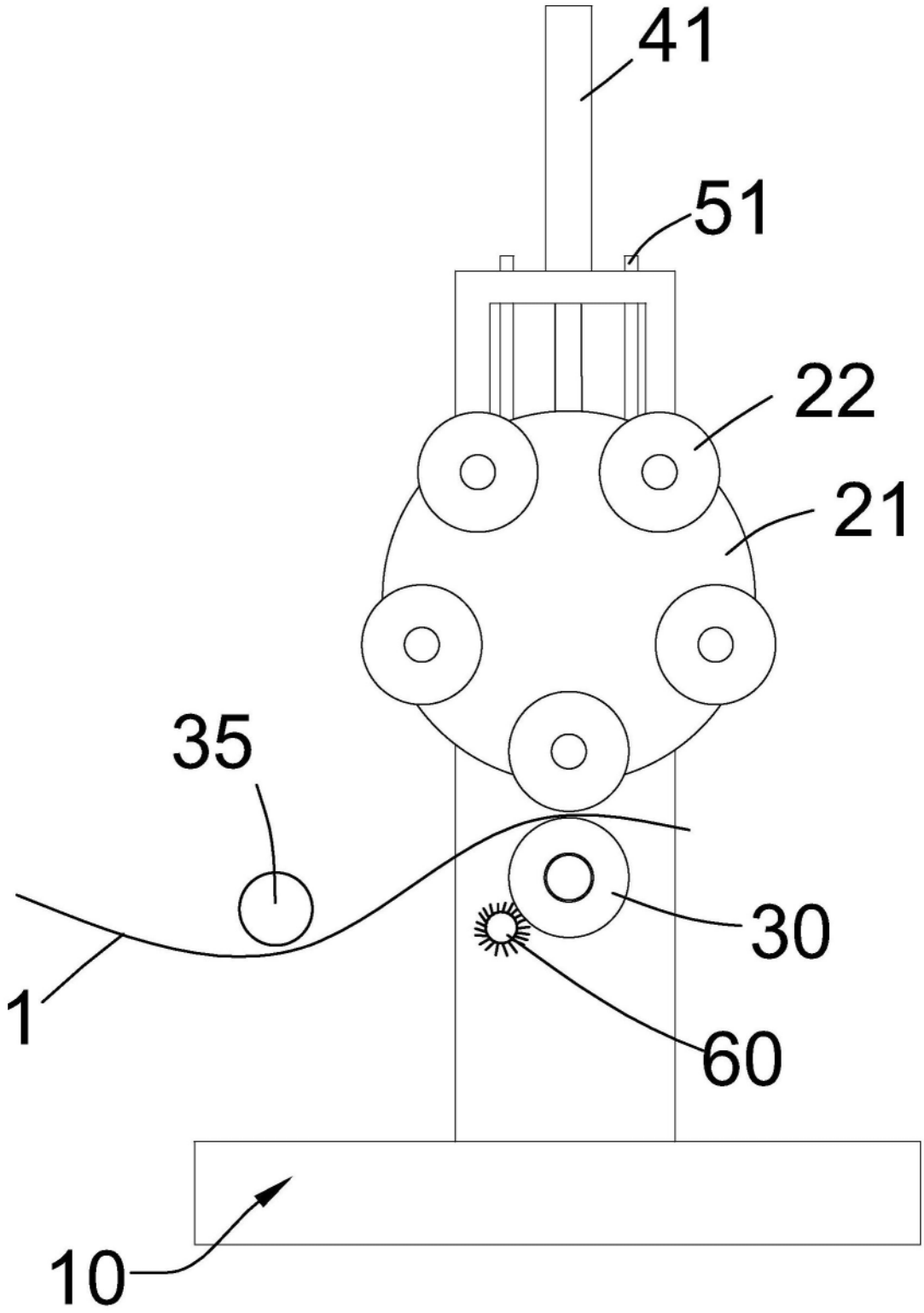

图2