(19)中华人民共和国国家知识产权局

(12)实用新型专利

(10)授权公告号 CN 203024185 U
(45)授权公告日 2013.06.26

(21)申请号 201320005365.4

(22)申请日 2013.01.07

(73)专利权人 王本富
地址 271100 山东省莱芜市莱城区鹏泉西大街79号院4号楼1单元202室

(72)发明人 王本富

(51)Int.Cl.
*F24B 1/183*(2006.01)
*F24B 1/191*(2006.01)

(ESM)同样的发明创造已同日申请发明专利

权利要求书1页 说明书2页 附图2页

(54)实用新型名称

一种蜂窝煤采暖炉

(57)摘要

一种蜂窝煤采暖炉，包括有炉体，炉体顶部设有排烟口，炉体内设置有炉瓦，炉瓦上部设置有炉瓦挡板，炉瓦外侧设置有内保温层，内保温层内分流预热水管，分流预热水管底部设有回水管，内保温层外侧设置有隔热钢板，隔热钢板外部设置有外保温材料，炉瓦、内保温层及外保温材料的上部设有加热水包，加热水包与分流预热水管上部连通，加热水包设有出水口，冷水自回水口进入第一次加热后，再进入分流预热水管，使冷水在燃烧的煤球上方进一步加热，最后进入加热水包内加热后流出加热装置，结构简单，便于炊事和供暖，热效率极高。

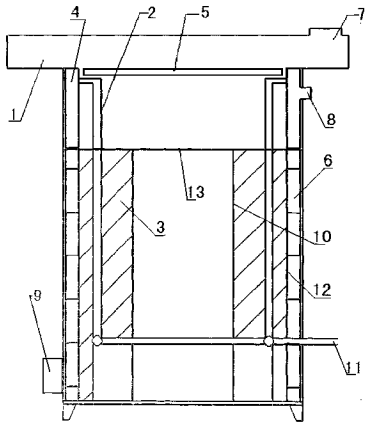


CN 203024185 U

1. 一种采暖炉具，包括有炉体 (1)，炉体 (1) 顶部设有排烟口 (7)，炉体内设置有炉瓦 (10)，其特征在于，炉瓦 (10) 上部设置有炉瓦挡板 (13)，炉瓦 (10) 外侧设置有内保温层 (3)，内保温层 (3) 内分流预热水管 (2)，分流预热水管 (2) 底部设有回水管 (11)，内保温层 (3) 外侧设置有隔热钢板 (12)，隔热钢板 (12) 外部设置有外保温材料 (6)，炉瓦 (10)、内保温层 (3) 及外保温材料 (6) 的上部设有加热水包 (4)，加热水包 (4) 与分流预热水管 (2) 上部连通，加热水包 (4) 设有出水口 (8)。

2. 根据权利要求 1 所述的一种采暖炉具，其特征在于，所述的炉体 (1) 顶部还设有封火盖 (5)。

3. 根据权利要求 1 所述的一种采暖炉具，其特征在于，所述的分流预热水管 (2) 的中间段包裹在内保温层 (3) 内。

4. 根据权利要求 1 所述的一种采暖炉具，其特征在于，所述的炉体 (1) 下部设有炉门 (9)。

5. 根据权利要求 1 所述的一种采暖炉具，其特征在于，所述的分流预热水管 (2) 的数量至少有 4 根。

6. 根据权利要求 1 所述的一种采暖炉具，其特征在于，所述的分流预热水管 (2) 的数量为 8 根。

7. 根据权利要求 1 所述的一种采暖炉具，其特征在于，所述的内保温层 (3) 采用珍珠岩材料。

8. 根据权利要求 1 所述的一种采暖炉具，其特征在于，所述的回水管连接供热装置。

# 一种蜂窝煤采暖炉

## 技术领域

[0001] 本实用新型涉及一种炉具技术领域，具体涉及一种蜂窝煤采暖炉。

## 背景技术

[0002] 随着经济的发展和生活水平的改善，大多数的北方城市都采用了集体供暖方式进行冬季取暖，没有集体供暖的，多采用液化气、天然气、煤气、电器取暖和供暖，生活上颇为便利，环境卫生也得到大大改善。但国内很多地区，尤其是农村边远地区，还需要燃煤来解决供暖、取暖问题，蜂窝煤由于使用方便简洁，得到了广泛青睐。

[0003] 目前，市场上的蜂窝彩暖炉有多种样式，虽然大家公认环保、节能，但一般加热时冷水与热水混合，加热速度慢，加热水包受热面积小，温度普遍不高，供热温度有限，亟待解决。

[0004] 随着经济的发展和生活水平的改善，大多数的北方城市都采用了集体供暖方式进行冬季取暖，没有集体供暖的，多采用液化气、天然气、煤气、电器取暖和供暖，生活上颇为便利，环境卫生也得到大大改善。但国内很多地区，尤其是农村边远地区，还需要燃煤来解决供暖、取暖问题，蜂窝煤由于使用方便简洁，得到了广泛青睐。

[0005] 目前，市场上的蜂窝彩暖炉有多种样式，虽然大家公认环保、节能，但一般加热时冷水与热水混合，加热速度慢，加热水包受热面积小，温度普遍不高，供热温度有限，亟待解决。

## 发明内容

[0006] 为了克服上述现有技术的不足，本实用新型的目的在于提供一种蜂窝煤采暖炉，结构简单，便于炊事和供暖，热效率极高。

[0007] 为了实现上述目的，本实用新型采用的技术方案是：一种采暖炉具，包括有炉体，炉体顶部设有排烟口，炉体内设置有炉瓦，炉瓦上部设置有炉瓦挡板，炉瓦外侧设置有内保温层，内保温层内分流预热水管，分流预热水管底部设有回水管，内保温层外侧设置有隔热钢板，隔热钢板外部设置有外保温材料，炉瓦、内保温层及外保温材料的上部设有加热水包，加热水包与分流预热水管上部连通，加热水包设有出水口。

[0008] 所述的炉体顶部还设有封火盖。

[0009] 所述的分流预热水管的中间段包裹在内保温层内。

[0010] 所述的炉体下部设有炉门。

[0011] 所述的分流预热水管的数量至少有 4 根。

[0012] 所述的分流预热水管的数量为 8 根。

[0013] 所述的内保温层采用珍珠岩材料。

[0014] 所述的回水管连接供热装置。

[0015] 本实用新型的有益效果是：

[0016] 1）本实用新型蜂窝煤采暖炉设置有分流预热水管，分流预热水管在炉瓦和隔热钢

板中间，在这中间并有内保温材料珍珠岩，在这中间隔热板起到了炉瓦热量的流失，珍珠岩起到了炉瓦因吸凉而不热的效果，从而使分流预热水管预热的效果。

[0017] 2) 本实用新型设置有分流加热水管，分流加热水管处于火焰温度最高位置，加热水管 360 度受热，强化了火焰对分流加热水管直接燃烧传热，因分流加热水管，容水量少，着火即热，从而使水温加热速度极快的特点。

[0018] 3) 本实用新型设置有加热水包，加热水包处于火焰最高位置，受热面积大，因而大大提高出水管出水的温度，提高了供暖效果。

[0019] 4) 本实用新型设置有封火盖，封火盖和加热水包之间间隙很小，火焰从此处流出，大大提高了供水温度。

## 附图说明

[0020] 图 1 为为本实用新型的结构示意图。

[0021] 图 2 为图 1 的侧剖视图。

## 具体实施方式

[0022] 下面结合附图对本实用新型作进一步详细说明。

[0023] 参见图1、2，一种采暖炉具，包括有炉体 1，炉体 1 顶部设有排烟口 7，炉体内设置有炉瓦 10，炉瓦 10 上部设置有炉瓦挡板 13，炉瓦 10 外侧设置有内保温层 3，内保温层 3 内分流预热水管 2，分流预热水管 2 底部设有回水管 11，内保温层 3 外侧设置有隔热钢板 12，隔热钢板 12 外部设置有外保温材料 6，炉瓦 10、内保温层 3 及外保温材料 6 的上部设有加热水包 4，加热水包 4 与分流预热水管 2 上部连通，加热水包 4 设有出水孔 8。

[0024] 所述的炉体 1 顶部还设有封火盖 5。

[0025] 所述的分流预热水管 2 的中间段包裹在内保温层 3 内。

[0026] 所述的炉体 1 下部设有炉门 9。

[0027] 所述的分流预热水管 2 的数量至少有 4 根。

[0028] 所述的分流预热水管 2 的数量为 8 根。

[0029] 所述的回水管 11 连接供热装置。

[0030] 所述的内保温层 3 采用珍珠岩材料。

[0031] 本实用新型的工作原理是：

[0032] 使用时，冷水自回水口进入第一次加热后，再进入分流预热水管 2，使冷水在燃烧的煤球上方进一步加热，最后进入加热水包 4 内加热后流出加热装置。

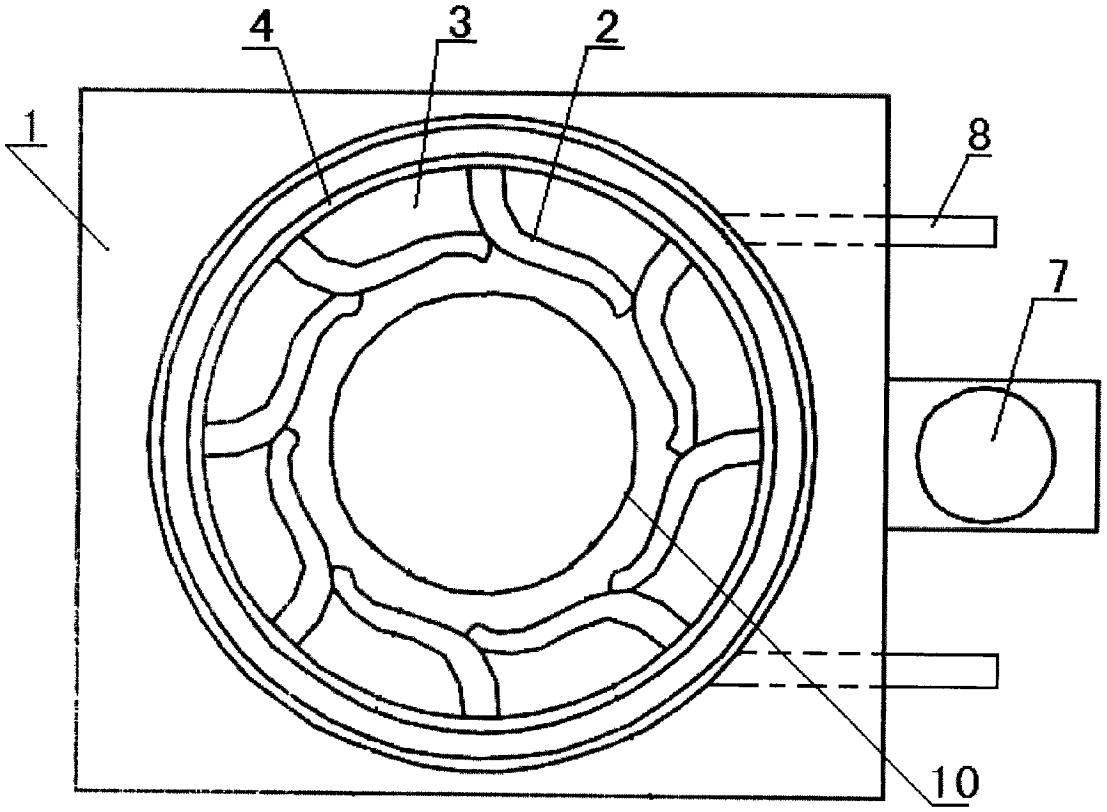


图 1

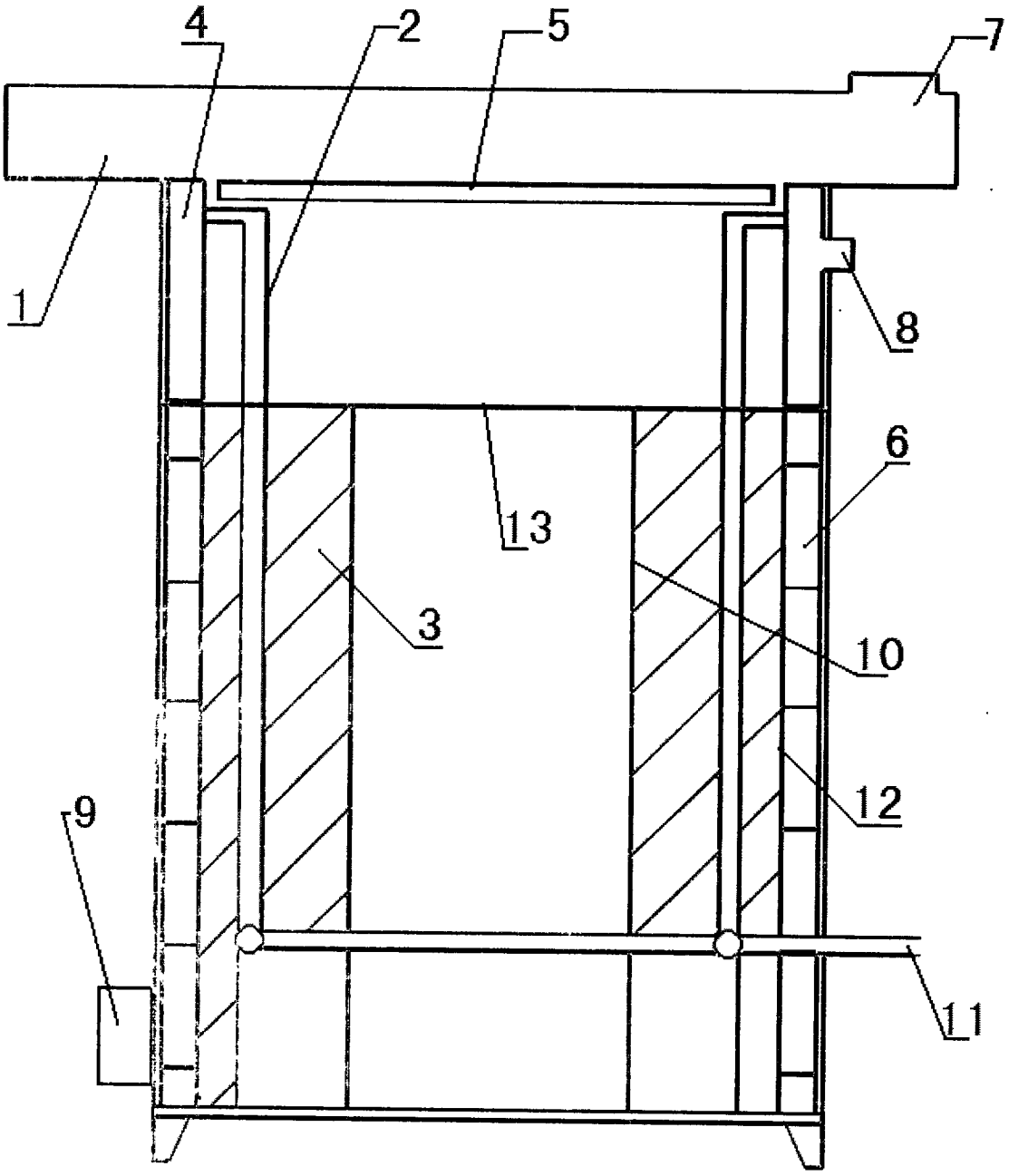


图 2