(19)中华人民共和国国家知识产权局

(12)实用新型专利

(10)授权公告号 CN 205618684 U
(45)授权公告日 2016.10.05

(21)申请号 201620422401.0

(22)申请日 2016.05.11

(73)专利权人 温州威钢科技有限公司
地址 325000 浙江省温州市龙湾区海滨街道宁城西路128号北首

(72)发明人 廖志坚

(74)专利代理机构 北京世誉鑫诚专利代理事务所(普通合伙) 11368
代理人 孙国栋

(51)Int.Cl.
F16K 1/02(2006.01)
F16K 1/32(2006.01)

权利要求书1页 说明书2页 附图1页

(54)实用新型名称

一种高密封的阀门

(57)摘要

本实用新型涉及一种高密封的阀门，包括阀体、手柄、轴杆和阀块，手柄安装在轴杆上，轴杆通过螺纹与阀体连接并穿过阀体与阀块安装在一起，阀块为圆柱形阀块，阀体内设有阀板，阀板将阀体内腔隔为入水腔和出水腔，阀块抵在阀板孔处实现阻水功能，在阀板孔处设有阀筒，阀筒内壁设有螺旋状的密封圈，阀筒与阀块的尺寸相配合。本实用新型的优点体现在：通过在阀板上加设了阀筒以及螺旋式的密封圈，可提高阀门密封效果，延长阀门寿命。

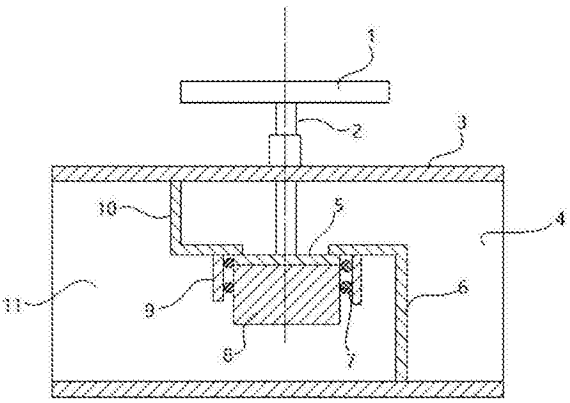

CN 205618684 U

1.一种高密封的阀门，其特征在于，包括阀体、手柄、轴杆和阀块，手柄安装在轴杆上，轴杆通过螺纹与阀体连接并穿过阀体与阀块安装在一起，阀块为圆柱形阀块，阀体内设有阀板，阀板将阀体内腔隔为入水腔和出水腔，阀块抵在阀板孔处实现阻水功能，在阀板孔处设有阀筒，阀筒内壁设有螺旋状的密封圈，阀筒与阀块的尺寸相配合。

2.根据权利要求1所述的一种高密封的阀门，其特征在于，所述阀块与阀板接触处设有密封垫。

一种高密封的阀门

技术领域

[0001] 本实用新型涉及一种阀门，具体涉及一种高密封的阀门。

背景技术

[0002] 阀门是在流体系统中，用来控制流体的方向、压力、流量的装置是使配管和设备内的介质(液体、气体、粉末)流动或停止并能控制其流量的装置。阀门是管路流体输送系统中控制部件，它是用来改变通路断面和介质流动方向，具有导流、截止、节流、止回、分流或溢流卸压等功能。

[0003] 现有技术中的阀门年久使用之后密封会出现问题，造成漏液现象。

实用新型内容

[0004] 本实用新型的目的是针对现有技术中的不足，提供一种可长时间实用的高密封阀门。

[0005] 为实现上述目的，本实用新型公开了如下技术方案：

[0006] 一种高密封的阀门，包括阀体、手柄、轴杆和阀块，手柄安装在轴杆上，轴杆通过螺纹与阀体连接并穿过阀体与阀块安装在一起，阀块为圆柱形阀块，阀体内设有阀板，阀板将阀体内腔隔为入水腔和出水腔，阀块抵在阀板孔处实现阻水功能，在阀板孔处设有阀筒，阀筒内壁设有螺旋状的密封圈，阀筒与阀块的尺寸相配合。

[0007] 作为一种优选的技术方案，所述阀块与阀板接触处设有密封垫

[0008] 本实用新型公开的一种高密封阀门，具有以下有益效果：

[0009] 通过在阀板上加设了阀筒以及螺旋式的密封圈，可提高阀门密封效果，延长阀门寿命。

附图说明

[0010] 图1是本实用新型的结构示意图，

[0011] 附图标记说明：

[0012] 1.手柄，2.轴杆，3.阀体，4.出水腔，5.密封垫，6.阀板，7.密封圈，8.阀块，9.阀筒，10.阀板，11.入水腔。

具体实施方式

[0013] 下面结合实施例并参照附图对本实用新型作进一步描述。

[0014] 请参见图1。

[0015] 一种高密封的阀门，包括阀体3、手柄1、轴杆2和阀块8，手柄1安装在轴杆2上，轴杆2通过螺纹与阀体3连接并穿过阀体3与阀块8安装在一起，阀块8为圆柱形阀块，阀体3内设有阀板6、10，阀板将阀体3内腔隔为入水腔11和出水腔4，阀块8抵在阀板孔处实现阻水功能，在阀板孔处设有阀筒9，阀筒9内壁设有螺旋状的密封圈7，阀筒9与阀块8的尺寸相配合。

[0016] 作为具体实施例，所述阀块8与阀板接触处设有密封垫5。

[0017] 本实用新型通过在阀板上加设了阀筒9以及螺旋式的密封圈7，可提高阀门密封效果，延长阀门寿命。

[0018] 以上所述仅是本实用新型的优选实施方式，而非对其限制；应当指出，尽管参照上述各实施例对本实用新型进行了详细说明，本领域的普通技术人员应当理解，其依然可以对上述各实施例所记载的技术方案进行修改，或对其中部分或者全部技术特征进行等同替换；而这些修改和替换，并不使相应的技术方案的本质脱离本实用新型各实施例技术方案的范围。

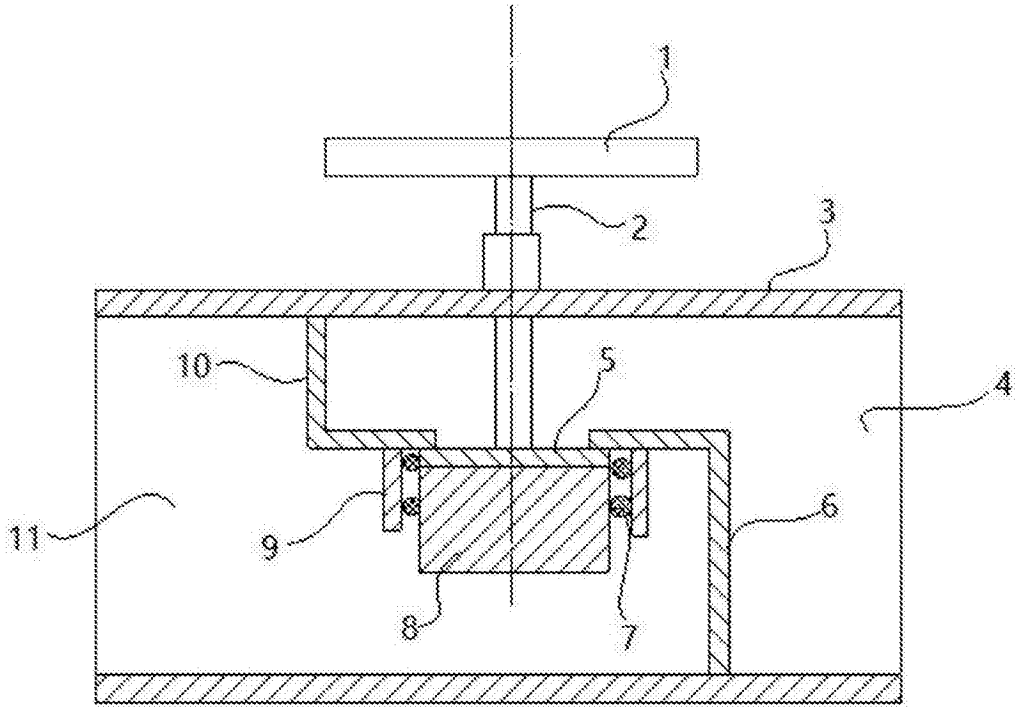

图1