(19) 대한민국특허청(KR)
(12) 공개특허공보(A)

(51) Int. Cl.[6]
A63F 9/22

(11) 공개번호 특1997-0064658
(43) 공개일자 1997년10월13일

(21) 출원번호 특1997-0011220
(22) 출원일자 1997년03월28일

(30) 우선권주장 96-75671 1996년03월29일 일본(JP)
(71) 출원인 가부시끼가이샤 세가 엔터프라이지즈 이리마리지 쇼우이찌로
일본국 도꾜도 오따구 하네다 1쪼메 2방 12고
(72) 발명자 다까사까 아끼라
일본국 도꾜도 오따구 하네다 1쪼메 2방 12고 가부시끼가이샤 세가 테크 내
오가와 이와끼찌
일본국 도꾜도 오따구 하네다 1쪼메 2방 12고 가부시끼가이샤 세가 테크 내
(74) 대리인 장수길, 구영창

심사청구 : 없음

(54) 태블릿 유니트

요약

비디오 게임 장치에 대해, 현장감 있는 모의 조작을 실현한 태블릿 유니트를 제공한다.

탈것용 테블릿 유니트(10)는 대쉬 보드형 본체(36), 핸들(42), 터치 펜(32)을 수납하는 펜 홀드부(50)를 갖고 있다. 본체 내에는 핸들 조작에 연동하여 태블릿 대응면(52) 상을 이동하는 수신 안테나(138)가 있으며, 태블릿(28)으로부터의 전자파를 입력하고, 그 위치 정보를 케이블(160a,160b)을 거쳐서 터치 펜(32)을 홀드하는 펜측 안테나(178)에 전달한다. 핸들 조작에 의해 드라이브 게임을 함으로써 터치 펜(32)에 의한 조작과 비교하여 현장감이 증대한다.

대표도

도1

명세서

[발명의 명칭]

태블릿 유니트

[도면의 간단한 설명]

제1도는 본 발명의 제1실시 형태에 의한 자동차용 태블릿 유지트의 외관 사시도, 제2도는 제1도에 도시한 자동차용 태블릿 유니트의 분해 사시도, 제3도는 제1도의 자동차용 태블릿 유니트의 내부 구조를 도시한 평면도.

본 건은 요부공개 건이므로 전문 내용을 수록하지 않았음

(57) 청구의 범위

청구항 1

태블릿에 터치 펜을 접촉함으로써 지시 정보를 입력하는 게임 장치에 착탈가능한 태블릿 유니트로서, 태블릿을 덮도록 상기 게임 장치에 장착되는 유니트 본체와, 상기 터치 펜에 접속되고 상기 태블릿에 접촉하는 접촉 수단과, 상기 태블릿에 대한 접촉 위치와 변화하도록 상기 접촉 수단을 조작하는 주작 수단을 갖고, 상기 터치 펜에 접속된 상기 접촉 수단을 상기 태블릿에 접촉함으로써 상기 게임 장치에 지시 정보를 입력하는 것을 특징으로 하는 태블릿 유니트.

청구항 2

제1항에 있어서, 상기 유니트 본체는 탈것용 대쉬 보드를 본떠서 형성되고, 상기 조작 수단은 적어도 핸들, 이그니션 키, 시프트 레버를 갖는 것을 특징으로 하는 태블릿 유니트.

청구항 3

제1항에 있어서, 상기 유니트 본체는 키 보드 악기를 본떠서 형성되고, 상기 조작 수단을 복수의 키를 갖고, 상기 접촉 수단은 상기 복수의 키에 대해 각각 설치되어 있는 것을 특징으로 하는 태블릿 유니트.

청구항 4

제1항에 있어서, 상기 유니트 본체는 시계를 본떠서 형성되고, 상기 조작 수단은 조작자에 의해 회전 가능한 시계의 침이며, 상기 접촉 수단은 회전 가능한 상기 시계의 침에 설치되어 있는 것을 특징으로 하는 태블릿 유니트.

청구항 5

제1항에 있어서, 상기 유니트 본체는 운동 경기장을 본떠서 형성되고, 상기 조작 수단은 조작자에 의해 상기 운동 경기장 내를 이동 가능한 플레이어 인형이며, 상기 접촉 수단을 상기 플레이어 인형에 설치되어 있는 것을 특징으로 하는 태블릿 유니트.

청구항 6

태블릿에 터치 펜을 접촉함으로써 지시 정보를 입력하는 게임 장치에 착탈가능한 태블릿 유니트이며, 상기 태블릿을 덮도록 상기 게임 장치에 장착되는 유니트 본체와, 상기 유니트 본체에 설치되고 상기 태블릿에 대해 상기 터치 펜을 이동 가능하게 유지하는 유지 수단과, 상기 태블릿에 대한 상기 태블릿의 접촉 위치가 변화하도록 상기 유지 수단을 조작하는 조작 수단을 갖고, 상기 유지 수단에 의해 유지된 상기 터치 펜을 상기 태블릿에 접촉함으로써 상기 게임 장치에 지시 정보를 입력하는 것을 특징으로 하는 태블릿 유니트.

청구항 7

제6항에 있어서, 상기 유니트 본체는 총을 본떠서 형성되고, 상기 조작 수단은 상기 총의 트리거 버튼인 것을 특징으로 하는 태블릿 유니트.

청구항 8

제6항에 있어서, 상기 유니트 본체는 바코드 레지스터를 본떠서 형성되고, 상기 조작 수단은 바코드 리더인 것을 특징으로 하는 태블릿 유니트.

※ 참고사항 : 최초출원 내용에 의하여 공개하는 것임.

도면

도면1

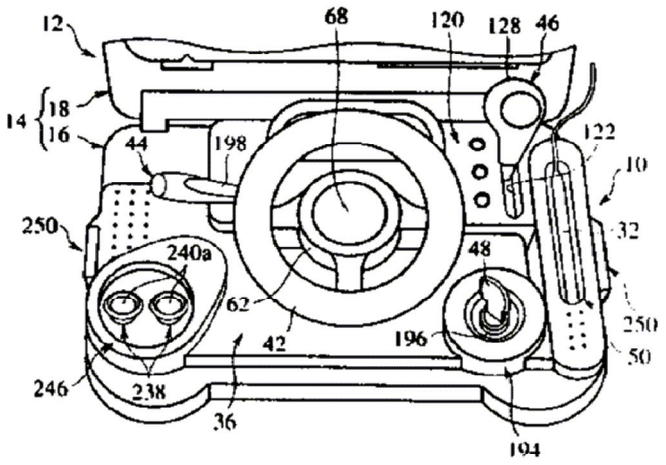

도면2

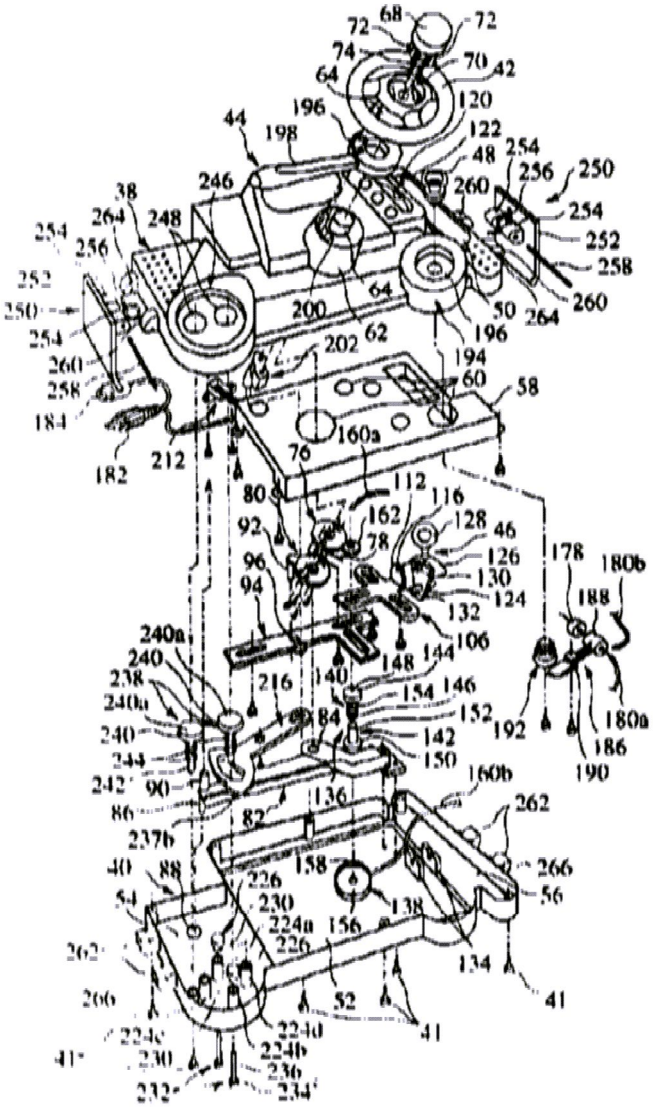

도면3

