[19] 中华人民共和国国家知识产权局

[51] Int. Cl.
A47J 27/00 (2006.01)
A47J 36/02 (2006.01)

[12] 实用新型专利说明书

专利号 ZL 200820047032.7

[45] 授权公告日 2009 年 1 月 14 日

[11] 授权公告号 CN 201178968Y

[22] 申请日 2008.4.24

[21] 申请号 200820047032.7

[73] 专利权人 湛江鸿智电器有限公司

地址 524051 广东省湛江市官渡镇广湛高速路口西

[72] 发明人 游 进 蒋秀建 吴华容

[74] 专利代理机构 湛江市三强专利事务所

代理人 庞爱英

权利要求书 1 页 说明书 2 页 附图 2 页

[54] 实用新型名称

金属膜陶瓷胆电磁电饭锅

[57] 摘要

一种金属膜陶瓷胆电磁电饭锅，由外壳总成、底座、锅盖、电源板、控制板、电磁加热线圈、感温器、金属膜铝胆和排气阀组成，在铝胆的底部外表面覆上一层电磁金属膜，可在电磁场中产生涡流发热，通过陶瓷胆传给食物。 本实用新型设计合理，结构简单，除能降低成本、提高热效率外，食物不受重金属的污染，符合食品食用安全的理念，受到现代人的欢迎，宜推广使用。

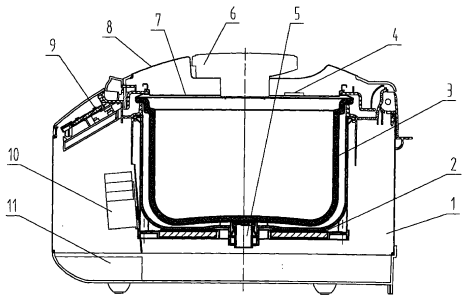

1、一种金属膜陶瓷胆电磁电饭锅，由外壳总成、底座、锅盖、 电源板、控制板、电磁加热线圈、感温器、金属膜铝胆和排气阀组成， 其特征是由外壳总成（1）、底座（11）、锅盖（8）组成锅体， 锅盖（8）中装有金属内锅盖（7），在金属内锅盖（7）的上面装有锅盖感温器（4），在外壳（1）中装有电源板（10）、控制板（9）、电磁加热线圈（2）， 在电磁加热线圈（2）的中间装有锅胆感温器（5）， 在电磁加热线圈（2）的上面有可移动的陶瓷胆（3），陶瓷胆（3）的底部外表面覆上一层电磁金属膜， 在锅盖（8）中央有可拆卸的排气阀（6）。

金属膜陶瓷胆电磁电饭锅

技术领域

本实用新型属于一种金属膜陶瓷胆电磁电饭锅。

背景技术

现在市场上的陶瓷胆电饭锅都是电热管或电热盘加热的， 由于陶瓷胆在烧结成形过程，尺寸很难一致，加热源与陶瓷胆未能很好地接触，热散失大， 热效率低。而专利200620055884.1电磁电饭锅， 在陶瓷内胆的底壁的上表面设有一粘结层，在该粘结层中央含有金属粉或陶瓷釉料、搪瓷釉料， 可以非常直接地接触食物，易对食物产生污染，不受现代人的欢迎，不宜推广使用。

发明内容

本实用新型的目的是提供一种金属膜陶瓷胆电磁电饭锅， 在陶瓷胆的底部外表面覆上一层电磁金属膜，可在电磁场中产生涡流发热， 通过陶瓷胆传给食物。

本实用新型由外壳总成、底座、锅盖、电源板、控制板、 电磁加热线圈、感温器、金属膜陶瓷胆和排气阀组成，由外壳总成１、底座１１、 锅盖８组成锅体，锅盖８中装有金属内锅盖７，在金属内锅盖７的上面装有锅盖感温器４，在外壳总成１中装有电源板１０、控制板９、电磁加热线圈２， 在电磁加热线圈２的中间装有锅胆感温器５，在电磁加热线圈２的上面有可移动的陶瓷胆３，陶瓷胆３的底部外表面覆上一层金属膜，在锅盖８中央有可拆卸的排气阀６。

本实用新型设计合理，结构简单，除能降低成本、提高热效率外， 食物不受 重金属的污染，符合食品食用安全的理念，受到现代人的欢迎，宜推广使用。

附图说明

图１是本实用新型的结构示意图；

图２是本实用新型陶瓷胆的结构图。

具体实施方式

如图１、２所示，在可移动的陶瓷胆３的底部外表面覆上一层电磁金属膜，陶瓷胆３装在电磁加热线圈２的上面，当电磁加热线圈２通入交流电产生磁场，金属膜陶瓷胆３在交变磁场中产生涡流发热。 即是由控制板９发出加热指令使电源板１０产生音频电场加到电磁加热线圈２上产生电磁场， 电磁场作用于陶瓷胆３的金属膜使之产生涡流发热，通过陶瓷胆３传导给食物， 锅中有感温器４和感温器５检测锅内的温度，温度信号反馈到控制板９，通过烹调程序判断，控制电源板１０调整加热功率或停止加热。 由于产生热的金属膜是牢固的烧结在陶瓷胆的外表面，与陶瓷胆形成一体，其导热效果好，热散失少，热效率高。

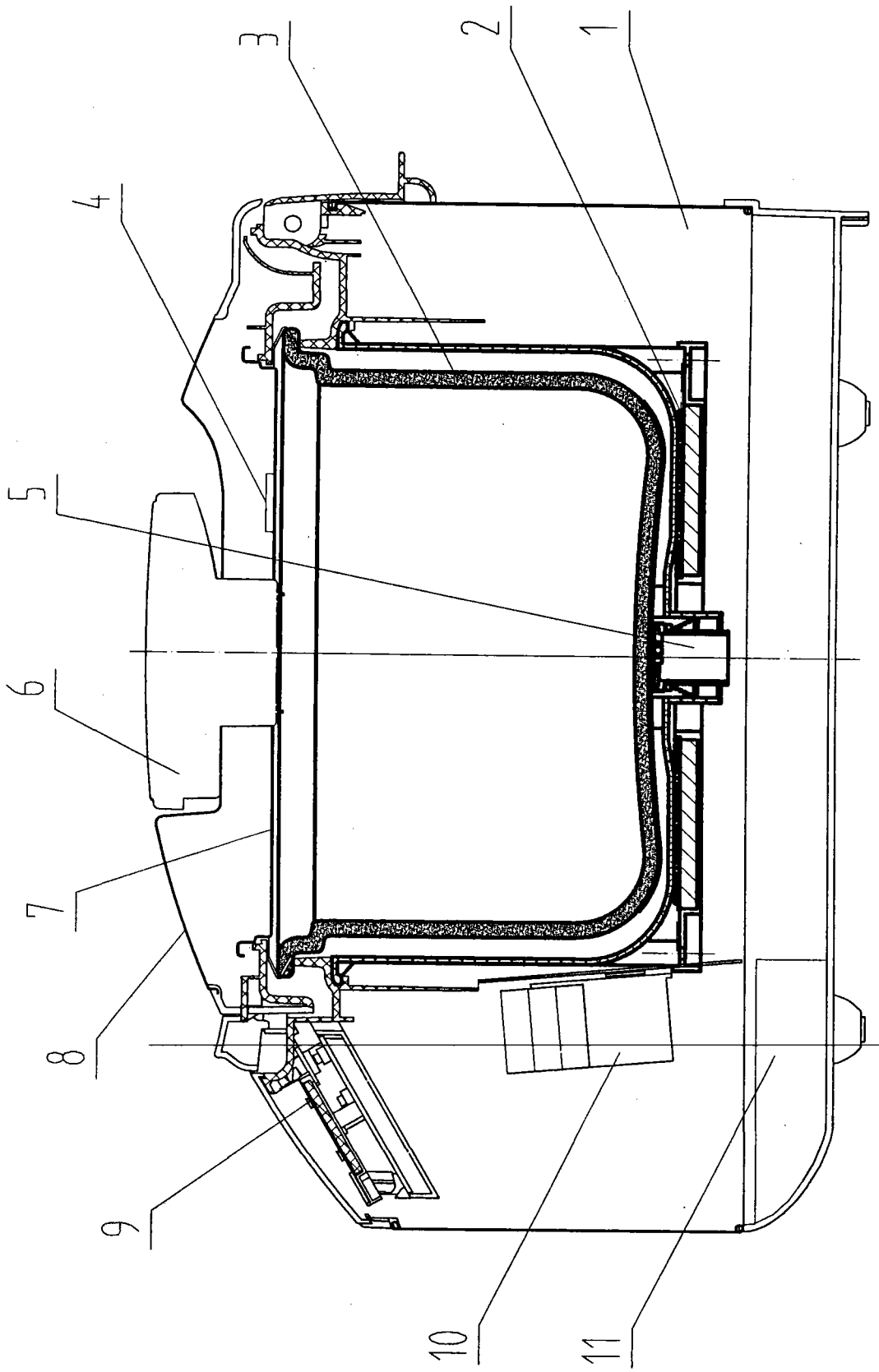

图1

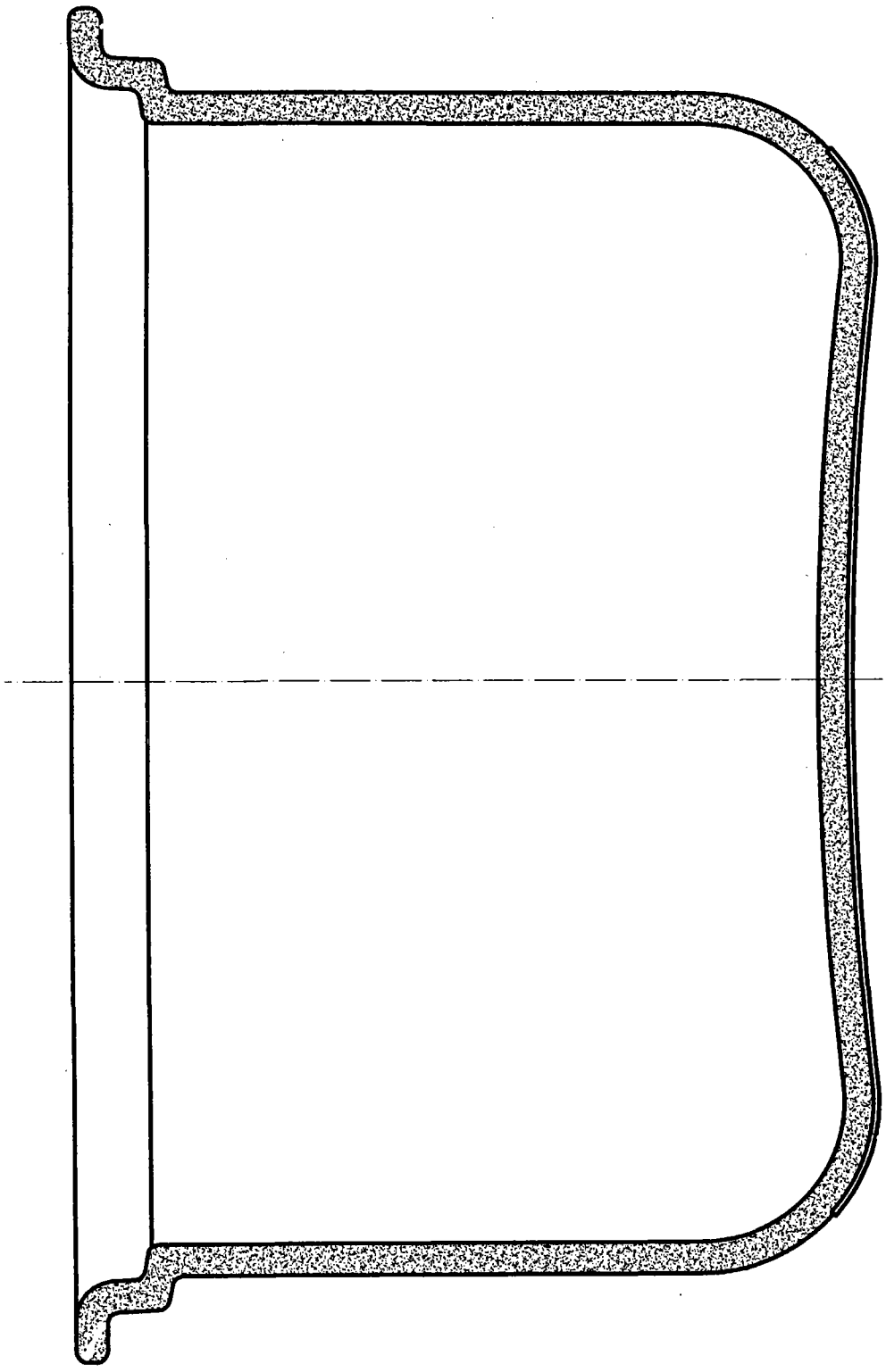

图 2