RÉPUBLIQUE FRANÇAISE

INSTITUT NATIONAL
DE LA PROPRIÉTÉ INDUSTRIELLE

PARIS

(11) N° de publication : **2 503 905**
(A n'utiliser que pour les commandes de reproduction).

A1

DEMANDE DE BREVET D'INVENTION

(21) **N° 81 07195**

(54) **Plateau support d'insertions telles que publicitaires.**

(51) Classification internationale (Int. Cl. ³). G 09 F 15/00, 23/00.

(22) Date de dépôt ..... 10 avril 1981.
(33) (32) (31) Priorité revendiquée :

(41) Date de la mise à la disposition du public de la demande ..... B.O.P.I. — « Listes » n° 41 du 15-10-1982.

(71) Déposant : DE SEDANO Luc Rodolphe Alexandre, résidant en France.

(72) Invention de : Luc Rodolphe Alexandre De Sedano.

(73) Titulaire : *Idem* (71)

(74) Mandataire : Jacqueline Letheule,
5, rue José-Maria-de-Hérédia, 75007 Paris.

PLATEAU SUPPORT D'INSERTIONS TELLES QUE PUBLICITAIRES.

La présente invention a pour objet un élément en forme générale de plateau conçu de façon à pouvoir y insérer de manière amovible une feuille portant toutes inscriptions quelconques visibles au moins à travers l'une des faces du plateau ainsi constitué.

Cet élément, en tout matériau approprié, peut être aussi bien indépendant pour être utilisé comme simple plateau que relié à des moyens d'articulation pour être utilisé sous forme de tablette abattante , reliée par exemple à la partie postérieure du dossier d'un siège de véhicule. Cet élément est complèté par des moyens prévus pour assurer aussi bien le maintien en place que l'enlèvement de la feuille insérée.

Suivant cette invention il est extrêmement facile de placer et d'enlever instantanément la feuille normalement insérée comme il vient d'être indiqué. Il en résulte la possibilité de modifier à volonté ce que l'on désire porter à la connaissance de l'usager, aussi bien s'il s'agit d'un plateau que d'une tablette, et aussi bien s'il s'agit de publicité que d'informations telles qu'horaires, parcours, plans, itinéraires suivis, menus et tarifs.
On conçoit que toutes ces indications à la meilleure portée de ceux à qui elles sont destinées peuvent être constamment et immédiatement mises à jour ou modifiées de manière quelconque.

On décrira ci-après des exemples de réalisation en se référant au dessin annexé dans lequel :

La figure 1 représente en vue perspective un plateau et une feuille prête à y être insérée.

La figure 2 représente en coupe le mode de réalisation illustré figure 1.

La figure 3 représente le plateau de la figure 1 adapté à la partie postérieure du siège d'un véhicule, étant alors pourvu de moyens d'articulation et fixation au point fixe précité.

La figure 4 représente un mode de réalisation suivant lequel les deux parties constitutives du plateau sont réunies par un moyen d'articulation.

La figure 5 représente une réalisation suivant laquelle l'accès au logement de la feuille insérée est obtenu en enlevant des clips qui maintiennent en regard les surfaces correspondantes.

La figure 6 représente un mode de réalisation suivant lequel les deux parties constitutives du plateau sont rendues solidaires par des tétons et des pièces élastiques portées respectivement par l'une et l'autre des parties du plateau.

La figure 1 représente un plateau 1 formé de deux surfaces superposées 2 et 3, séparées par un interstice 4 dans lequel est insérée la feuille 5 portant les inscriptions requises.La partie 6 de la surface supérieure 2 du plateau 1 est transparente. On conçoit ainsi qu'après insertion de la feuille 5 dans l'interstice 4 les inscriptions Que celle-ci porte sont visibles à travers la partie 6 du plateau. Un moyen d'obturation de l'interstice 4, non représenté sur cette figure mais visible sur la figure 2, est prévu pour obturer l'interstice 4 et maintenir en place la feuille 5.

Dans chacune des faces 2 et 3 du plateau est pratiquée une découpe telle qu'en 7, permettant, après enlèvement du moyen d'obturation de l'interstice 4, d'extraire la feuille 5 du plateau.

Sur la figure 2 qui représente en coupe le plateau de

la figure 1, les parties visibles sur la dite figure 1 portent les mêmes références.

Sur cette figure 2, la référence 8 désigne le moyen d'obturation de l'interstice 4. Les sections transversales respectives du moyen d'obturation 8 en forme générale de baguette et de la partie correspondante des surfaces 2 et 3 affectent des formes complémentaires telles que trapézoïdales de telle sorte que la baguette 8 doive être insérée par un mouvement de coulissement longitudinal. En raison des profils complémentaires précités on comprend que la baguette 8 soit maintenue en place. En outre , un moyen de butée à une extrémité du logement ainsi constitué de la baguette 8 et un moyen léger de verrouillage à l'autre extrémité peuvent être prévus. Dans ces conditions toute extraction intempestive de la feuille 5 est interdite.

Sur la figure 3, le mode de réalisation des figures 1 et 2 est appliqué aux dossiers 9A et 9B de sièges d'un véhicule.

La référence 10 désigne le plateau prévu pour recevoir la feuille 5. Dans cette réalisation le plateau 10 est monté articulé sur le dossier 9A de la manière connue utilisée pour les tablettes abattantes classiques. Il peut ainsi être escamoté en pivotant pour occuper le logement 11. La référence 12 désigne le plateau ainsi escamoté dans le dossier 9B.

Sur la figure 4, le plateau 1 forme une seule pièce avec la partie inférieure 3, mais la partie 2 y est reliée par des moyens d'articulation tels que des charnières dont l'une 13 est visible. La partie 2 peut ainsi occuper par pivotement la position 14, dégageant alors l'interstice 4 qui constitue le logement de la feuille portant les inscriptions. La partie 2, une fois mise en place comme indiqué en traits pleins, est maintenue dans cette position

à l'aide d'une pièce compressible formant verrou. Dans cet exemple des joints étanches 16 sont prévus.
Des perforations dont l'une 17 est visible sont pratiquées pour permettre de pouvoir exercer sur la feuille 5 lorsqu'elle est insérée dans l'interstice 4 une poussée pour l'en extraire.

Dans l'exemple représenté figure 5, la partie transparente 2 est, de construction, indépendante du plateau. Elle en est rendue solidaire par des moyens tels que des clips 18. Des joints étanches 16 sont également prévus dans cette réalisation. On conçoit que l'accès à l'interstice 4 est rendu possible par l'enlèvement des moyens 18. Des perforations 17 sont également prévues dans ce mode de réalisation ainsi que dans le mode de réalisation représenté figure 6.

Sur cette dernière figure, comme dans l'exemple représenté figure 5, la partie 2 est, de construction, indépendante du plateau 1. Elle en est rendue solidaire par des moyens tels que des tétons 19 et des parties élastiques 20 respectivement portées par la partie 3 et par la partie 2. La mise en place et le maintien de la partie 2 après insertion de la feuille portant les inscriptions est obtenu en exerçant une pression sur cette partie.
Le démontage de la partie 2 et l'extraction de la feuille 5 sont obtenus comme précédemment en exerçant une poussée à travers les perforations 17.

Il est entendu que les différentes figures qui viennent d'être décrites ne constituent pas des exemples limitatifs: d'une part quant aux dimensions et proportions des éléments constitutifs, d'autre part quant aux modes de fixation et d'articulation représentés, auxquels pourront être substitués tous moyens connus procurant les mêmes effets.

2503 905

REVENDICATIONS

1. Plateau support d'insertions telles que publicitaires, caractérisé en ce qu'il est constitué par deux surfaces en regard dont l'une au moins est transparente, séparées par un interstice formant le logement d'une feuille en tout matériau approprié et portant les inscriptions requises, des moyens étant prévus pour assurer le maintien en place de la dite feuille aussi bien que l'enlèvement de cette dernière.

2. Plateau suivant la revendication 1, caractérisé en ce qu'il est pourvu de moyens d'articulation le reliant à une partie fixe telle que la face postérieure du dossier d'un siège de véhicule, afin de former une tablette abattante.

3. Plateau suivant la revendication 1, caractérisé en ce que les deux surfaces en regard sont fixes entre elles, une ouverture étant ménagée à l'une des extrémités de l'interstice de manière à pouvoir faire pénétrer aussi bien qu'enlever la feuille portant les inscriptions ; une baguette amovible étant prévue pour obturer la dite ouverture du dit interstice, aussi bien que pour assurer le maintien en place de la dite feuille après insertion.

4. Plateau suivant les revendications 1 et 3, caractérisé en ce que les sections transversales respectivement de la baguette et des parties correspondantes des surfaces en regard affectent des formes complémentaires telles que trapézoïdales, de manière que la dite baguette introduite par un mouvement de coulissement longitudinal soit maintenue en place.

5. Plateau suivant les revendications 1 et 3 , caractérisé en ce qu'au moins la partie de baguette pénétrant entre les parties correspondantes des surfaces en regard est en matériau élastique, de telle sorte que l'élasticité du dit matériau permette le maintien en place et l'enlèvement de la dite baguette.

6. Plateau suivant la revendication 1, caractérisé en ce qu'une découpe prévue pour l'insertion et l'enlèvement de la feuille portant les inscriptions est pratiquée dans les deux surfaces en regard à l'extrémité ouverte de l'interstice, les dites découpes étant elles-mêmes en regard , de manière à laisser à nu la partie correspondante de la dite feuille afin de faciliter l'enlèvement de cette dernière.

7. Plateau suivant la revendication 1, caractérisé en ce que les surfaces en regard sont reliées entre elles par des moyens d'articulation tels que des charnières, autorisant un mouvement relatif entre les dites surfaces, duquel résulte l'accès à l'interstice formant le logement de la feuille portant les inscriptions, aux fins de mise en place et d'enlèvement de la dite feuille.

8. Plateau suivant la revendication 1, caractérisé en ce que les surfaces en regard sont rendues solidaires par des moyens tels que des clips, permettant ainsi de dissocier les dites surfaces, afin de pouvoir accéder à l'interstice existant entre ces dernières, pour autoriser la mise en place a ssi bien que l'enlèvement de la feuille portant les inscriptions.

9. Plateau suivant la revendication 1, caractérisé en ce que les surfaces en regard sont dissociables et pourvues respectivement de tétons et de pièces élastiques

femelles prévues pour une interpénétration rendant les dites surfaces solidaires par rapprochement et séparées seulement par l'interstice constituant le logement de la feuille portant les inscriptions.

10. Plateau suivant les revendications 7, 8 et 9, caractérisé en ce qu'au moins une perforation est pratiquée dans la surface formant embase de l'ensemble, afin de permettre de pouvoir exercer une poussée sur la surface rendue mobile, de laquelle poussée résulte une dissociation des dites surfaces rendant ainsi accessible l'interstice constituant le logement de la feuille portant les inscriptions.

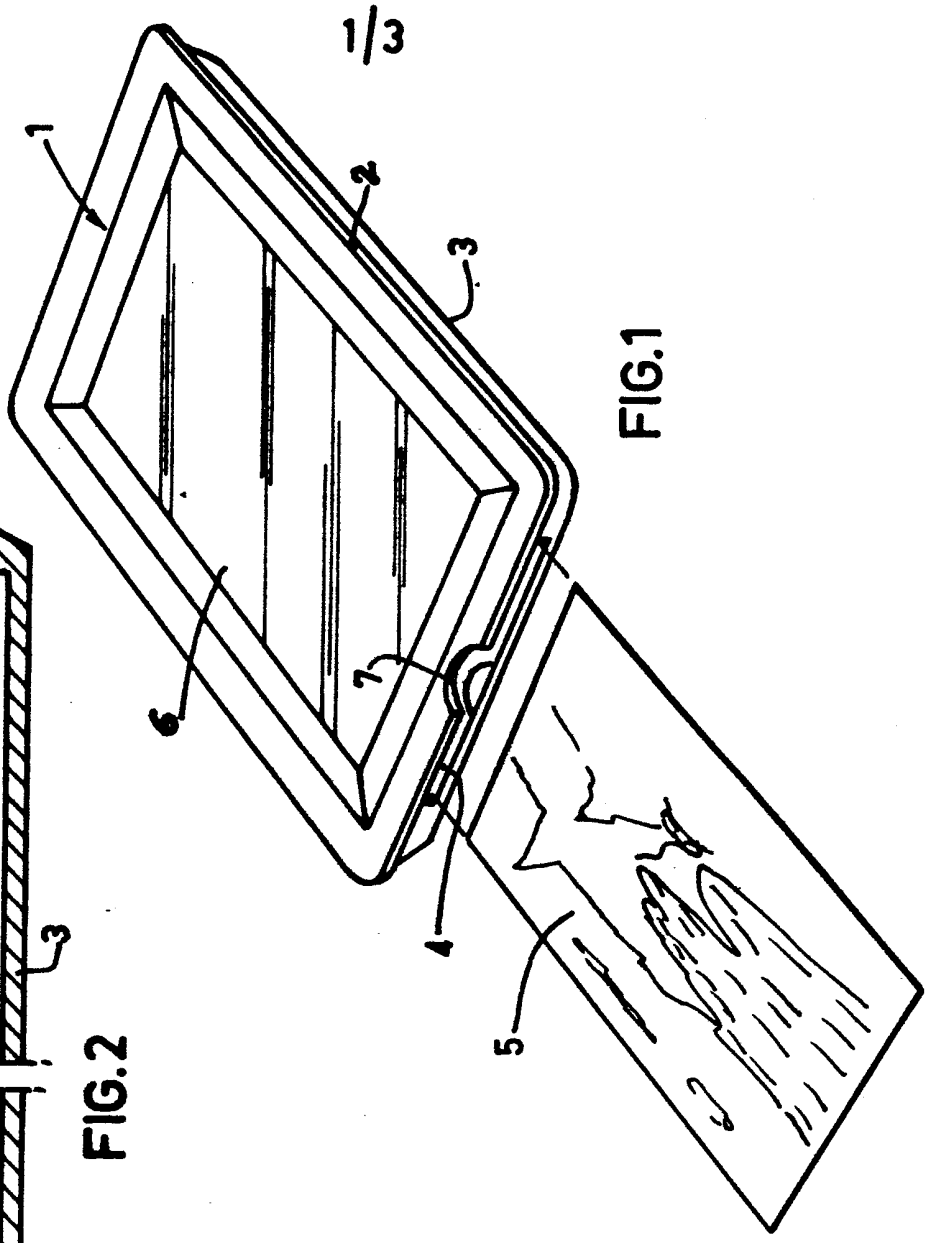

FIG.1

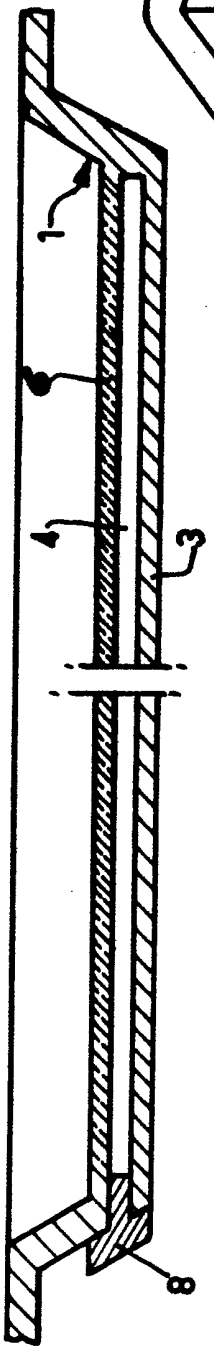

FIG.2

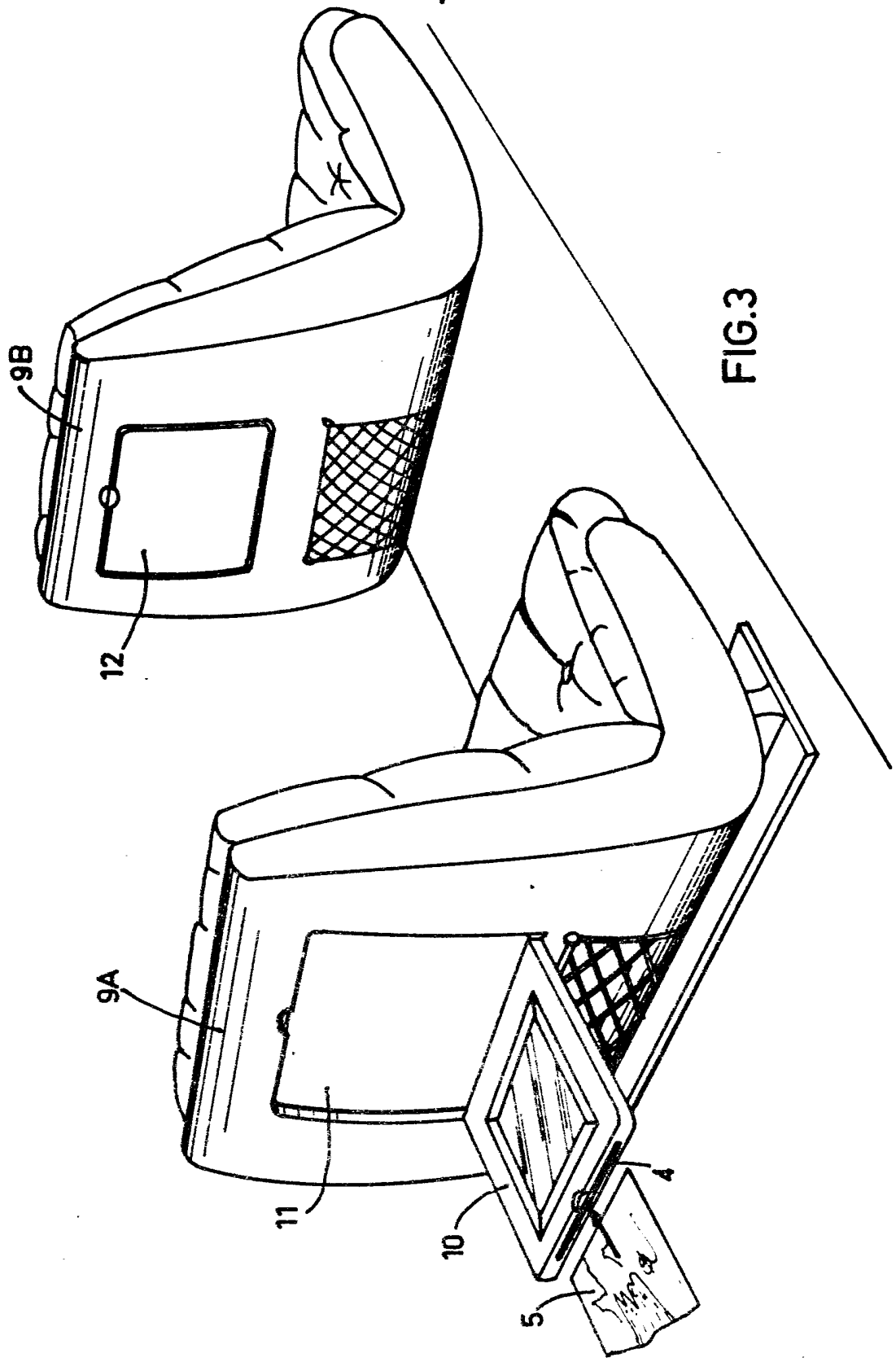

FIG.3

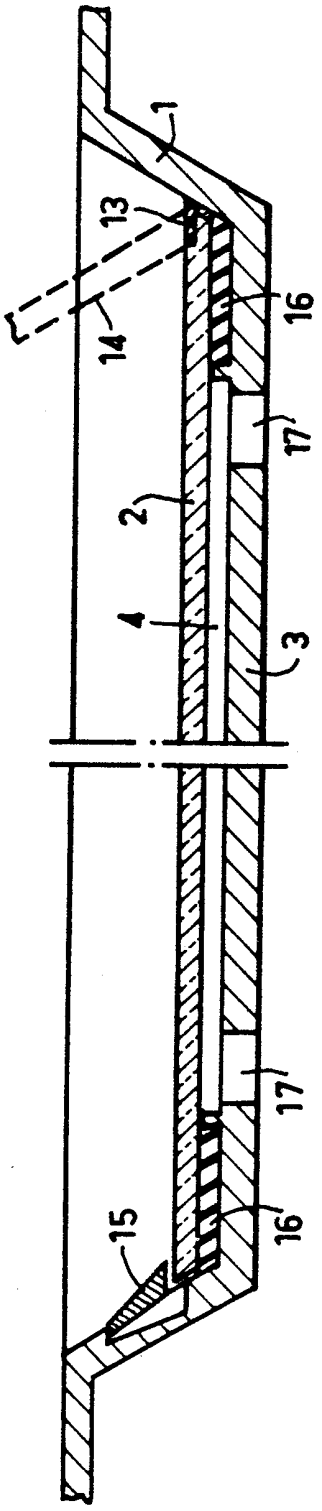

FIG.4

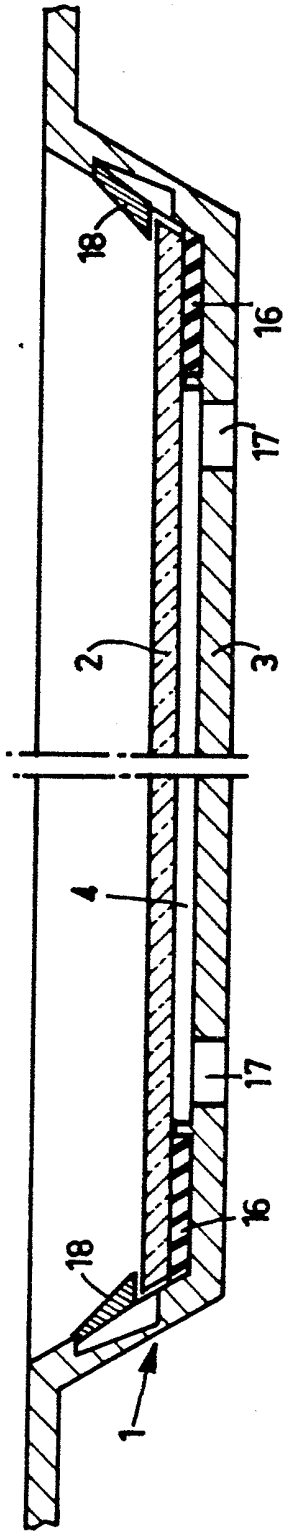

FIG.5

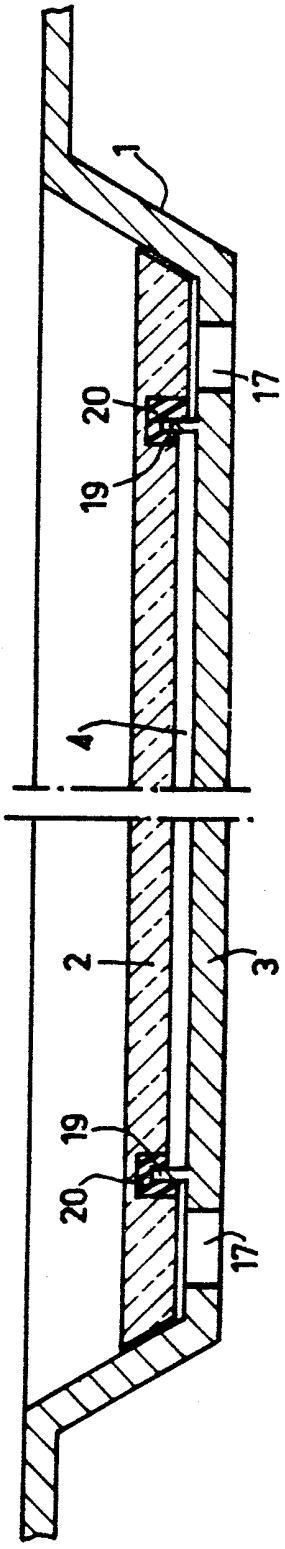

FIG.6