(19)中华人民共和国国家知识产权局

(12)实用新型专利

(10)授权公告号 CN 206339082 U
(45)授权公告日 2017.07.18

(21)申请号 201621431948.3

(22)申请日 2016.12.26

(73)专利权人 常熟市胜阳干燥剂贸易有限公司
地址 215500 江苏省苏州市常熟市辛庄镇杨园杨中村

(72)发明人 单杨

(74)专利代理机构 苏州广正知识产权代理有限公司 32234
代理人 于翠环

(51)Int.Cl.
F26B 25/00(2006.01)
F26B 5/16(2006.01)

(ESM)同样的发明创造已同日申请发明专利

权利要求书1页 说明书2页 附图1页

(54)实用新型名称

一种多层过滤用干燥机构

(57)摘要

本实用新型揭示了一种多层过滤用干燥机构，包裹干燥管道、干燥剂以及过滤筛网，所述干燥剂设置于过滤筛网内，所述过滤筛网设置有多个并依次间隔分布设置于所述干燥管道内，所述过滤筛网包括第一干燥滤网、第二干燥筛网以及第三干燥筛网，所述第一干燥滤网、第二干燥筛网以及第三干燥筛网下方的干燥管道下端还设置有收集槽。本实用新型结构简单，使用方便，可通过多层滤网干燥过滤，保证过滤品质良好。

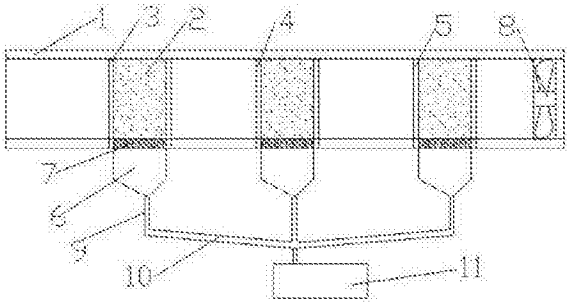

CN 206339082 U

1.一种多层过滤用干燥机构，包裹干燥管道、干燥剂以及过滤筛网，所述干燥剂设置于过滤筛网内，其特征在于：所述过滤筛网设置有多个并依次间隔分布设置于所述干燥管道内，所述过滤筛网包括第一干燥滤网、第二干燥筛网以及第三干燥筛网，所述第一干燥滤网、第二干燥筛网以及第三干燥筛网下方的干燥管道下端还设置有收集槽。

2.根据权利要求1所述的多层过滤用干燥机构，其特征在于：所述收集槽上方的干燥管道上设置有蜂窝孔状结构。

3.根据权利要求1所述的多层过滤用干燥机构，其特征在于：所述第三干燥筛网一侧的干燥管道上还设置有风机。

4.根据权利要求1所述的多层过滤用干燥机构，其特征在于：所述收集槽底部呈锥形结构设置。

5.根据权利要求4所述的多层过滤用干燥机构，其特征在于：所述收集槽在锥形结构底部设置有引流管。

6.根据权利要求5所述的多层过滤用干燥机构，其特征在于：所述引流管通过集流管接入收集箱内。

一种多层过滤用干燥机构

技术领域

[0001] 本实用新型涉及一种多层过滤用干燥机构。

背景技术

[0002] 干燥剂是指能除去潮湿物质中部分水份的物质。干燥剂适用于防止仪器，仪表，电器设备，药品，食品，纺织品及其他各种包装物品受潮，在海运途中干燥剂也有广泛的应用，因为货物在运输过程中常因温度大而受潮变质，用干燥剂可有效的去湿防潮，使货物的质量得到保障。现有技术中为了将需要干燥的气体通过各个组合设备连接在一起才能完成，而众多设备的连接密封效果欠佳，而且干燥回收较为不便，使用效果欠佳。

实用新型内容

[0003] 本实用新型的目的在于提供一种结构简单，使用方便，可通过多层滤网干燥过滤，保证过滤品质良好的多层过滤用干燥机构。

[0004] 本实用新型的技术方案是，一种多层过滤用干燥机构，包裹干燥管道、干燥剂以及过滤筛网，所述干燥剂设置于过滤筛网内，所述过滤筛网设置有多个并依次间隔分布设置于所述干燥管道内，所述过滤筛网包括第一干燥滤网、第二干燥筛网以及第三干燥筛网，所述第一干燥滤网、第二干燥筛网以及第三干燥筛网下方的干燥管道下端还设置有收集槽。

[0005] 在本实用新型一个较佳实施例中，所述收集槽上方的干燥管道上设置有蜂窝孔状结构。

[0006] 在本实用新型一个较佳实施例中，所述第三干燥筛网一侧的干燥管道上还设置有风机。

[0007] 在本实用新型一个较佳实施例中，所述收集槽底部呈锥形结构设置。

[0008] 在本实用新型一个较佳实施例中，所述收集槽在锥形结构底部设置有引流管。

[0009] 在本实用新型一个较佳实施例中，所述引流管通过集流管接入收集箱内。

[0010] 本实用新型所述为一种多层过滤用干燥机构，本实用新型结构简单，使用方便，可通过多层滤网干燥过滤，保证过滤品质良好。

附图说明

[0011] 图1为本实用新型多层过滤用干燥机构一较佳实施例中的结构示意图。

具体实施方式

[0012] 下面对本实用新型的较佳实施例进行详细阐述，以使本实用新型的优点和特征能更易于被本领域技术人员理解，从而对本实用新型的保护范围做出更为清楚明确的界定。

[0013] 本实用新型所述为一种多层过滤用干燥机构，如图1所示，包裹干燥管道1、干燥剂2以及过滤筛网，所述干燥剂2设置于过滤筛网内，所述过滤筛网设置有多个并依次间隔分布设置于所述干燥管道1内，所述过滤筛网包括第一干燥滤网3、第二干燥筛网4以及第三干

燥筛网5，所述第一干燥滤网3、第二干燥筛网4以及第三干燥筛网5下方的干燥管道1下端还设置有收集槽6。

[0014] 所述收集槽6上方的干燥管道1上设置有蜂窝孔状结构7。

[0015] 所述第三干燥筛网5一侧的干燥管道1上还设置有风机8。

[0016] 所述收集槽6底部呈锥形结构设置。

[0017] 所述收集槽6在锥形结构底部设置有引流管9。

[0018] 所述引流管9通过集流管10接入收集箱11内。

[0019] 本实用新型所述为一种多层过滤用干燥机构，本实用新型结构简单，使用方便，可通过多层滤网干燥过滤，保证过滤品质良好。

[0020] 以上所述仅为本实用新型的具体实施方式，但本实用新型的保护范围并不局限于此，任何熟悉本领域的技术人员在本实用新型所揭露的技术范围内，可不经过创造性劳动想到的变化或替换，都应涵盖在本实用新型的保护范围之内。因此，本实用新型的保护范围应该以权利要求书所限定的保护范围为准。

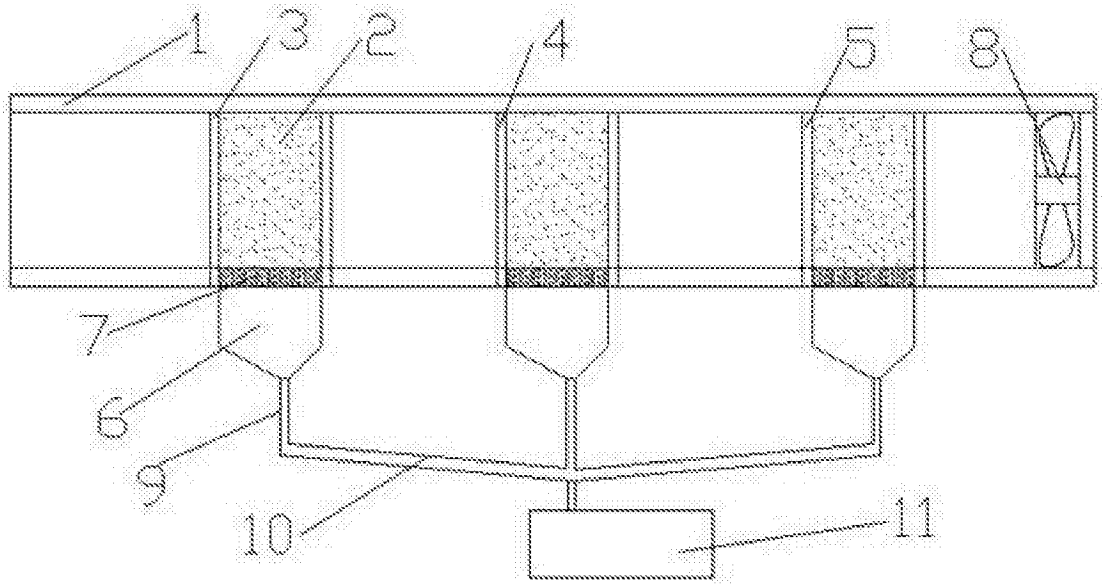

图1