(19)中华人民共和国国家知识产权局

(12)实用新型专利

(10)授权公告号 CN 202147410 U
(45)授权公告日 2012.02.22

(21)申请号 201120150372.4

(22)申请日 2011.05.12

(73)专利权人 范建环
地址 523820 广东省东莞市大岭山杨屋第二工业区建华大厦

(72)发明人 范建环

(51)Int.Cl.
B30B 1/00(2006.01)

权利要求书 1 页 说明书 1 页 附图 1 页

(54)实用新型名称

一种高速冲床

(57)摘要

本实用新型公开了一种高速冲床，包括设于基座上的工作台以及位于工作台上的机架，机架上设有上模座，工作台上设有位于上模座下方的下模座，所述的上模座上连接有冲击头，冲击头上连接有直线电机，冲床工作时上模座由直线电机驱动，具有伺服平稳、冲压力大和响应灵敏的特点，上模座上固定有滑轨座，机架上设有滑轨座适配的滑轨，能提高冲压精度，减少部件的磨损。

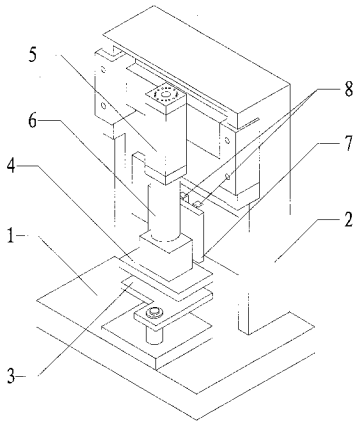

CN 202147410 U

1. 一种高速冲床，包括设于基座上的工作台 (1) 以及位于工作台 (1) 上的机架 (2)，机架 (2) 上设有上模座 (4)，工作台 (1) 上设有位于上模座 (4) 下方的下模座 (3)，其特征在于：所述的上模座 (4) 上连接有冲击头 (6)，冲击头 (6) 上连接有直线电机 (5)，上模座 (4) 上固定有滑轨座 (7)，机架 (2) 上设有滑轨座 (7) 适配的滑轨 (8)。

一种高速冲床

技术领域

[0001] 本实用新型属于机械加工设备领域，尤其涉及一种高速冲床。

背景技术

[0002] 目前在机械加工领域，常见的高速冲床主要由基座以及设置在基座内的工作台和机架组成，机架上设有飞轮，机架顶部设有控制箱，飞轮轴上连接有上模座，工作台上设有位于上模座下方的下模座。这种冲床主要通过飞轮驱动上模座沿垂直方向上下运动而完成冲压工作，飞轮由电机驱动，电能转换为冲压力的过程中能量损耗较大，致使冲压力有限，并且加工精度较低。

实用新型内容

[0003] 本实用新型的目的就是提供一种冲压力大、精度高的高速冲床。

[0004] 本实用新型解决其技术问题所采用的技术方案是：一种高速冲床，包括设于基座上的工作台以及位于工作台上的机架，机架上设有上模座，工作台上设有位于上模座下方的下模座，所述的上模座上连接有冲击头，冲击头上连接有直线电机，上模座上固定有滑轨座，机架上设有滑轨座适配的滑轨。

[0005] 本实用新型的有益效果是：冲床工作时上模座由直线电机驱动，具有伺服平稳、冲压力大和响应灵敏的特点，上模座上和机架之间的滑轨能提高冲压精度，减少部件的磨损。

附图说明

[0006] 图 1 是本实用新型的结构示意图。

具体实施方式

[0007] 下面结合附图对本实用新型作进一步详细说明。

[0008] 参照图 1 所示，本实用新型公开了一种高速冲床，包括设于基座上的工作台 1 以及位于工作台 1 上的机架 2，机架 2 上设有上模座 4，工作台 1 上设有位于上模座 4 下方的下模座 3，所述的上模座 4 上连接有冲击头 6，冲击头 6 上连接有直线电机 5，冲床工作时上模座 4 由直线电机 5 驱动，具有伺服平稳、冲压力大和响应灵敏的特点，上模座 4 上固定有滑轨座 7，机架 2 上设有滑轨座 7 适配的滑轨 8，能提高冲压精度，减少部件的磨损。

[0009] 上述实施例仅例示性说明本实用新型的原理及其功效，以及部分运用的实施例，对于本领域的普通技术人员来说，在不脱离本实用新型创造构思的前提下，还可以做出若干变形和改进，这些都属于本实用新型的保护范围。

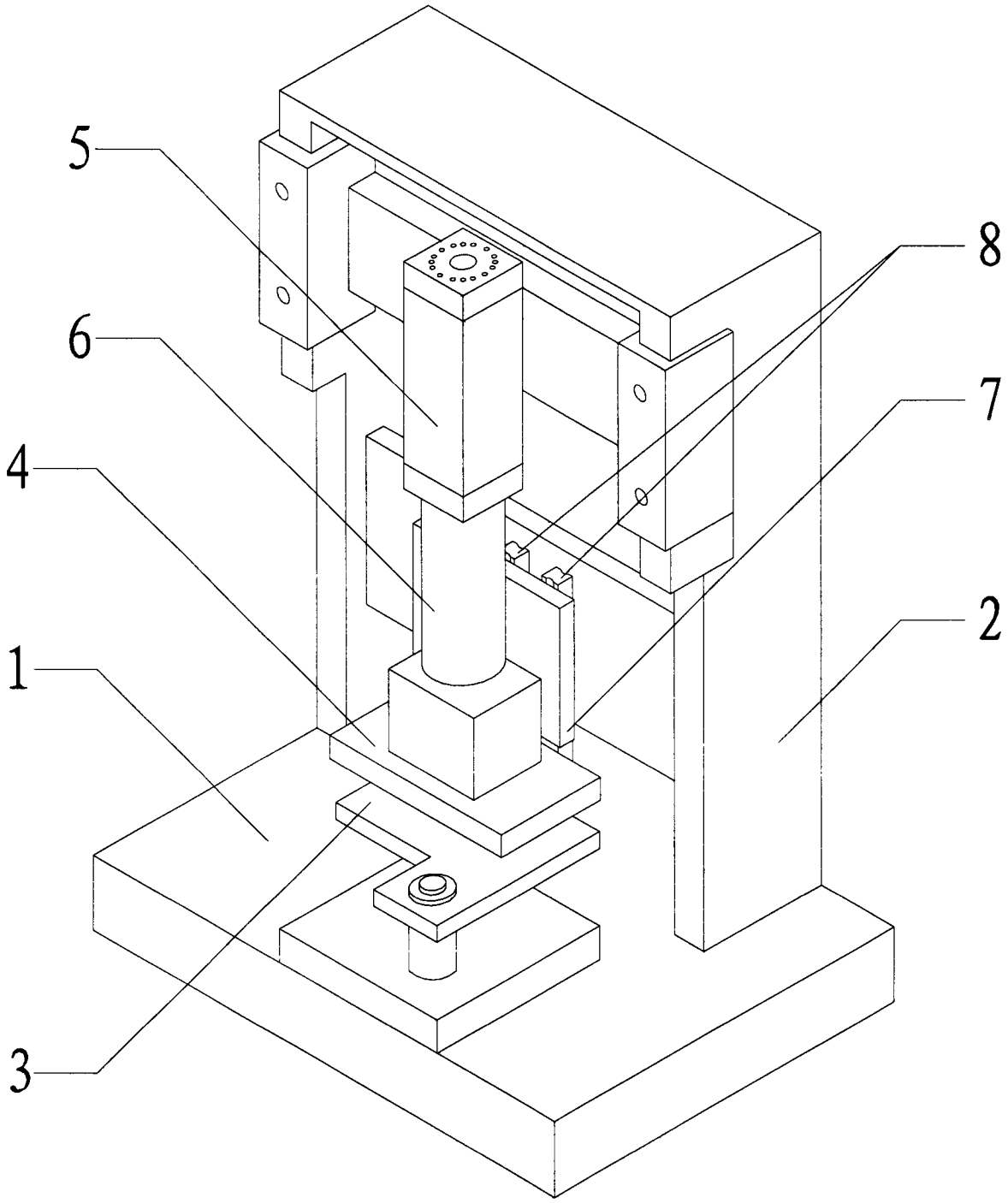

图 1