(19)中华人民共和国国家知识产权局

(12)实用新型专利

(10)授权公告号 CN 202234660 U
(45)授权公告日 2012.05.30

(21)申请号 201120289806.9

(22)申请日 2011.08.02

(73)专利权人 秦川
地址 401520 重庆市合川市大南街

(72)发明人 秦川

(51)Int.Cl.
A47G 29/087(2006.01)
B42D 17/00(2006.01)

权利要求书 1 页 说明书 1 页 附图 1 页

(54)实用新型名称

新型粘钩

(57)摘要

本实用新型公开了一种新型粘钩，包括粘板、座体和挂钩，所述挂钩由钩柄和钩柄一端的钩体组成，所述钩柄与座体通过一铆钉旋转连接，在钩柄的另一端还固定连接有一夹子。本实用新型不仅能够悬挂物体，在需要夹持文件等物体时，将钩柄旋转过来，通过钩柄另一端的夹子就能将该物体夹住，结构简单、实用。

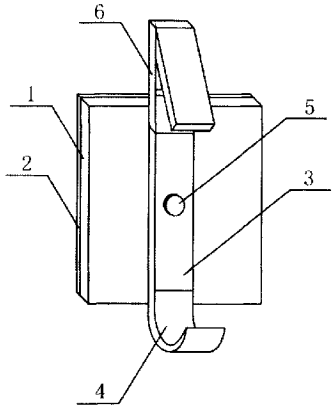

CN 202234660 U

1. 一种新型粘钩，包括粘板、座体和挂钩，所述挂钩由钩柄和钩柄一端的钩体组成，其特征在于：所述钩柄与座体通过一铆钉旋转连接，在钩柄的另一端还固定连接有一夹子。

新型粘钩

技术领域

[0001] 本实用新型涉及一种粘钩，尤其涉及一种新型粘钩。

背景技术

[0002] 目前人们所使用的粘钩都只能用于悬挂有提手的物体，功能单一，尤其当人们需要将一些文件等没有提手的物体悬挂在墙上时，非常不方便。

实用新型内容

[0003] 本实用新型的目的就在于提供一种解决上述问题，既能悬挂物体有能夹持文件等物体的新型粘钩。

[0004] 为了实现上述目的，本实用新型采用的技术方案是这样的：一种新型粘钩，包括粘板、座体和挂钩，所述挂钩由钩柄和钩柄一端的钩体组成，所述钩柄与座体通过一铆钉旋转连接，在钩柄的另一端还固定连接有一夹子。

[0005] 与现有技术相比，本实用新型的优点在于：不仅能够悬挂物体，在需要夹持文件等物体时，将钩柄旋转过来，通过钩柄另一端的夹子就能将该物体夹住，结构简单、实用。

附图说明

[0006] 图 1 为本实用新型的结构示意图。

具体实施方式

[0007] 下面将结合附图对本实用新型作进一步说明。

[0008] 实施例：参见图 1，本实用新型包括粘板 2、座体 1 和挂钩，所述挂钩由钩柄 3 和钩柄 3 一端的钩体 4 组成，所述钩柄 3 与座体 1 通过一铆钉 5 旋转连接，在钩柄 3 的另一端还设有一夹子 6，所述夹子 6 的其中一夹片的握持段末端与钩柄 3 固定连接，另一夹片与钩体 4 位于钩柄 3 的同一侧，这样不仅能够悬挂物体，在需要夹持文件等物体时，将钩柄 3 旋转过来，通过钩柄 3 另一端的夹子 6 就能将该物体夹住，结构简单、实用。

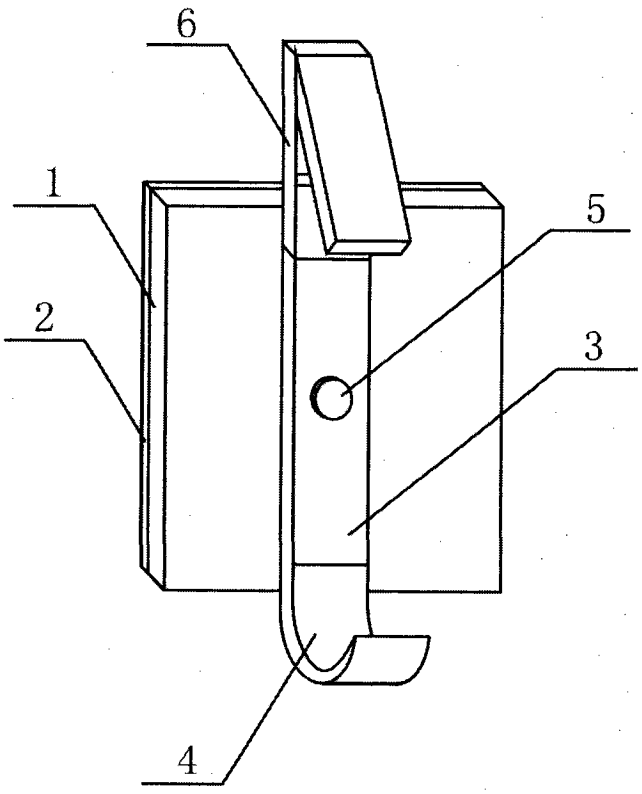

图 1