(19)国家知识产权局

(12)实用新型专利

(10)授权公告号 CN 219500633 U
(45)授权公告日 2023.08.11

(21)申请号 202222878038.1

(22)申请日 2022.10.31

(73)专利权人 安徽亿家馨金属制品有限公司
地址 237000 安徽省六安市金安区双河镇工业集中区

(72)发明人 张刚

(74)专利代理机构 六安市新图匠心专利代理事务所(普通合伙) 34139
专利代理师 武光勇

(51)Int.Cl.
A47B 31/00(2006.01)
A47B 9/00(2006.01)
A47B 88/40(2017.01)
A47B 95/04(2006.01)

权利要求书1页 说明书3页 附图4页

(54)实用新型名称

一种可调节高度的仿藤茶几

(57)摘要

本实用新型公开了一种可调节高度的仿藤茶几,包括茶几主体和升降部,所述升降部包括:底板:其一体成型于茶几主体两侧内壁;侧板:其活动连接于底板一侧外壁;支架:其一体成型于侧板底部内壁,且支架内壁活动连接有抵触板;卡槽:其开设于茶几主体顶部内壁,所述侧板表面开设有通孔,通孔活动连接有抽屉。本实用新型通过将侧板沿着底板进行转动,从而使得侧板相对于茶几主体张开,通过将抵触板沿着支架进行旋转,将其卡入到卡槽内壁,从而可以对侧板相对于茶几主体之间的位置进行限定,通过设置有防磨条可以在侧板和地面之间接触后,可以对侧板进行有效地保护,通过设置有抽屉可以对杂物进行存放,从而可以提高茶几的收纳能力。

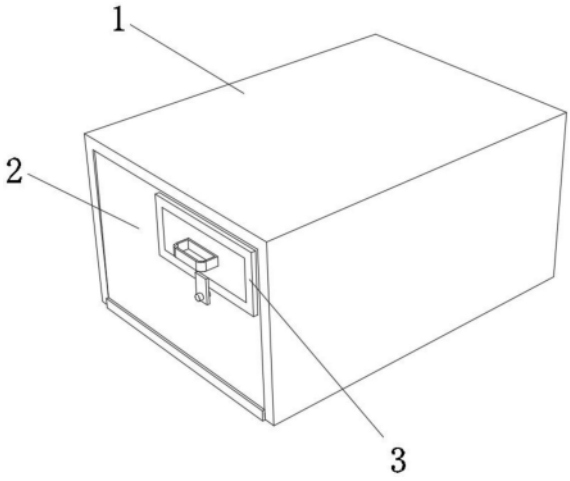

CN 219500633 U

1.一种可调节高度的仿藤茶几,包括茶几主体(1)和升降部,其特征在于,所述升降部包括:

底板(13):其一体成型于茶几主体(1)两侧内壁;

侧板(2):其活动连接于底板(13)一侧外壁;

支架(12):其一体成型于侧板(2)底部内壁,且支架(12)内壁活动连接有抵触板(7);

卡槽(8):其开设于茶几主体(1)顶部内壁。

2.根据权利要求1所述的一种可调节高度的仿藤茶几,其特征在于,所述侧板(2)表面开设有通孔,通孔活动连接有抽屉(5)。

3.根据权利要求2所述的一种可调节高度的仿藤茶几,其特征在于,所述侧板(2)一侧外壁通过销固定有转杆(10),所述转杆(10)圆周外壁活动连接有调节板(9)。

4.根据权利要求3所述的一种可调节高度的仿藤茶几,其特征在于,所述抽屉(5)一侧外壁一体成型有把手(6)。

5.根据权利要求4所述的一种可调节高度的仿藤茶几,其特征在于,所述抽屉(5)内壁一体成型有隔板(4)。

6.根据权利要求5所述的一种可调节高度的仿藤茶几,其特征在于,所述侧板(2)底部拐角处粘接有防磨条(11)。

7.根据权利要求6所述的一种可调节高度的仿藤茶几,其特征在于,所述抽屉(5)一侧外壁一体成型有限位板(3)。

8.根据权利要求7所述的一种可调节高度的仿藤茶几,其特征在于,所述防磨条(11)为L形结构。

一种可调节高度的仿藤茶几

技术领域

[0001] 本实用新型涉及茶几技术领域，尤其涉及一种可调节高度的仿藤茶几。

背景技术

[0002] 在现有技术中，在家居生活中，茶几是必不可少的一种家具，其通常配合沙发进行使用，可以对茶杯、零食等物品进行放置，同时也起到装饰的作用，茶几从材质上可以分为铁艺、玻璃和仿藤等，其中仿藤茶几具有健康环保、自然清新、方便清洁的特点，因此越来越受到人们的欢迎；

[0003] 现有的仿藤茶几，在高度上无法进行调节，因此当使用者的身高较高时，茶几高度过低，使得使用者在对茶几上的物品进行取放存在不变，长期使用使得腰部出现不适，从而会使得茶几的使用缺乏人性化，因此需要设计一种仿藤茶几，可以根据使用者的身高，对仿藤茶几的高度进行灵活调节，使得茶几的高度可以适用于不同身高的使用者。

实用新型内容

[0004] 本实用新型的目的是为了解决现有技术中存在的缺点，而提出的一种可调节高度的仿藤茶几。

[0005] 为了实现上述目的，本实用新型采用了如下技术方案：

[0006] 一种可调节高度的仿藤茶几，包括茶几主体和升降部，其特征在于，所述升降部包括：

[0007] 底板：其一体成型于茶几主体两侧内壁；

[0008] 侧板：其活动连接于底板一侧外壁；

[0009] 支架：其一体成型于侧板底部内壁，且支架内壁活动连接有抵触板；

[0010] 卡槽：其开设于茶几主体顶部内壁。

[0011] 作为本实用新型再进一步的方案：所述侧板表面开设有通孔，通孔活动连接有抽屉。

[0012] 作为本实用新型再进一步的方案：所述侧板一侧外壁通过销固定有转杆，所述转杆圆周外壁活动连接有调节板。

[0013] 作为本实用新型再进一步的方案：所述抽屉一侧外壁一体成型有把手。

[0014] 作为本实用新型再进一步的方案：所述抽屉内壁一体成型有隔板。

[0015] 作为本实用新型再进一步的方案：所述侧板底部拐角处粘接有防磨条。

[0016] 作为本实用新型再进一步的方案：所述抽屉一侧外壁一体成型有限位板。

[0017] 作为本实用新型再进一步的方案：所述防磨条为L形结构。

[0018] 与现有技术相比，本实用新型提供了一种可调节高度的仿藤茶几，具备以下有益效果：

[0019] 1.当需要对茶几进行高度调节时，通过将侧板沿着底板进行转动，从而使得侧板相对于茶几主体张开，通过将抵触板沿着支架进行旋转，将其卡入到卡槽内壁，从而可以对

侧板相对于茶几主体之间的位置进行限定。

[0020] 2.通过设置有防磨条可以在侧板和地面之间接触后,可以对侧板进行有效地保护。

[0021] 3.通过设置有抽屉可以对杂物进行存放,从而可以提高茶几的收纳能力。

[0022] 该装置中未涉及部分均与现有技术相同或可采用现有技术加以实现。

附图说明

[0023] 图1为本实用新型提出的一种可调节高度的仿藤茶几的整体结构示意图;

[0024] 图2为本实用新型提出的一种可调节高度的仿藤茶几的升高状态结构示意图;

[0025] 图3为本实用新型提出的一种可调节高度的仿藤茶几的侧方向结构示意图;

[0026] 图4为本实用新型提出的一种可调节高度的仿藤茶几的局部结构示意图。

[0027] 图中:1-茶几主体、2-侧板、3-限位板、4-隔板、5-抽屉、6-把手、7-抵触板、8-卡槽、9-调节板、10-转杆、11-防磨条、12-支架、13-底板。

具体实施方式

[0028] 下面将结合本实用新型实施例中的附图,对本实用新型实施例中的技术方案进行清楚、完整地描述,显然,所描述的实施例仅仅是本实用新型一部分实施例,而不是全部的实施例。

[0029] 在本实用新型的描述中,需要理解的是,术语“上”、“下”、“前”、“后”、“左”、“右”、“顶”、“底”、“内”、“外”等指示的方位或位置关系为基于附图所示的方位或位置关系,仅是为了便于描述本实用新型和简化描述,而不是指示或暗示所指的装置或元件必须具有特定的方位、以特定的方位构造和操作,因此不能理解为对本实用新型的限制。

[0030] 实施例1:

[0031] 一种可调节高度的仿藤茶几,为了便于对茶几的高度进行调节,如图1-4所示,包括茶几主体1和升降部,所述升降部包括:

[0032] 底板13:其一体成型于茶几主体1两侧内壁;

[0033] 侧板2:其转动连接于底板13一侧外壁;

[0034] 支架12:其一体成型于侧板2底部内壁,且支架12内壁转动连接有抵触板7;

[0035] 卡槽8:其开设于茶几主体1顶部内壁;

[0036] 利用侧板2可以在不需要对茶几进行升降时,可以利用其底部和底板13对茶几主体1进行支撑,所述茶几主体1和侧板2均为仿藤材质,当需要对茶几进行高度调节时,通过将侧板2沿着底板13进行转动,从而使得侧板2相对于茶几主体1张开,通过将抵触板7沿着支架12进行旋转,将其卡入到卡槽8内壁,从而可以对侧板2相对于茶几主体1之间的位置进行限定,通过设置有多个卡槽8可以对茶几主体1相对于地面进行高度调节。

[0037] 优选地,所述侧板2底部拐角处粘接有防磨条11,且防磨条11为L形结构;

[0038] 通过设置有防磨条11可以在侧板2和地面之间接触后,可以对侧板2进行有效地保护。

[0039] 工作原理:正常使用时,将侧板2底部放平,可以利用茶几主体1上表面进行各种物品的放置,当需要对茶几的高度进行调节时,首先将茶几主体1提起,将侧板2沿着底板13进

行旋转，接着将抵触板7沿着支架12进行转动，将抵触板7顶部卡入到卡槽8内，利用卡槽8对抵触板7进行限位，使得侧板2通过防磨条11对茶几主体1进行支撑，从而对茶几主体1上表面的高度进行调节。

[0040] 实施例2：

[0041] 一种可调节高度的仿藤茶几，如图1-4所示，为了提高茶几的收纳功能；本实施例在实施例1的基础上作出以下补充：所述侧板2表面开设有通孔，通孔滑动连接有抽屉5，所述抽屉5一侧外壁一体成型有限位板3；

[0042] 通过设置有抽屉5可以对杂物进行存放，从而可以提高茶几的收纳能力。

[0043] 优选地，所述侧板2一侧外壁通过销固定有转杆10，所述转杆10圆周外壁转动连接有调节板9；

[0044] 通过设置有调节板9可以在抽屉5倾斜时，可以对限位板3表面进行限位，从而可以避免抽屉5从通孔内滑脱。

[0045] 优选地，所述抽屉5一侧外壁一体成型有把手6；

[0046] 通过设置有把手6便于对抽屉5进行抽拉。

[0047] 优选地，所述抽屉5内壁一体成型有隔板4；

[0048] 通过设置有隔板4可以对抽屉5内部进行分隔。

[0049] 本实施例：在使用的过程中，利用抽屉5可以对杂物进行放置，利用隔板4可以对抽屉5内的空间进行分隔开，从而便于对不同类型的杂物进行分类和归纳，通过旋转调节板9可以在抽屉5倾斜时，可以对限位板3表面进行抵触，从而避免抽屉5滑落，利用把手6便于对抽屉5进行抽拉。

[0050] 以上所述，仅为本实用新型较佳的具体实施方式，但本实用新型的保护范围并不局限于此，任何熟悉本技术领域的技术人员在本实用新型揭露的技术范围内，根据本实用新型的技术方案及其实用新型构思加以等同替换或改变，都应涵盖在本实用新型的保护范围之内。

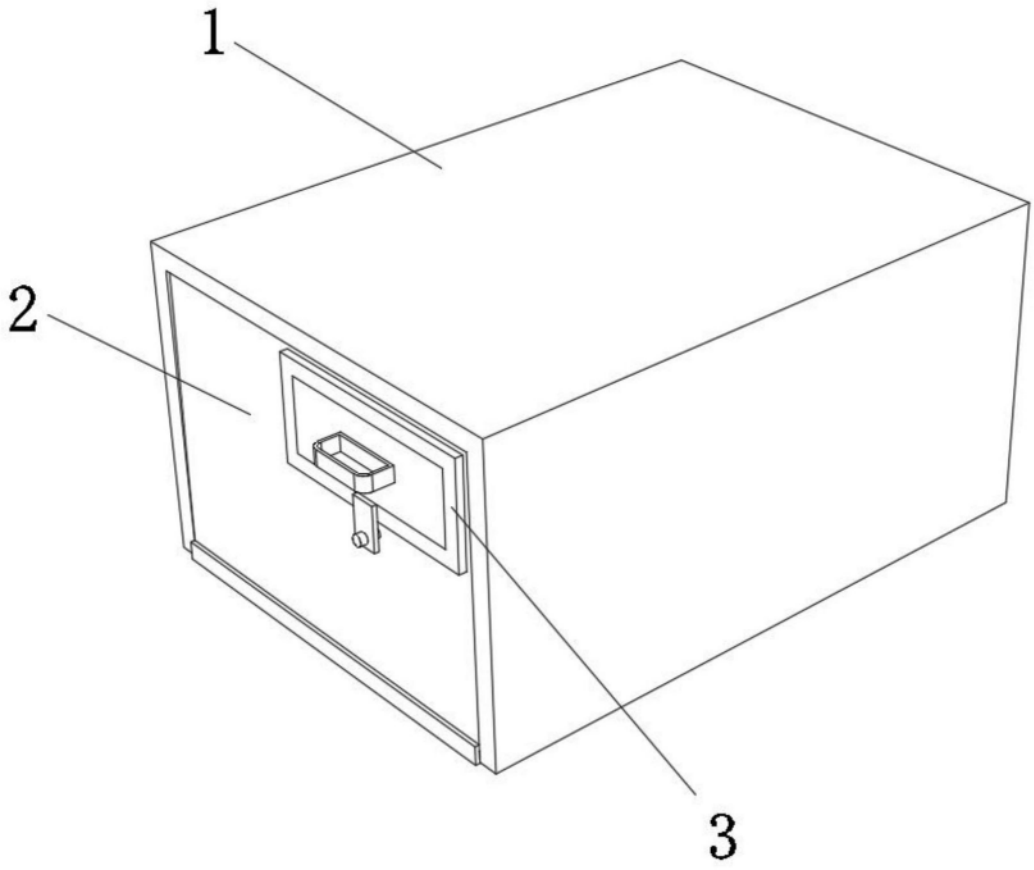

图1

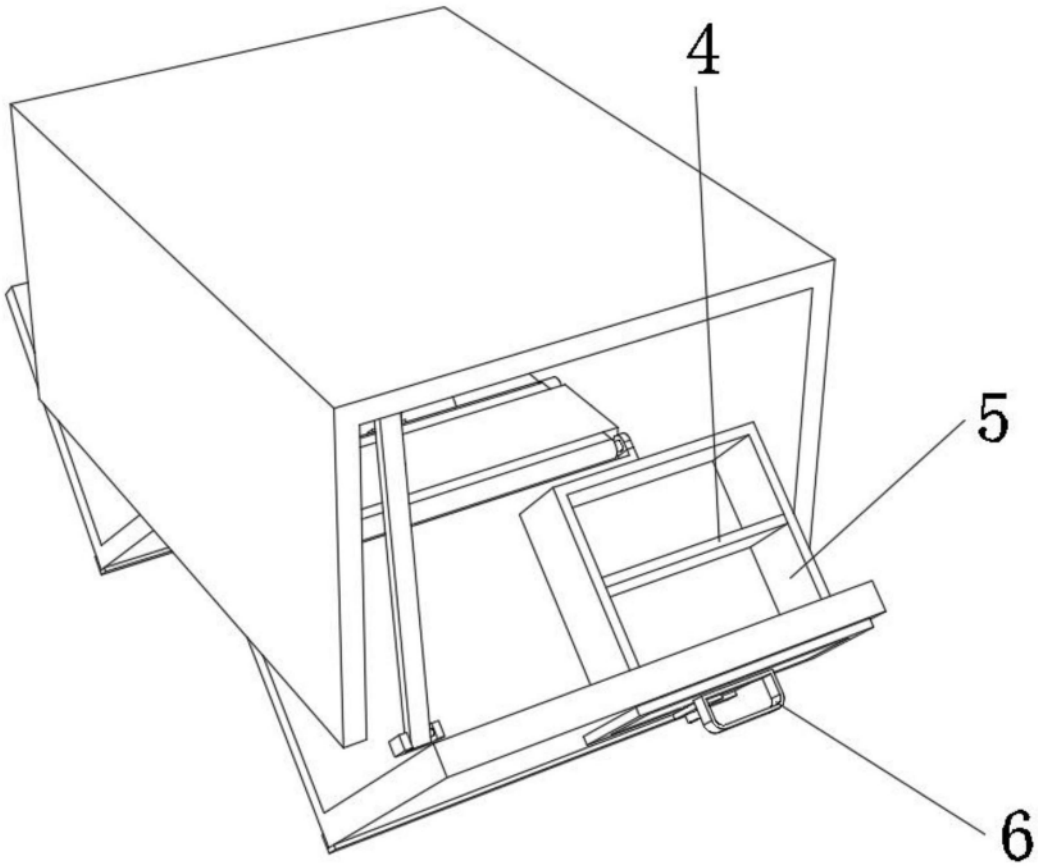

图2

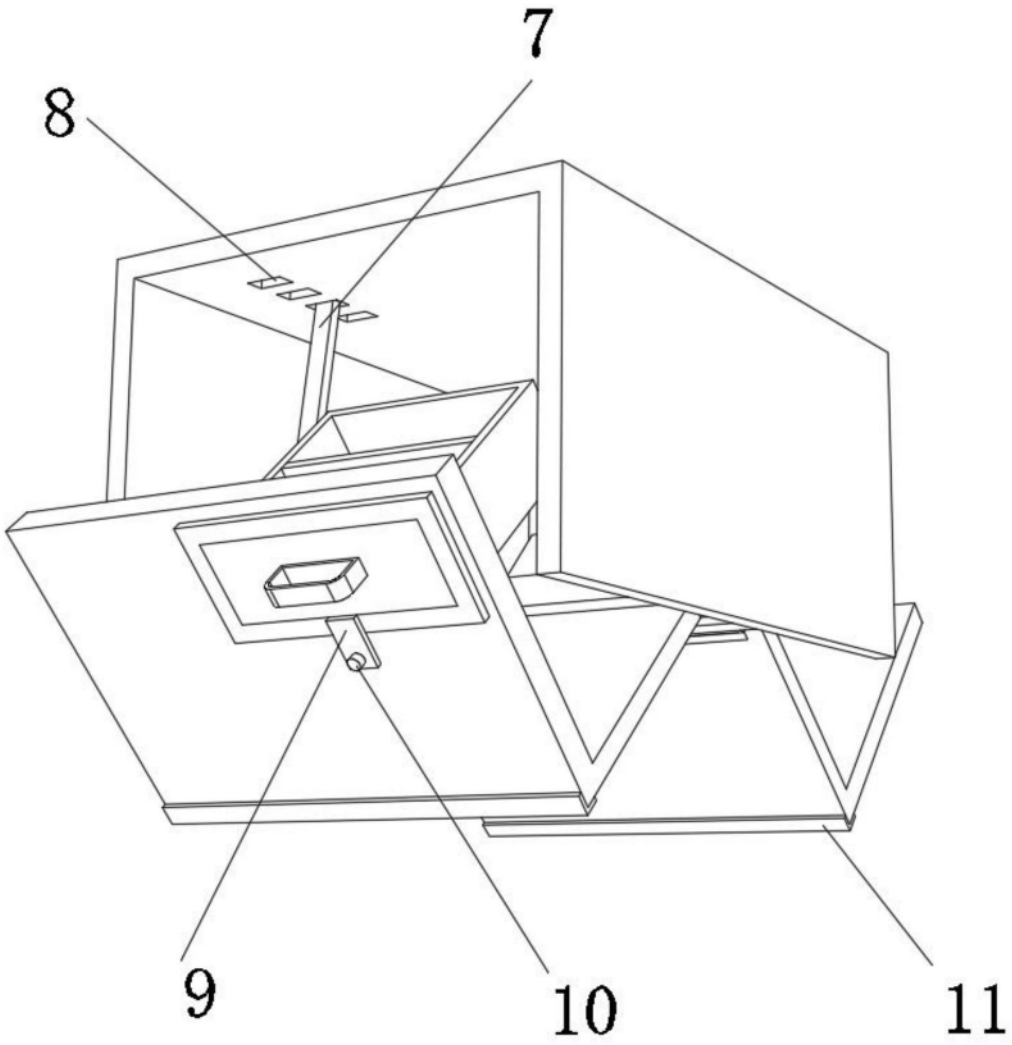

图3

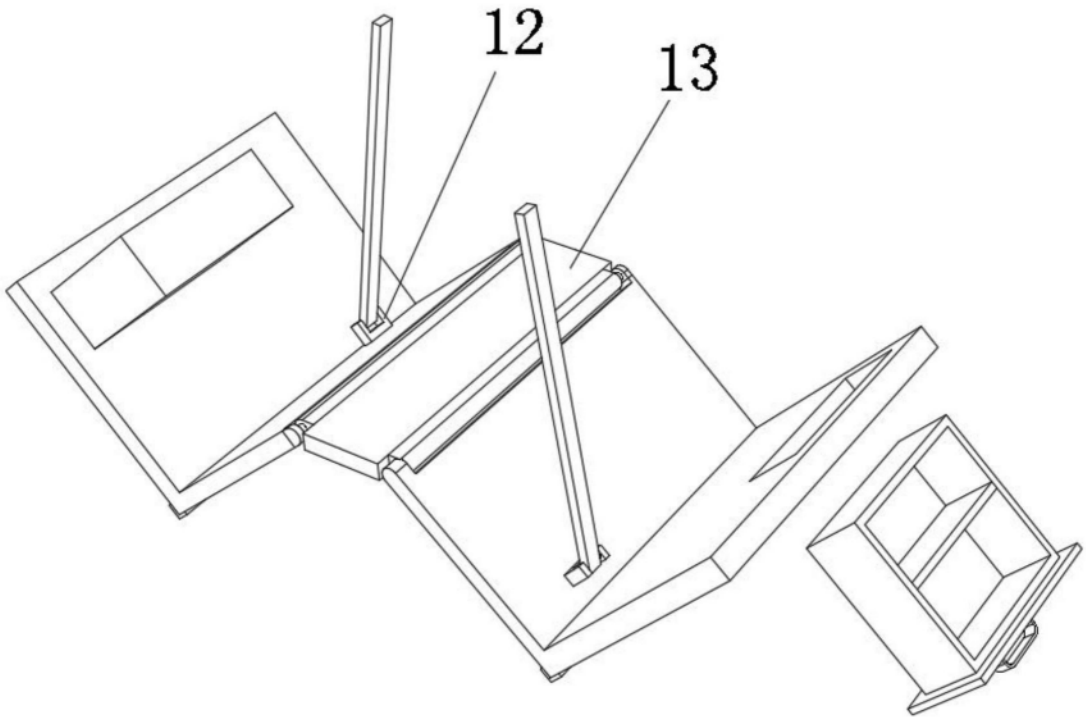

图4