(19)中华人民共和国国家知识产权局

(12)实用新型专利

(10)授权公告号 CN 206702295 U
(45)授权公告日 2017.12.05

(21)申请号 201621295720.6

(22)申请日 2016.11.30

(73)专利权人 盐城市华森机械有限公司
地址 224043 江苏省盐城市盐都区冈中振冈工业园区

(72)发明人 韦杰

(74)专利代理机构 南京众联专利代理有限公司 32206
代理人 周蔚然

(51)Int.Cl.
B23D 15/08(2006.01)
B23D 33/02(2006.01)
B23D 33/10(2006.01)

权利要求书1页 说明书2页 附图1页

(54)实用新型名称

一种剪板机

(57)摘要

本实用新型公开了一种剪板机，包括机架和刀片，所述机架上端设置有工作台，所述工作台的上端面设置有两条平行于上端面侧边的滑槽一，所述滑槽一上均滑动设置有立柱，所述立柱上设置有竖向的滑槽二，所述滑槽二中滑动设置有滑动件，所述刀片转动连接在所述滑动件之间，所述滑动件与气缸连接，所述立柱通过伸缩杆与液压缸连接。本实用新型通过可滑动的立柱改变切刀的方向，从而可以剪切出不同形状的料板，满足更多的使用需要。

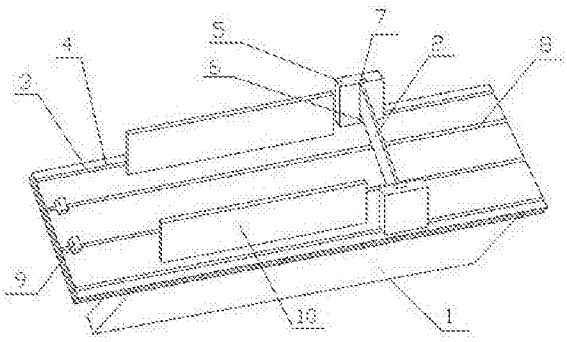

CN 206702295 U

1.一种剪板机，包括机架(1)和刀片(2)，其特征在于：所述机架(1)上端设置有工作台(3)，所述工作台(3)的上端面设置有两条平行于上端面侧边的滑槽一(4)，所述滑槽一(4)上均滑动设置有立柱(5)，所述立柱(5)上设置有竖向的滑槽二(6)，所述滑槽二(6)中滑动设置有滑动件(7)，所述刀片(2)转动连接在所述滑动件(7)之间，所述滑动件(7)与气缸连接，所述立柱(5)通过伸缩杆与液压缸连接。

2.根据权利要求1所述的一种剪板机，其特征在于：所述工作台(3)上还设置有至少两条平行于工作台(3)中轴线的滑槽三(8)，所述滑槽三(8)上方均设置有推动块(9)，所述推动块(9)与滑槽三(8)滑动连接，所述推动块(9)均通过伸缩杆与液压缸连接。

3.根据权利要求2所述的一种剪板机，其特征在于：所述工作台(3)上还设置有限位板(10)，所述限位板(10)可拆卸连接在工作台(3)的上端面。

4.根据权利要求3所述的一种剪板机，其特征在于：所述立柱(5)至少有一对。

5.根据权利要求3所述的一种剪板机，其特征在于：所述滑槽二(6)为T形滑槽。

6.根据权利要求3所述的一种剪板机，其特征在于：所述滑槽一(4)、滑槽二(6)、滑槽三(8)上均设置有限位块。

一种剪板机

技术领域

[0001] 本发明涉及一种对料板进行剪切的装置，特别涉及一种剪板机。

背景技术

[0002] 剪板机是对各种厚度的金属板材施加剪切力，使板材按所需要的尺寸断裂分离的设备。目前市场上使用的剪切机一般切刀的位置和方向都是固定的，只能剪切出固定的形状，不能满足更多的使用需要。

发明内容

[0003] 为解决上述问题，本发明公开了一种剪板机，结构简单，可根据需要调整切刀的方向，切出不同形状的料板。

[0004] 为达到上述目的，本发明的技术方案如下：

[0005] 一种剪板机，包括机架和刀片，其特征在于：所述机架上端设置有工作台，所述工作台的上端面设置有两条平行于上端面侧边的滑槽一，所述滑槽一上均滑动设置有立柱，所述立柱上设置有竖向的滑槽二，所述滑槽二中滑动设置有滑动件，所述刀片转动连接在所述滑动件之间，所述滑动件与气缸连接，所述立柱通过伸缩杆与液压缸连接。

[0006] 作为本发明的一种改进，所述工作台上还设置有至少两条平行于工作台中轴线的滑槽三，所述滑槽三上方均设置有推动块，所述推动块与滑槽三滑动连接，所述推动块均通过伸缩杆与液压缸连接。

[0007] 作为本发明的一种改进，所述工作台上还设置有限位块，所述限位块可拆卸连接在工作台的上端面。

[0008] 作为本发明的一种改进，所述立柱至少有一对。

[0009] 作为本发明的一种改进，所述滑槽一、滑槽二、滑槽三上均设置有限位块。

[0010] 本发明的有益效果：

[0011] 本发明提供的一种剪板机结构简单，立柱可在滑槽一内滑动，可以根据需要调整切刀的方向，从而剪切出不同形状的料板，满足更多的使用要求；工作台上设置有推动块，不需要人工将料板推至切刀处，使用方便且降低操作人员的危险性；工作台上端面设置有限位板，可以防止料板在推动过程中方向发生偏移。

附图说明

[0012] 图1为本发明的结构示意图。

[0013] 附图标记列表：

[0014] 1、机架，2、切刀，3、工作台，4、滑槽一，5、立柱，6、滑槽二，7、滑动件，8、滑槽三，9、推动块，10、限位板。

具体实施方式

[0015] 下面结合附图和具体实施方式，进一步阐明本实用新型，应理解下述具体实施方式仅用于说明本实用新型而不用于限制本实用新型的范围。

[0016] 如图所示，一种剪板机，包括机架1和刀片2，所述机架1上端设置有工作台3，所述工作台3的上端面设置有两条平行于上端面侧边的滑槽一4，所述滑槽一4上均滑动设置有立柱5，所述立柱5上设置有竖向的滑槽二6，所述滑槽二6中滑动设置有滑动件7，所述刀片2转动连接在所述滑动件7之间，所述滑动件7与气缸连接，所述立柱5与液压缸连接。

[0017] 本发明的工作过程：首先将需要剪切的料板放置在工作台3上，且置于切刀2和推动块9之间，根据需要使液压缸通过伸缩杆驱动立柱5在滑槽一4中滑动到适当的位置，从而将刀片2调整成适合的方向，然后液压缸通过伸缩杆驱动推动块9在滑槽三8中滑动，推动块9将料板推动至切刀2处，随后气缸驱动切刀2对料板进行剪切，然后再根据需要调整切刀2的方向，再进行剪切工作。

[0018] 本发明所述的工作台3上还设置有至少两条平行于工作台中轴线的滑槽三8，所述滑槽三8上方均设置有推动块9，所述推动块9与滑槽三8滑动连接，所述推动块9均通过伸缩杆与液压缸连接，不需要人工将料板推至切刀2处，使用方便且降低操作人员的危险性。

[0019] 本发明所述的工作台3上还设置有限位板10，所述限位板10可拆卸连接在工作台3的上端面，可以防止料板在推动过程中方向发生偏移。

[0020] 本发明所述的立柱5至少有一对，可以设置多个切刀2，完成一次剪切多块料板，提高工作效率。

[0021] 本发明所述的滑槽一4、滑槽二6、滑槽三8上均设置有限位块。

[0022] 上述实施例仅为本实用新型的优选技术方案，而不应视为对于本实用新型的限制，本实用新型的保护范围应以权利要求记载的技术方案，包括权利要求记载的技术方案中技术特征的等同替换方案为保护范围，即在此范围内的等同替换改进，也在本实用新型的保护范围之内。

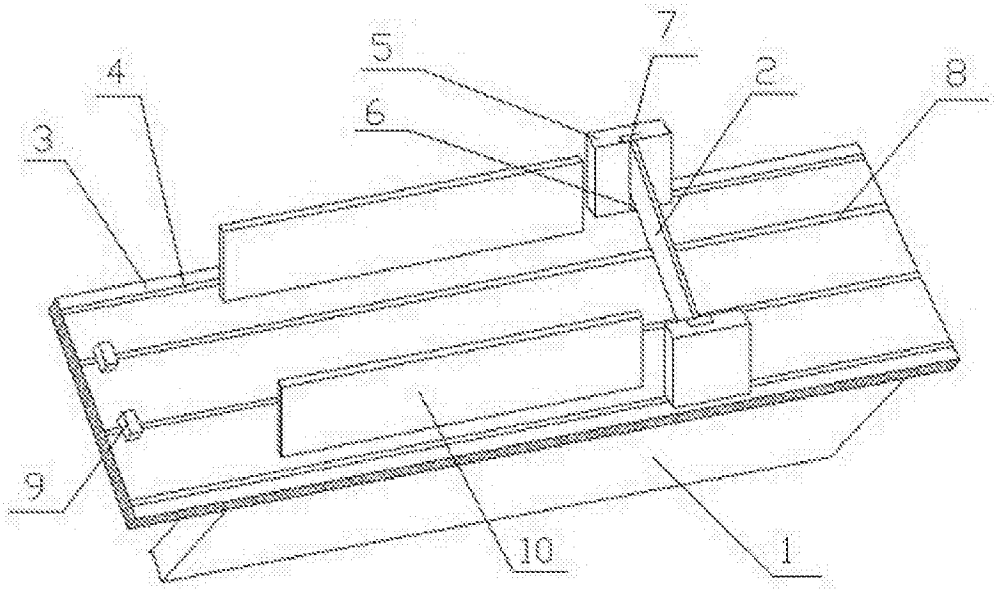

图1