(19) 대한민국특허청(KR)
(12) 공개특허공보(A)

(11) 공개번호 10-2010-0078897
(43) 공개일자 2010년07월08일

(51) Int. Cl.
A45C 3/04 (2006.01)
(21) 출원번호 10-2008-0137278
(22) 출원일자 2008년12월30일
심사청구일자 2008년12월30일

(71) 출원인
경희대학교 산학협력단
경기도 용인시 기흥구 서천동 1 경희대학교 국제캠퍼스내
(72) 발명자
김은정
경기도 수원시 영통구 영통동 벽적골 주공아파트 915-701
(74) 대리인
특허법인 천지

전체 청구항 수 : 총 4 항

(54) 손잡이 싸개 겸용 가방

(57) 요 약

본 발명은 손잡이 싸개로 사용할 수 있는 가방에 관한 것으로서, 물건을 담을 수 있는 내부 공간 및 개구부를 포함하는 몸체, 몸체의 표면에 부착된 항균부재, 그리고 항균부재의 일측과 이에 대응하는 타측에 위치하며, 몸체를 항균부재의 뒤편으로 포개어 접고 항균부재를 말아 항균부재의 일측과 타측이 마주보도록 한 후 항균부재의 일측과 타측이 결합되도록 하는 한 쌍의 결합부재를 포함한다.

손잡이 싸개 겸용 가방은 공중 시설물의 손잡이에 서식하고 있는 세균 및 박테리아로 인한 발병을 방지할 있고, 가방이면서도 손잡이 싸개로 이용할 수 있어 편리하고 실용성이 있으며, 외관이 미려하고, 접어서 들고 다닐 수 있어 휴대가 간편하고, 개인이 휴대하며 지속적으로 사용할 수 있어 위생적이고 경제적이다.

대 표 도 - 도1

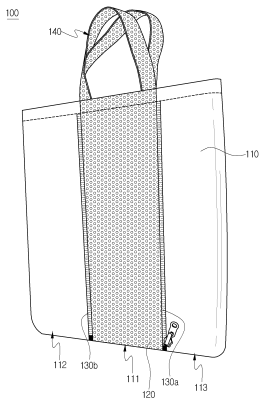

특허청구의 범위

청구항 1

물건을 담을 수 있는 내부 공간 및 개구부를 포함하는 몸체,

상기 몸체의 표면에 부착된 항균부재, 그리고

상기 항균부재의 일측과 이에 대응하는 타측에 위치하며, 상기 몸체를 상기 항균부재의 뒤편으로 포개어 접고 상기 항균부재를 말아 상기 항균부재의 일측과 타측이 마주보도록 한 후 상기 항균부재의 일측과 타측이 결합되도록 하는 한 쌍의 결합부재

를 포함하는 손잡이 싸개 겸용 가방.

청구항 2

제1항에 있어서,

상기 항균부재는 원사를 항균 가공 처리한 후 재직하여 제조한 원단 또는 원사를 재직한 후 항균 가공 처리한 원단으로 이루어지는 것인 손잡이 싸개 겸용 가방.

청구항 3

제1항에 있어서,

상기 결합부재는 단추, 후크단추, 똑딱단추, 지퍼, 벨크로, 벨트 및 이들의 조합으로 이루어진 군에서 선택되는 어느 하나인 것인 손잡이 싸개 겸용 가방.

청구항 4

물건을 담을 수 있는 내부 공간 및 개구부를 포함하는 몸체, 그리고

상기 몸체의 표면에 서로 이격되어 위치하는 한 쌍의 결합부재를 포함하며,

상기 몸체의 표면은 상기 한 쌍의 결합부재 사이에 위치한 제1 영역과 상기 제1 영역을 제외한 제2 영역으로 구분되며,

상기 제2 영역을 상기 제1 영역의 뒤편으로 포개어 접고 상기 제1 영역을 말아 상기 한 쌍의 결합부재가 마주보도록 한 후 상기 결합부재를 결합하여 손잡이 싸개로 이용하도록 하는 손잡이 싸개 겸용 가방.

명 세 서

발명의 상세한 설명

기 술 분 야

[0001] 본 발명을 가방에 관한 것으로서, 손잡이 싸개로 사용할 수 있는 가방에 관한 것이다.

배 경 기 술

[0002] 최근 소비자보호원은 공중 시설물 중 할인점, 슈퍼마켓의 쇼핑 카트 손잡이가 일반 세균에 가장 많이 오염된 것으로 발표한 바 있다. 즉, 쇼핑 카트의 손잡이에서 상처가 난 피부를 통해 감염되면 각종 질병의 원인이 될 수 있는 다량의 황색포도상구균이 검출된 것으로 발표하였다.

[0003] 구체적으로는 쇼핑 카트 손잡이에서 평균 1100CFU(Colony Forming Unit: 세균 밀도 지수)로 가장 많은 일반 세균이 검출됐고, PC방 마우스가 590CFU, 버스 손잡이 380CFU, 화장실 손잡이 340CFU, 지하철 손잡이 860CFU 등의 순으로 일반 세균이 검출되었다.

[0004] 대한민국 실용신안등록 제0430127호는 쇼핑 카트 손잡이 표면에 종이재질 또는 합성수지 재질의 커버를, 내면에 접착과 분리가 용이한 끈끈이 접착제로 이면 접착부를 코팅접착하여 권취하고, 커버의 내면 양측 가장자리는 1cm 폭으로 끈끈이 접착제를 코팅하지 않는 비접착부로 구성하며, 비접착부를 잡고 절취선을 따라서 제거용 커

버를 한 장씩 떼어내서 사용하도록 한 쇼핑 카트 손잡이의 위생 커버에 대하여 개시하고 있다.

[0005] 대한민국 특허등록 제0820048호는 위생커버가 피동롤러에 권취된 상태에서 손잡이를 따라 연장되고 구동롤러에 끝단이 결합됨으로써, 위생커버가 구동롤러에 감김과 동시에 피동롤러로부터 풀리면서 손잡이를 따라 이동하도록 하는 쇼핑 카트의 위생 손잡이 장치에 대하여 개시하고 있다.

[0006] 또한, 일부 대형 마트에서는 은나노 항균 처리한 손잡이를 장착한 쇼핑 카트를 사용하고 있다. 그러나, 은나노 항균 처리한 손잡이를 사용한다고 하더라도 수많은 사람들이 사용하는 것인 바, 은나노 처리한 것만으로는 세균 감염을 완전히 예방할 수 있는 없으며, 수많은 사람이 이용하는 쇼핑 카트에서 일회용 위생커버를 사용하는 것은 비경제적이며, 위생커버의 재질인 비닐은 미끌미끌하여 촉감이 좋지 못하다.

발명의 내용

해결 하고자하는 과제

[0007] 본 발명의 목적은 공중 시설물의 손잡이에 서식하고 있는 세균 및 박테리아로 인한 발병을 방지할 있고, 가방이면서도 손잡이 싸개로 이용할 수 있어 편리하고 실용성이 있으며, 외관이 미려하고, 접어서 들고 다닐 수 있어 휴대가 간편하고, 개인이 휴대하며 지속적으로 사용할 수 있어 위생적이고 경제적인 손잡이 싸개 겸용 가방을 제공하는 것이다.

과제 해결수단

[0008] 본 발명의 일 실시예에 따른 손잡이 싸개 겸용 가방은 물건을 담을 수 있는 내부 공간 및 개구부를 포함하는 몸체, 몸체의 표면에 부착된 항균부재, 그리고 항균부재의 일측과 이에 대응하는 타측에 위치하며, 몸체를 항균부재의 뒤편으로 포개어 접고 항균부재를 말아 항균부재의 일측과 타측이 마주보도록 한 후 항균부재의 일측과 타측이 결합되도록 하는 한 쌍의 결합부재를 포함한다.

[0009] 항균부재는 원사를 항균 가공 처리한 후 재직하여 제조한 원단 또는 원사를 재직한 후 항균 가공 처리한 원단으로 이루어지는 것일 수 있다.

[0010] 결합부재는 단추, 후크단추, 똑딱단추, 지퍼, 벨크로, 벨트 및 이들의 조합으로 이루어진 군에서 선택되는 어느 하나일 수 있다.

[0011] 본 발명의 다른 일 실시예에 따른 손잡이 싸개 겸용 가방은 물건을 담을 수 있는 내부 공간 및 개구부를 포함하는 몸체, 그리고 몸체의 표면에 서로 이격되어 위치하는 한 쌍의 결합부재를 포함하며, 몸체의 표면은 한 쌍의 결합부재 사이에 위치한 제1 영역과 제1 영역을 제외한 제2 영역으로 구분되며, 제2 영역을 제1 영역의 뒤편으로 포개어 접고 제1 영역을 말아 한 쌍의 결합부재가 마주보도록 한 후 결합부재를 결합하여 손잡이 싸개로 이용하도록 한다.

효 과

[0012] 본 발명의 손잡이 싸개 겸용 가방은 공중 시설물의 손잡이에 서식하고 있는 세균 및 박테리아로 인한 발병을 방지할 있고, 가방이면서도 손잡이 싸개로 이용할 수 있어 편리하고 실용성이 있으며, 외관이 미려하고, 접어서 들고 다닐 수 있어 휴대가 간편하고, 개인이 휴대하며 지속적으로 사용할 수 있어 위생적이고 경제적이다.

발명의 실시를 위한 구체적인 내용

[0013] 이하, 본 발명이 속하는 기술 분야에서 통상의 지식을 가진 자가 용이하게 실시할 수 있도록 본 발명의 실시예에 대하여 첨부한 도면을 참고로 하여 상세히 설명한다. 그러나 본 발명은 여러 가지 상이한 형태로 구현될 수 있으며 여기에서 설명하는 실시예에 한정되지 않는다. 명세서 전체를 통하여 유사한 부분에 대해서는 동일한 도면 부호를 붙였다.

[0014] 본 발명의 일 실시예에 따른 손잡이 싸개 겸용 가방은 물건을 담을 수 있는 내부 공간 및 개구부를 포함하는 몸체, 몸체의 표면에 부착된 항균부재, 그리고 항균부재의 일측과 이에 대응하는 타측에 위치하며, 몸체를 항균부재의 뒤편으로 포개어 접고 항균부재를 말아 항균부재의 일측과 타측이 마주보도록 한 후 항균부재의 일측과 타측이 결합되도록 하는 한 쌍의 결합부재를 포함한다.

[0015] 도 1은 본 발명의 일 실시예에 따른 손잡이 싸개 겸용 가방을 나타내는 사시도이다. 도 2는 본 발명의 다른 일

실시예에 따른 손잡이 싸개 겸용 가방을 나타내는 사시도다.

[0016] 도 1 및 도 2를 참조하면, 손잡이 싸개 겸용 가방(100)은 몸체(110), 항균부재(120), 및 한 쌍의 결합부재(130a, 130b)를 포함한다.

[0017] 몸체(110)는 물건을 담을 수 있는 내부 공간(도시하지 않음)과 내부 공간에 물건을 담을 수 있도록 몸체(110)의 상부에 형성된 개구부(도시하지 않음)를 포함한다. 그러나 본 발명의 손잡이 싸개 겸용 가방(100)에서 몸체(110)는 이에 한정되는 것은 아니고, 종래의 가방에서 사용되는 어떠한 형태로도 형성될 수 있다.

[0018] 몸체(110)의 재질은 본 발명에서 특별히 한정되는 것은 아니나, 잘 포개어 접어질 수 있도록 비닐, 천, 얇은 가죽 등으로 형성되는 것이 바람직하다.

[0019] 또한, 몸체(110)의 개구부가 형성된 상부에는 손잡이의 용도로 가방용 제원단을 사용하거나 이중직 또는 삼중직 웨빙 등의 가방을 들기 위한 수단(140)이 형성될 수 있다. 가방을 들기 위한 수단(140)은 항균부재(120)와 같은 재질로 형성될 수도 있다.

[0020] 몸체(110)의 표면에는 항균부재(120)가 부착된다. 도 1을 참고하면, 항균부재(120)는 몸체(110)의 세로 방향으로 길쭉한 직사각형의 형상을 가진다. 항균부재(120)는 세로 방향의 길이가 몸체(110)의 세로 방향의 길이와 같아 몸체(110)의 상단과 하단에 걸쳐 부착된다.

[0021] 항균부재(120)는 몸체(110)의 상단과 하단에 걸쳐 부착되어, 몸체(110)의 일면을 세로 방향으로 구획된 3개의 영역으로 구분한다. 즉, 항균부재(120)가 부착된 제1 영역(111)과 항균부재(120)의 양 옆의 몸체가 표면으로 드러난 제2 영역(112, 113)으로 구분된다.

[0022] 한편, 도 2를 참고하면, 항균부재(120)는 몸체(110)의 가로 방향으로 길쭉한 직사각형의 형상을 가진다. 항균부재(120)는 가로 방향의 길이가 몸체(110)의 가로 방향의 길이와 같아 몸체(110)의 우측단과 좌측단에 걸쳐 부착된다.

[0023] 항균부재(120)는 몸체(110)의 우측단과 좌측단에 걸쳐 부착되어, 몸체(110)의 일면을 가로 방향으로 구획된 3개의 영역으로 구분한다. 즉, 항균부재(120)가 부착된 제1 영역(111)과 항균부재의 위와 아래의 몸체가 표면으로 드러난 제2 영역(112, 113)으로 구분된다.

[0024] 도 1 및 도 2에는 항균부재(120)가 세로 방향 또는 가로 방향으로 길쭉한 직사각형의 형상을 가지는 것으로 도시되어 있으나, 본 발명이 이에 한정되는 것은 아니고 항균부재(120)는 길쭉한 직사각형의 형상뿐만 아니라, 원형, 타원형, 사다리꼴, 삼각형 등 다양한 형상으로 형성될 수 있다.

[0025] 도 1 및 도 2에는 항균부재(120)의 길이가 몸체(110)의 가로 길이 또는 세로 길이와 같은 것으로 도시되어 있으나, 본 발명이 이에 한정되는 것은 아니고 항균 부재(120)의 길이는 몸체(110)의 가로 길이 또는 세로 길이 보다 짧게 형성될 수도 있다. 이 경우 손잡이 싸개 겸용 가방(100)을 손잡이 싸개로 사용할 때 몸체(110)의 일부분이 표면으로 드러나 항균부재(120)와 다른 층을 형성함으로써 색다른 미감을 형성할 수도 있다.

[0026] 도 1 및 도 2에는 항균부재(120)가 몸체(110)의 상단과 하단 또는 우측단과 좌측단에 걸쳐 부착되는 것으로 도시되어 있으나, 본 발명이 이에 한정되는 것은 아니고 항균부재(120)는 몸체(110)의 표면에서 대각선 방향으로 비스듬히 부착될 수도 있다.

[0027] 도 1 및 도 2에는 항균부재(120)가 몸체(110)의 중앙부에 부착되어 2개의 제2 영역(112, 113)의 크기가 서로 동일한 것으로 도시되어 있으나, 본 발명이 이에 한정되는 것은 아니고 항균부재(120)가 몸체(110)의 일단에 치우쳐 부착되어 2개의 제2 영역(112, 113)의 크기가 서로 동일하지 않도록 형성될 수도 있고, 제1 영역(111)의 일측으로 1개의 제2 영역이 형성되도록 할 수도 있다.

[0028] 항균부재(120)는 몸체(110)의 일측 표면에만 부착될 수 있으나, 몸체(110)의 양측 표면에 부착될 수도 있다. 또한, 항균부재(120)는 손잡이 싸개 겸용 가방(100)의 미관을 향상시키기 위하여 그 표면에 다양한 무늬가 표현될 수 있으며, 다양한 색깔로 형성될 수 있다.

[0029] 항균부재(120)는 손잡이 싸개 겸용 가방(100)이 손잡이 싸개로 사용되는 경우 손이 직접 닿는 부분으로서 세균이나 박테리아의 서식, 번식 등을 방지할 수 있는 항균재료로 형성될 수 있다. 항균재료는 원사를 항균 가공 처리한 후 재직하여 제조한 원단 또는 원사를 재직한 후 항균 가공 처리한 원단을 사용할 수 있다. 원사의 재질은 폴리에스테르 또는 나일론 등일 수 있다.

[0030] 또한, 항균재료는 일반적으로 사용되는 가방용 원단을 사용할 수도 있는데, 이 경우 손잡이 싸개 겸용 가방(100)을 손잡이 싸개로 사용한 후, 항균 세탁하여 항균부재의 항균력이 지속적으로 유지될 수 있도록 할 수 있다.

[0031] 도 1을 참고하면, 항균부재(120)의 길쭉한 세로 방향의 양단에 한 쌍의 결합부재(130a, 130b)가 형성되어 있으며, 도 2를 참고하면, 항균부재(120)의 길쭉한 가로 방향의 양단에 한 쌍의 결합부재(130a, 130b)가 형성되어 있다. 한 쌍의 결합부재(130a, 130b)는 몸체(110)를 항균부재(120)의 뒤편으로 포개어 접고 항균부재(120)를 말아 원통형으로 만든 후 원통형 상태를 고정시키기 위한 것이다.

[0032] 한 쌍의 결합수단(130a, 130b)은 항균부재(120)가 원통형 상태를 유지하도록 할 수 있는 것이면 어느 것이나 사용할 수 있으며, 단추, 후크단추, 똑딱단추, 지퍼, 벨크로, 벨트 등을 사용할 수 있으며, 지퍼를 가장 바람직하게 사용할 수 있다.

[0033] 한편, 항균부재(120)에서 결합수단(130a, 130b)이 부착되지 않은 양단의 길이는 손잡이 싸개 겸용 가방(100)이 손잡이 싸개로 사용되는 경우 원통의 원주 길이가 되는바, 이 길이는 손잡이 싸개 겸용 가방(100)이 사용될 손잡이의 굵기에 따라 다양하게 조절하는 것이 가능하다.

[0034] 이하, 손잡이 싸개 겸용 가방(100)이 손잡이 덮개로 사용되는 상태에 대하여 도 3 내지 도 7을 참고하여 설명한다.

[0035] 도 3은 도 1의 손잡이 싸개 겸용 가방에서 몸체를 항균부재의 뒤편으로 포개어 접는 상태를 나타내는 사시도이고, 도 4는 도 1의 손잡이 싸개 겸용 가방에서 몸체를 항균부재의 뒤편으로 포개어 접은 상태를 나타내는 배면도이고, 도 5는 도 1의 손잡이 싸개 겸용 가방에서 항균부재를 말아 항균부재의 일측과 타측이 마주보도록 한 후 항균부재의 일측과 타측이 결합되도록 하는 상태를 나타내는 배면도이고, 도 6은 도 1의 손잡이 싸개 겸용 가방이 손잡이 싸개로 사용되는 상태를 나타내는 사시도이고, 도 7은 도 1의 손잡이 싸개 겸용 가방이 쇼핑 카트의 손잡이 싸개로 사용되는 상태를 나타내는 사시도이다.

[0036] 도 1의 손잡이 싸개 겸용 가방(100)을 손잡이 싸개로 이용하기 위해서는 우선 도 3에 도시된 바와 같이 항균부재(120)의 결합부재(130a, 130b)가 부착된 양단을 접는 선으로 하여 항균부재(120)가 부착되지 않은 몸체의 제2 영역(112, 113)을 항균부재(120)의 뒷면으로 포개어 접는다. 도 4를 참고하면, 제2 영역(112, 113) 중 항균부재(120)를 기준으로 우측 영역(112)이 먼저 접히고, 우측 영역(113) 위에 항균부재(120)를 기준으로 좌측 영역(113)이 포개어 접힌다. 그러나, 좌측 영역(113)이 먼저 접히고, 좌측 영역(113) 위에 우측 영역(112)이 포개어 접힐 수도 있다.

[0037] 그 후, 접힌 몸체 영역(112, 113)이 감싸일 손잡이에 닿도록 대고, 한 쌍의 결합수단(130a, 130b)이 형성된 항균부재(120)의 일측과 타측이 마주보도록 항균부재(120)를 말아 손잡이를 감싼다. 이 상태에서 도 5에 도시된 바와 같이 한 쌍의 결합수단(130a, 130b)을 이용하여 항균부재(120)의 일측과 타측을 결합시킴으로써, 손잡이 싸개 겸용 가방(100)이 손잡이를 감싼 채 고정되도록 한다.

[0038] 도 6을 참고하면, 손잡이 싸개 겸용 가방(100)이 손잡이 싸개로 사용되는 경우 원통형의 형상을 가지며, 그 외주면에는 항균부재(120)만이 드러나게 되어 공중 시설물의 손잡이에 손이 직접 닿지 않도록 한다.

[0039] 도 7을 참고하면, 손잡이 싸개 겸용 가방(100)은 대형 마트 등에서 사용되는 쇼핑 카트(1)의 손잡이 싸개로 사용될 수 있다. 대형 마트 등의 쇼핑 카트의 경우 매우 많은 사람들이 이용하기 때문에 그 손잡이에는 많은 세균이 번식하고 있을 수 있다. 따라서, 손잡이 싸개 겸용 가방(100)을 쇼핑 카드의 손잡이 싸개로 사용하면 손이 손잡이에 직접 닿는 것을 방지하여 세균 또는 바이러스로 인한 발병을 방지할 수 있다.

[0040] 본 발명의 또 다른 일 실시예에 따른 손잡이 싸개 겸용 가방은 물건을 담을 수 있는 내부 공간 및 개구부를 포함하는 몸체, 그리고 몸체의 표면에 서로 이격되어 위치하는 한 쌍의 결합부재를 포함한다.

[0041] 몸체는 한 쌍의 결합부재 사이에 위치한 제1 영역과 제1 영역을 제외한 제2 영역으로 구분되며, 제2 영역을 제1 영역의 뒤편으로 포개어 접고 제1 영역을 말아 한 쌍의 결합부재가 마주보도록 한 후 결합부재를 결합하여 손잡이 싸개로 이용할 수 있다.

[0042] 도 8은 본 발명의 또 다른 일 실시예에 따른 손잡이 싸개 겸용 가방을 나타내는 사시도이다.

[0043] 도 8을 참고하면, 손잡이 싸개 겸용 가방(200)은 몸체(110) 및 한 쌍의 결합부재(130a, 130b)를 포함한다.

[0044] 몸체(110)는 물건을 담을 수 있는 내부 공간(도시하지 않음)과 내부 공간에 물건을 담을 수 있도록 몸체(110)의

상부에 형성된 개구부(도시하지 않음)를 포함한다. 그러나 본 발명의 손잡이 싸개 겸용 가방(200)에서 몸체(110)는 이에 한정되는 것은 아니고, 종래의 가방에서 사용되는 어떠한 형태로도 형성될 수 있다.

[0045] 몸체(110)의 재질은 본 발명에서 특별히 한정되는 것은 아니나, 잘 포개어 접어질 수 있도록 비닐, 천, 얇은 가죽 등으로 형성되는 것이 바람직하다.

[0046] 또한, 몸체(110)의 개구부가 형성된 상부에는 손잡이의 용도로 가방용 제원단을 사용하거나 이중직 또는 삼중직 웨빙 등의 가방을 들기 위한 수단(140)이 형성될 수 있다.

[0047] 도 8을 참고하면, 한 쌍의 결합부재(130a, 130b)는 몸체(110)의 표면에 일정한 간격으로 떨어져 나란하게 부착된다. 한 쌍의 결합부재(130a, 130b)는 몸체(110)의 상단에서 하단까지 수직으로 형성된다. 따라서, 한 쌍의 결합부재(130a, 130b)에 의하여 몸체(110)의 일 표면은 2개의 영역으로 나뉜다. 제1 영역(111)은 한 쌍의 결합부재(130a, 130b)에 의하여 구획된 영역이고, 제2 영역(112, 113)은 제1 영역(111)을 제외한 영역이다.

[0048] 한 쌍의 결합수단(130a, 130b)은 제1 영역(111)의 일측과 타측이 결합될 수 있도록 할 수 있는 것이면 어느 것이나 사용할 수 있으며, 단추, 후크단추, 똑딱단추, 지퍼, 벨크로, 벨트 등을 사용할 수 있으며, 지퍼를 가장 바람직하게 사용할 수 있다.

[0049] 도 8에는 한 쌍의 결합부재(130a, 130b)에 의하여 구획된 제1 영역(111)이 세로 방향으로 길쭉한 직사각형의 형상을 가지는 것으로 도시되어 있으나, 본 발명이 이에 한정되는 것은 아니고 제1 영역(111)은 길쭉한 직사각형의 형상뿐만 아니라, 원형, 타원형, 사다리꼴, 삼각형 등 다양한 형상으로 형성될 수 있다.

[0050] 도 8에는 한 쌍의 결합부재(130a, 130b)의 길이가 몸체(110)의 세로 길이와 일치되는 것으로 도시되어 있으나, 본 발명이 이에 한정되는 것은 아니고 한 쌍의 결합부재(130a, 130b)는 몸체(110)의 세로 길이 보다 짧게 형성될 수도 있다.

[0051] 도 8에는 한 쌍의 결합부재(130a, 130b)가 몸체(110)의 상단과 하단에 걸쳐 부착되는 것으로 도시되어 있으나, 본 발명이 이에 한정되는 것은 아니고 한 쌍의 결합부재(130a, 130b)는 몸체(110)의 우측단과 좌측단에 걸쳐 부착될 수 있으며, 대각선 방향으로 비스듬히 부착될 수도 있다.

[0052] 도 8에는 제1 영역(111)이 몸체(110)의 중앙부에 형성되어 2개의 제2 영역(112, 113)의 크기가 서로 동일한 것으로 도시되어 있으나, 본 발명이 이에 한정되는 것은 아니고 제1 영역(111)은 몸체(110)의 일단에 치우쳐 형성되어 2개의 제2 영역(112, 113)의 크기가 서로 동일하지 않도록 형성될 수도 있고, 제1 영역(111)의 일 측에만 1개의 제2 영역이 형성되도록 할 수도 있다.

[0053] 한 쌍의 결합부재(130a, 130b)는 몸체(110)의 일측 표면에만 부착될 수 있으나, 몸체(110)의 양측 표면에 부착될 수도 있다.

[0054] 한편, 한 쌍의 결합수단(130a, 130b)이 이격된 거리는 손잡이 싸개 겸용 가방(100)이 손잡이 싸개로 사용되는 경우 원통의 원주 길이가 되는바, 이 길이는 손잡이 싸개 겸용 가방(100)이 사용될 손잡이의 굵기에 따라 다양하게 조절하는 것이 가능하다.

[0055] 본 발명의 또 다른 일 실시예에 따른 손잡이 싸개 겸용 가방(200)이 손잡이 덮개로 사용되는 상태는 도 3 내지 도 7에서 도시된 본 발명의 일 실시예에 따른 손잡이 싸개 겸용 가방(100)의 경우와 동일하므로 자세한 설명은 생략한다.

[0056] 이상에서 본 발명의 바람직한 실시예에 대하여 상세하게 설명하였지만 본 발명의 권리범위는 이에 한정되는 것은 아니고 다음의 청구범위에서 정의하고 있는 본 발명의 기본 개념을 이용한 당업자의 여러 변형 및 개량 형태 또한 본 발명의 권리범위에 속하는 것이다.

도면의 간단한 설명

[0057] 도 1은 본 발명의 일 실시예에 따른 손잡이 싸개 겸용 가방을 나타내는 사시도이다.

[0058] 도 2는 본 발명의 다른 일 실시예에 따른 손잡이 싸개 겸용 가방을 나타내는 사시도이다.

[0059] 도 3은 도 1의 손잡이 싸개 겸용 가방에서 몸체를 항균부재의 뒤편으로 포개어 접는 상태를 나타내는 사시도이다.

[0060] 도 4는 도 1의 손잡이 싸개 겸용 가방에서 몸체를 항균부재의 뒤편으로 포개어 접은 상태를 나타내는 배면도이

다.

[0061] 도 5는 도 1의 손잡이 싸개 겸용 가방에서 항균부재를 말아 항균부재의 일측과 타측이 마주보도록 한 후 항균부재의 일측과 타측이 결합되도록 하는 상태를 나타내는 배면도이다.

[0062] 도 6은 도 1의 손잡이 싸개 겸용 가방이 손잡이 싸개로 사용되는 상태를 나타내는 사시도이다.

[0063] 도 7은 도 1의 손잡이 싸개 겸용 가방이 쇼핑 카트의 손잡이 싸개로 사용되는 상태를 나타내는 사시도이다.

[0064] 도 8은 본 발명의 또 다른 일 실시예에 따른 손잡이 싸개 겸용 가방을 나타내는 사시도이다.

[0065] <도면 부호의 설명>

[0066] 1: 쇼핑 카트 100, 200: 손잡이 싸개 겸용 가방

[0067] 110: 몸체 111: 제1 영역

[0068] 112, 113: 제2 영역 120: 항균부재

[0069] 130a, 130b: 결합부재 140: 손잡이

도면

도면1

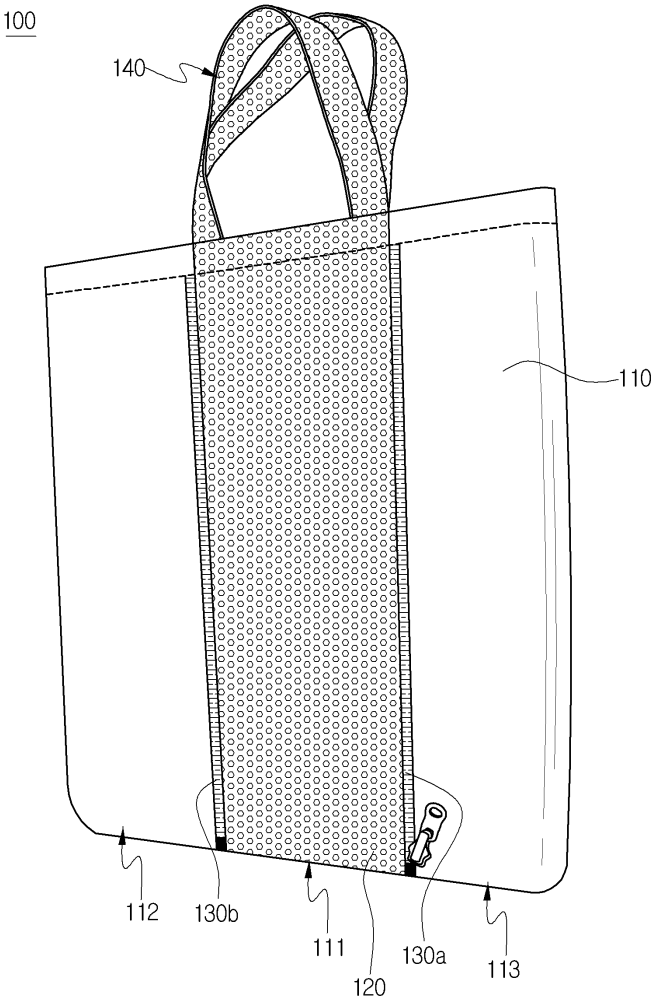

도면2

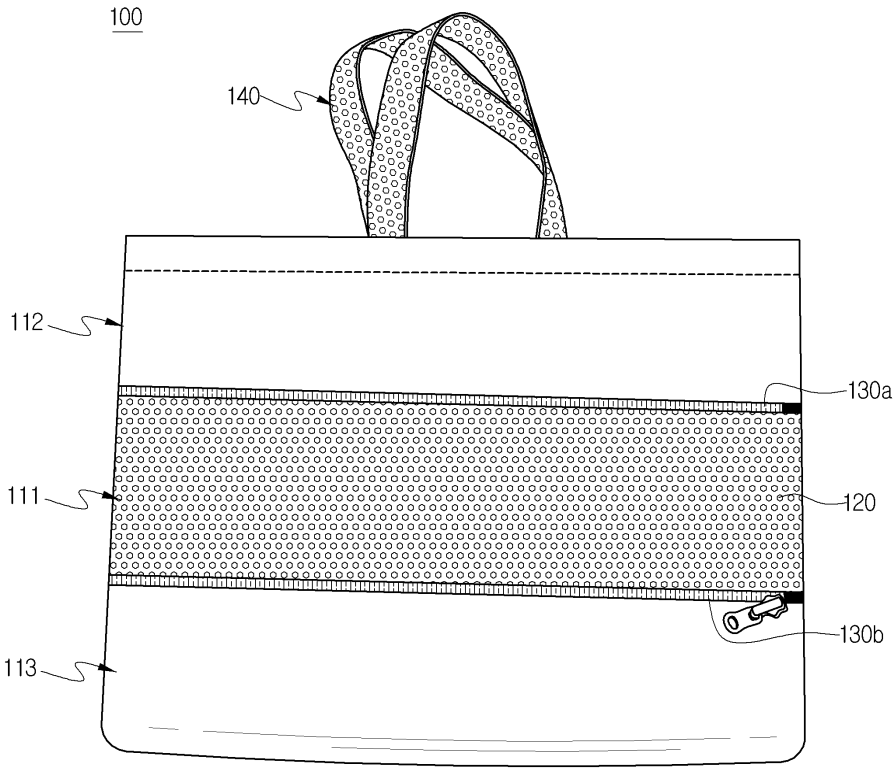

도면3

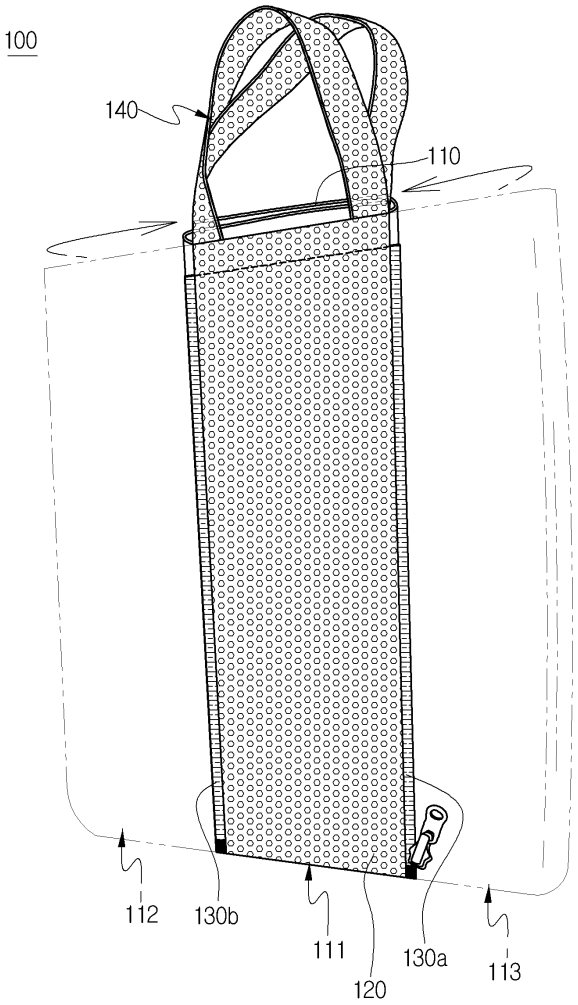

도면4

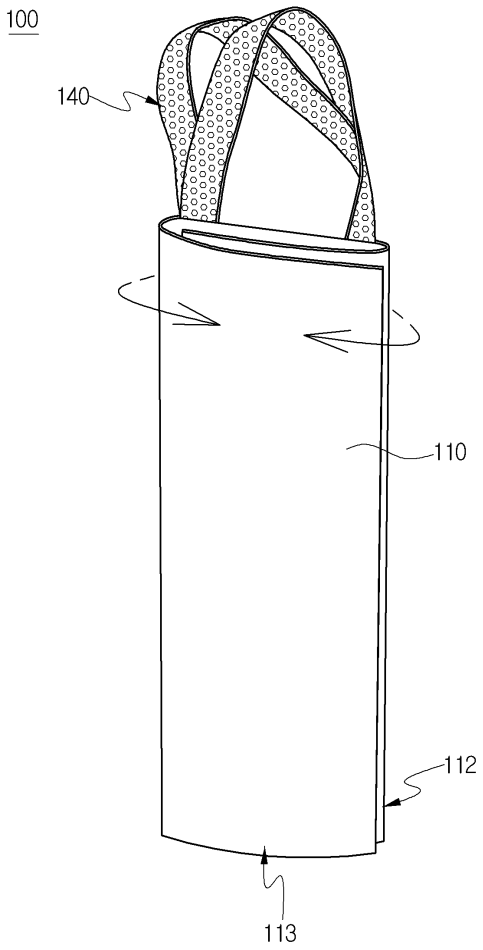

도면5

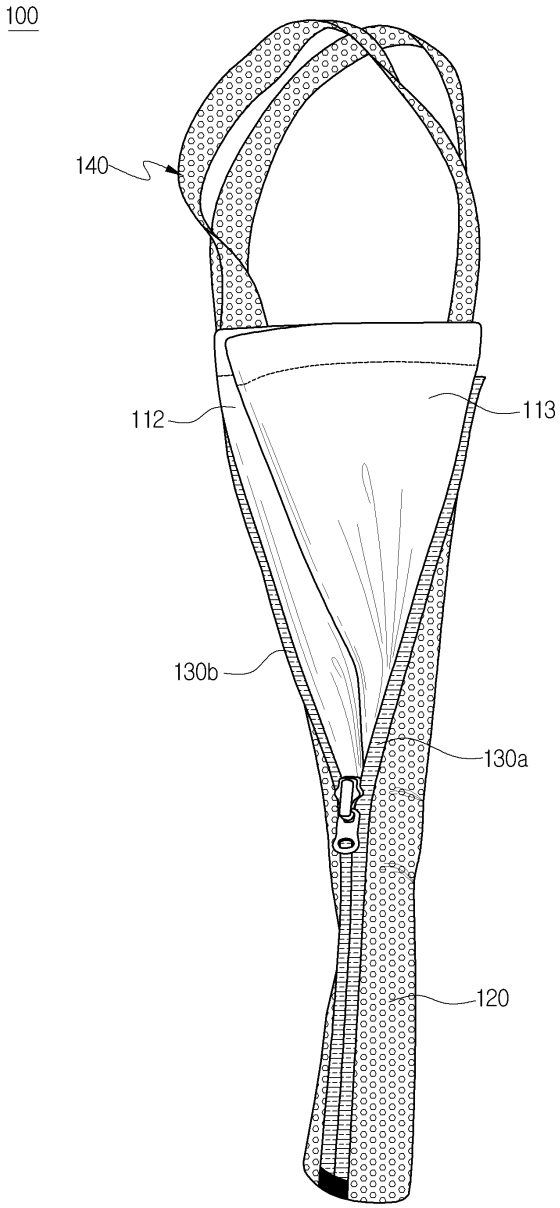

도면6

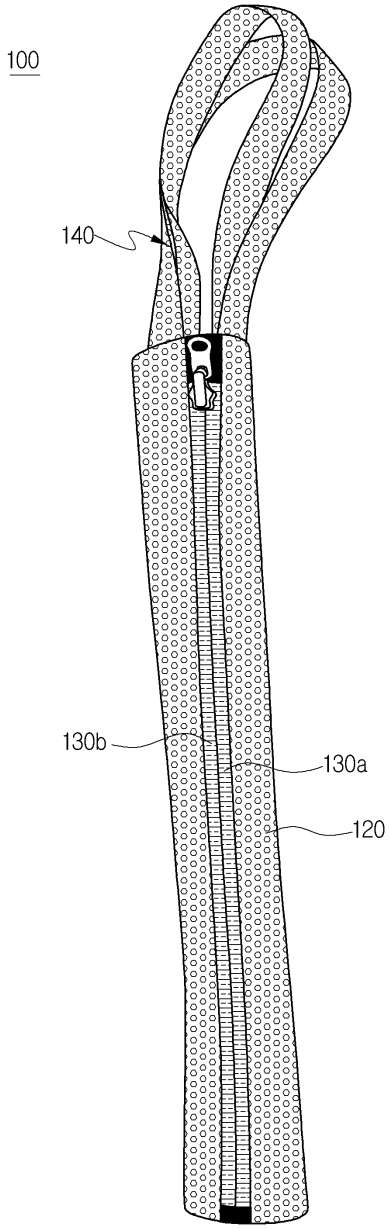

도면7

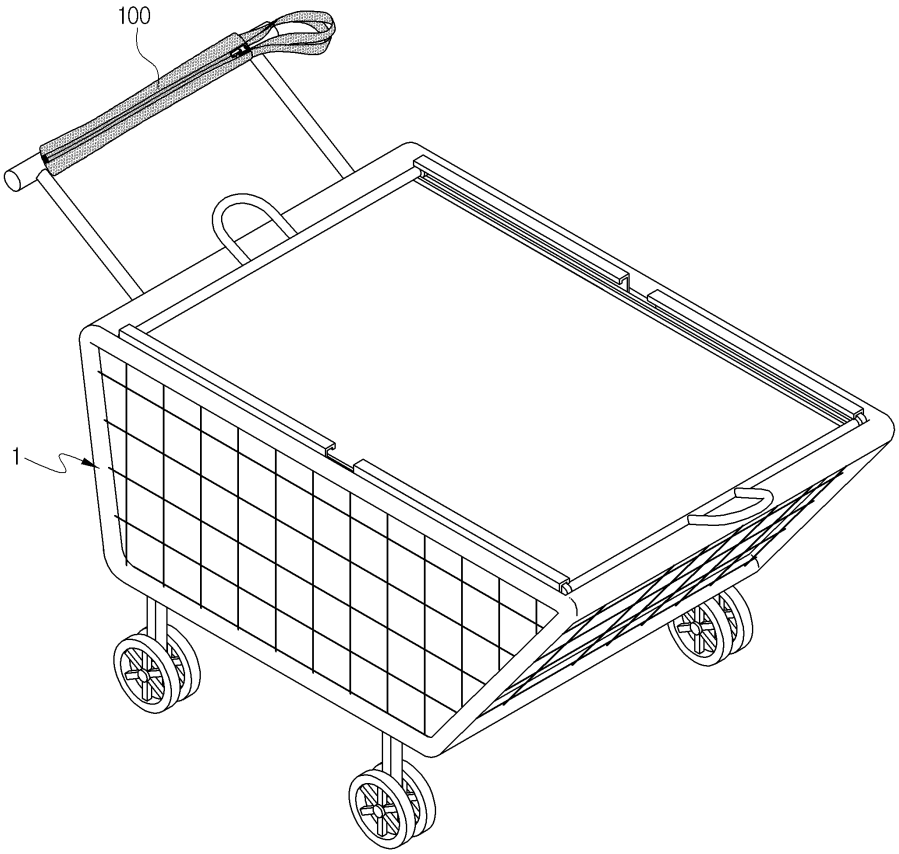

도면8

