(19)国家知识产权局

(12)实用新型专利

(10)授权公告号 CN 219127089 U
(45)授权公告日 2023.06.06

(21)申请号 202223361659.9

(22)申请日 2022.12.13

(73)专利权人 佛山市合沐家护理用品有限公司
地址 528200 广东省佛山市南海区丹灶镇下滘工业区明沙南路7号商铺19号

(72)发明人 刘已国 万宝权

(74)专利代理机构 广东奥益专利代理事务所（普通合伙） 44842
专利代理师 张芳

(51)Int.Cl.
A61F 13/496(2006.01)

权利要求书1页 说明书2页 附图4页

(54)实用新型名称

一种设有护脐延伸片的搭扣式纸尿裤

(57)摘要

本实用新型公开了涉及纸尿裤领域的一种设有护脐延伸片的搭扣式纸尿裤，包括吸水裆部、前腰部和后腰部，前腰部连接吸水裆部一侧并贴合人体前腰位置，后腰部连接吸水裆部另一侧并贴合人体后腰位置，后腰部两侧均设有与前腰部搭扣闭合的搭扣部，前腰部还设有向上延伸至肚脐位置的护脐延伸片，吸水裆部包括透液性顶层、不透液性防侧漏层、不透液性底层以及设置于透液性顶层与不透液性底层之间的吸收层。在前腰部增加了延长至肚脐位置的护脐延伸片，在宝宝穿着纸尿裤时护脐延伸片可以很好地遮挡肚的位置，避免了宝宝由于脐脐外露后引起着凉，同时，纸尿裤前腰部和后腰部之间采用了搭扣连接的搭扣部固定，进一步加强了两者连接后的稳定性。

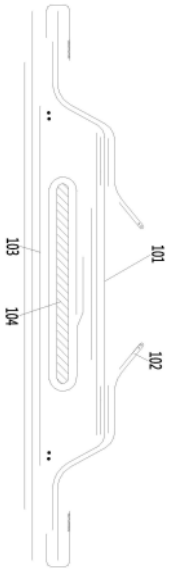

CN 219127089 U

1.一种设有护脐延伸片的搭扣式纸尿裤,包括吸水裆部、前腰部和后腰部,其特征在于:所述前腰部连接吸水裆部一侧并贴合人体前腰位置,所述后腰部连接吸水裆部另一侧并贴合人体后腰位置,所述后腰部两侧均设有与前腰部搭扣闭合的搭扣部,所述前腰部还设有向上延伸至肚脐位置的护脐延伸片,所述吸水裆部包括透液性顶层、不透液性防侧漏层、不透液性底层以及设置于透液性顶层与不透液性底层之间的吸收层。

2.根据权利要求1所述的一种设有护脐延伸片的搭扣式纸尿裤,其特征在于:所述护脐延伸片顶部与吸收层之间的距离不小于45mm。

3.根据权利要求1所述的一种设有护脐延伸片的搭扣式纸尿裤,其特征在于:所述护脐延伸片可设有弹性氨纶丝。

4.根据权利要求1-3任意一项所述的一种设有护脐延伸片的搭扣式纸尿裤,其特征在于:所述护脐延伸片为直线型。

5.根据权利要求1-3任意一项所述的一种设有护脐延伸片的搭扣式纸尿裤,其特征在于:所述护脐延伸片为波浪型。

6.根据权利要求1-3任意一项所述的一种设有护脐延伸片的搭扣式纸尿裤,其特征在于:所述护脐延伸片为中间凸起型。

一种设有护脐延伸片的搭扣式纸尿裤

技术领域

[0001] 本实用新型涉及纸尿裤技术领域，具体为一种设有护脐延伸片的搭扣式纸尿裤。

背景技术

[0002] 纸尿裤是目前非常普及和流行的一种产品，主要包括内侧裆部的吸收芯体以及两侧的前腰区和后腰区，主要提供给婴儿使用，有效防止尿液长时间与皮肤接触。

[0003] 然而，现有的纸尿裤前腰位置一般只贴合在婴儿的腰部，但是距离婴儿肚脐的位置还有一定的距离。当婴儿在穿纸尿裤时，如果肚脐长时间外露或者没有遮挡，容易让婴儿着凉。

发明内容

[0004] 为了克服现有技术方案的不足，本实用新型提供一种设有护脐延伸片的搭扣式纸尿裤，能有效的解决背景技术提出的问题。

[0005] 本实用新型解决其技术问题所采用的技术方案是：

[0006] 一种设有护脐延伸片的搭扣式纸尿裤，包括吸水裆部、前腰部和后腰部，所述前腰部连接吸水裆部一侧并贴合人体前腰位置，所述后腰部连接吸水裆部另一侧并贴合人体后腰位置，所述后腰部两侧均设有与前腰部搭扣闭合的搭扣部，所述前腰部还设有向上延伸至肚脐位置的护脐延伸片，所述吸水裆部包括透液性顶层、不透液性防侧漏层、不透液性底层以及设置于透液性顶层与不透液性底层之间的吸收层。

[0007] 进一步地，所述护脐延伸片顶部与吸收层之间的距离不小于45mm。

[0008] 进一步地，所述护脐延伸片可设有弹性氨纶丝。

[0009] 进一步地，所述护脐延伸片为直线型。

[0010] 进一步地，所述护脐延伸片为波浪型。

[0011] 进一步地，所述护脐延伸片为中间凸起型。

[0012] 与现有技术相比，本实用新型的有益效果是：

[0013] 本实用新型在前腰部增加了延长至肚脐位置的护脐延伸片，在宝宝穿着纸尿裤时护脐延伸片可以很好地遮挡肚的位置，避免了宝宝由于脐脐外露后引起着凉，同时，纸尿裤前腰部和后腰部之间采用了搭扣连接的搭扣部固定，进一步加强了两者连接后的稳定性，不容易脱落，整体结构简单，操作方便，实用性强。

附图说明

[0014] 图1为本实用新型吸水裆部内部结构截面示意图；

[0015] 图2为本实用新型整体结构第一种示意图；

[0016] 图3为本实用新型整体结构第二种示意图；

[0017] 图4为本实用新型整体结构第三种示意图。

[0018] 图中标号：

[0019] 1-吸水裆部,2-前腰部,3-后腰部,4-搭扣部,5-护脐延伸片,6-弹性氨纶丝;

[0020] 101-透液性顶层,102-不透液性防侧漏层,103-不透液性底层,104-吸收层。

具体实施方式

[0021] 下面将结合本实用新型实施例中的附图,对本实用新型实施例中的技术方案进行清楚、完整地描述,显然,所描述的实施例仅仅是本实用新型一部分实施例,而不是全部的实施例。基于本实用新型中的实施例,本领域普通技术人员在没有做出创造性劳动前提下所获得的所有其他实施例,都属于本实用新型保护的范围。

[0022] 如图1-4所示,本实用新型提供了一种设有护脐延伸片的搭扣式纸尿裤,包括吸水裆部1、前腰部2和后腰部3,所述前腰部2连接吸水裆部1一侧并贴合人体前腰位置,所述后腰部3连接吸水裆部1另一侧并贴合人体后腰位置,所述后腰部3两侧均设有与前腰部2搭扣闭合的搭扣部4,所述前腰部2还设有向上延伸至肚脐位置的护脐延伸片5,所述吸水裆部1包括透液性顶层101、不透液性防侧漏层102、不透液性底层103以及设置于透液性顶层101与不透液性底层103之间的吸收层104,具体地,前腰部2和后腰部3分别固定在人体的前腰位置和后腰位置,腰部两侧就是前腰部2和后腰部3衔接的位置,该位置由连接在后腰部3上的搭扣部4搭扣连接固定,连接在前腰部2上端的护脐延伸片5向人体肚脐的位置一直延伸并覆盖保护肚脐,避免了宝宝在睡觉过程中肚脐外露而着凉。

[0023] 所述护脐延伸片5顶部与吸收层104之间的距离不小于45mm,为了提高护脐延伸片5的舒适度,此时设计的护脐延伸片5距离吸收层104的距离不少于45mm,如果需要进一步加强舒适度,该距离可以调节至60mm或以上。

[0024] 所述护脐延伸片5可设有弹性氨纶丝6,在护脐延伸片5内加入弹性氨纶丝6,除了可以加强护脐延伸片5的弹性外,还可以提高护脐延伸片5与皮肤接触后的舒适度,减少与宝宝皮肤之间的摩擦。

[0025] 所述护脐延伸片5为直线型、波浪型或者中间凸起型,护脐延伸片5可以设计为三种不同的形状来满足不同使用习惯的宝宝使用。

[0026] 与传统技术相比,本技术方案在前腰部2增加了延长至肚脐位置的护脐延伸片5,在宝宝穿着纸尿裤时护脐延伸片5可以很好地遮挡肚的位置,避免了宝宝由于脐脐外露后引起着凉,同时,纸尿裤前腰部2和后腰部3之间采用了搭扣连接的搭扣部固定,进一步加强了两者连接后的稳定性,不容易脱落。

[0027] 宝宝在穿着纸尿裤时,前腰部2和后腰部3在宝宝身体上贴合后,连接后腰部3的搭扣部4与前腰部2搭扣连接固定,同时,前腰部2上方向肚脐延伸的护脐延伸片5遮挡宝宝肚脐的位置,对肚脐进行保护。

[0028] 对于本领域技术人员而言,显然本实用新型不限于上述示范性实施例的细节,而且在不背离本实用新型的精神或基本特征的情况下,能够以其他的具体形式实现本实用新型。因此,无论从哪一点来看,均应将实施例看作是示范性的,而且是非限制性的,本实用新型的范围由所附权利要求而不是上述说明限定,因此旨在将落在权利要求的等同要件的含义和范围内的所有变化囊括在本实用新型内,不应将权利要求中的任何附图标记视为限制所涉及的权利要求。

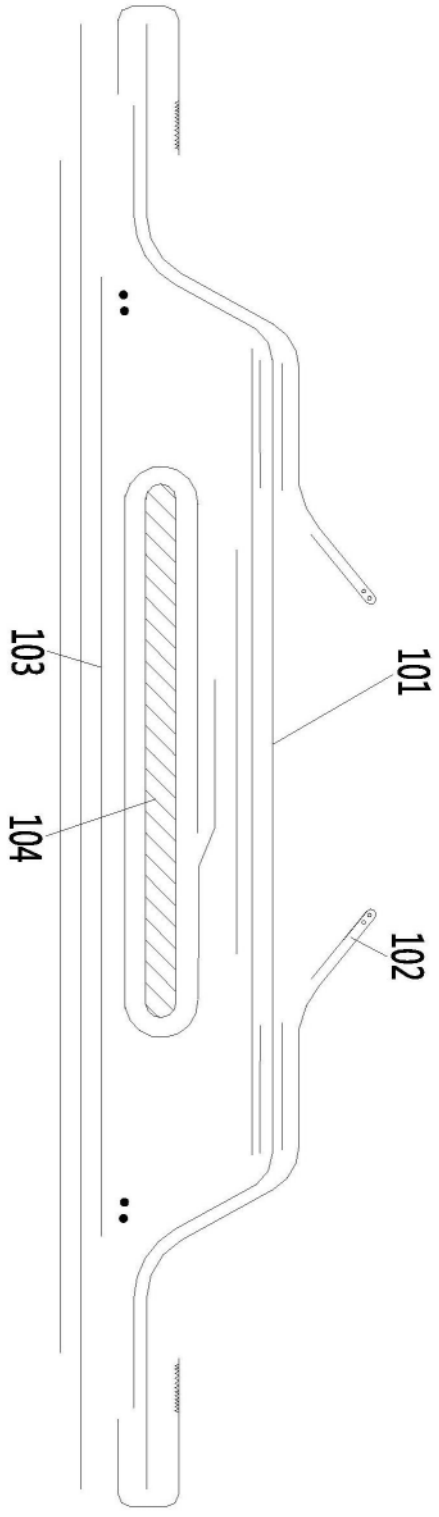

图1

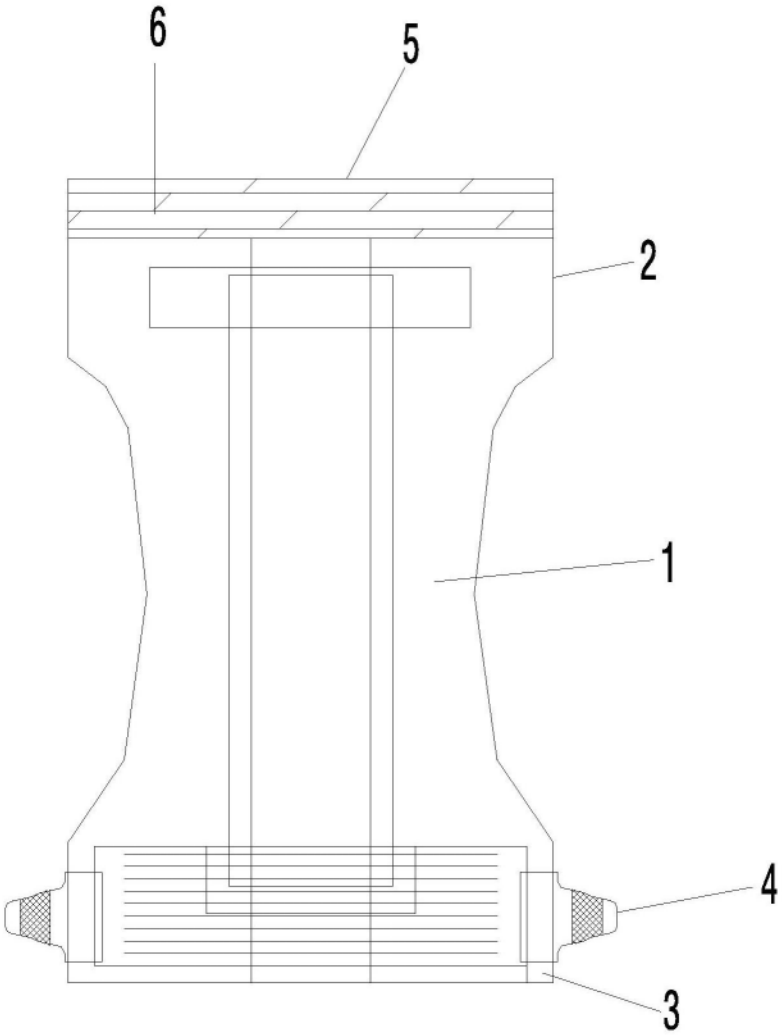

图2

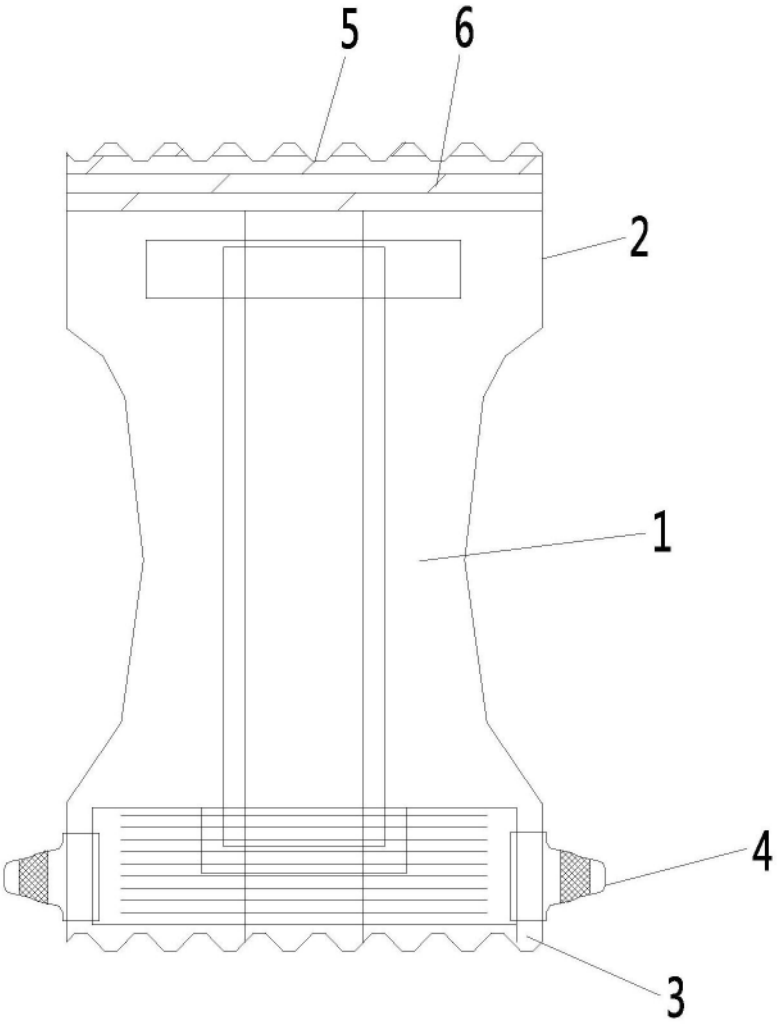

图3

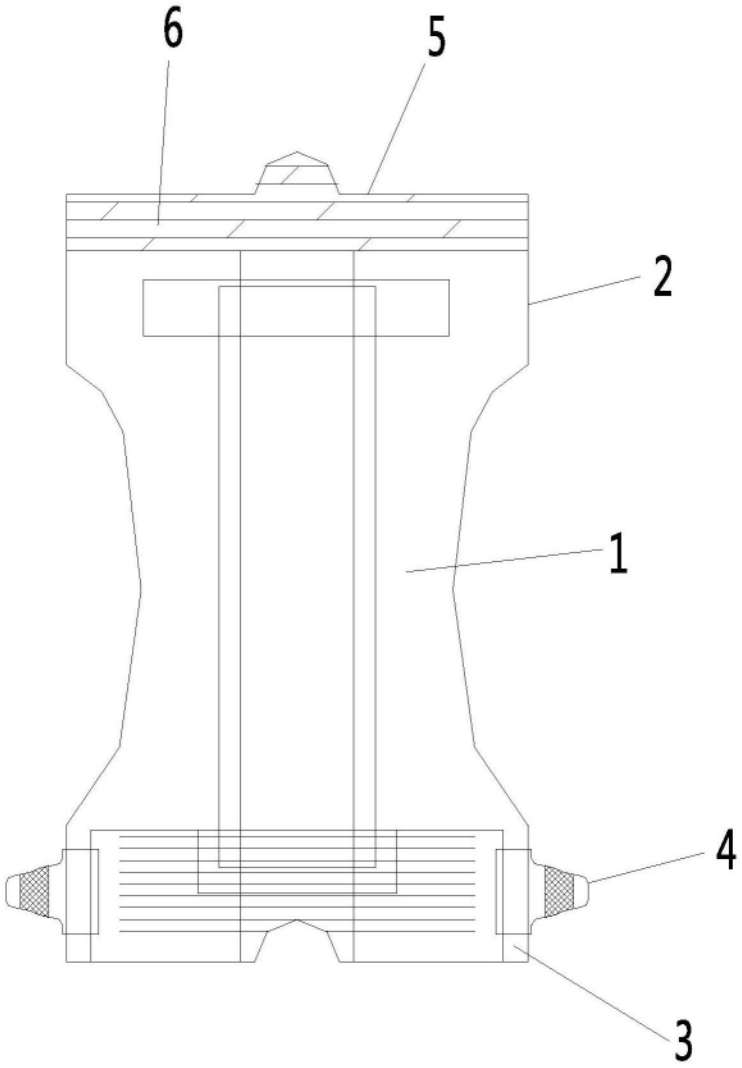

图4