РОССИЙСКАЯ ФЕДЕРАЦИЯ

(19) **RU** (11) **111 086** (13) **U1**

(51) МПК
B62B 1/14 (2006.01)

ФЕДЕРАЛЬНАЯ СЛУЖБА
ПО ИНТЕЛЛЕКТУАЛЬНОЙ СОБСТВЕННОСТИ

(12) ТИТУЛЬНЫЙ ЛИСТ ОПИСАНИЯ ПОЛЕЗНОЙ МОДЕЛИ К ПАТЕНТУ

(21)(22) Заявка: **2011122388/11, 02.06.2011**

(24) Дата начала отсчета срока действия патента:
02.06.2011

Приоритет(ы):
(22) Дата подачи заявки: **02.06.2011**

(45) Опубликовано: **10.12.2011** Бюл. № **34**

Адрес для переписки:
109462, Москва, ул. Юных Ленинцев, 47, корп.4, кв.180, В.И. Сахонько

(72) Автор(ы):
Сахонько Вадим Игоревич (RU)

(73) Патентообладатель(и):
Сахонько Вадим Игоревич (RU)

(54) ТЕЛЕЖКА МНОГОФУНКЦИОНАЛЬНАЯ

(57) Формула полезной модели

1. Тележка многофункциональная, характеризующаяся тем, что она состоит из площадки для груза, на которой закреплены колеса, устройсво закрепления груза, и рамы с подножкой, одним концом рама прикреплена к площадке, другим концом прикреплена к подножке и к устройству, которое служит для соединения с независимой ручкой.

2. Тележка многофункциональная по п.1, отличающаяся тем, что в качестве независимой ручки используется лопата.

3. Тележка многофункциональная по п.1, отличающаяся тем, что в качестве устройства для соединения с независимой ручкой используются один крюк.

4. Тележка многофункциональная по п.1, отличающаяся тем, что в качестве устройства для соединения с независимой ручкой используются два крюка.

5. Тележка многофункциональная по п.1, отличающаяся тем, что в качестве устройства для соединения с независимой ручкой используются загнутые полосы.

6. Тележка многофункциональная по п.1, отличающаяся тем, что в качестве устройства для соединения с независимой ручкой используются загнутая плоскость.

7. Тележка многофункциональная по п.1, отличающаяся тем, что в качестве устройства закрепления груза используются упоры.

8. Тележка многофункциональная по п.1, отличающаяся тем, что в качестве устройства закрепления груза используются ремни.

9. Тележка многофункциональная по п.1, отличающаяся тем, что в качестве устройства закрепления используется углубление в площадке.

10. Тележка многофункциональная по п.1, отличающаяся тем, что в качестве устройства закрепления используется отверстие в площадке, в которое можно вставить ведро.

RU 111086 U1

RU 111086 U1

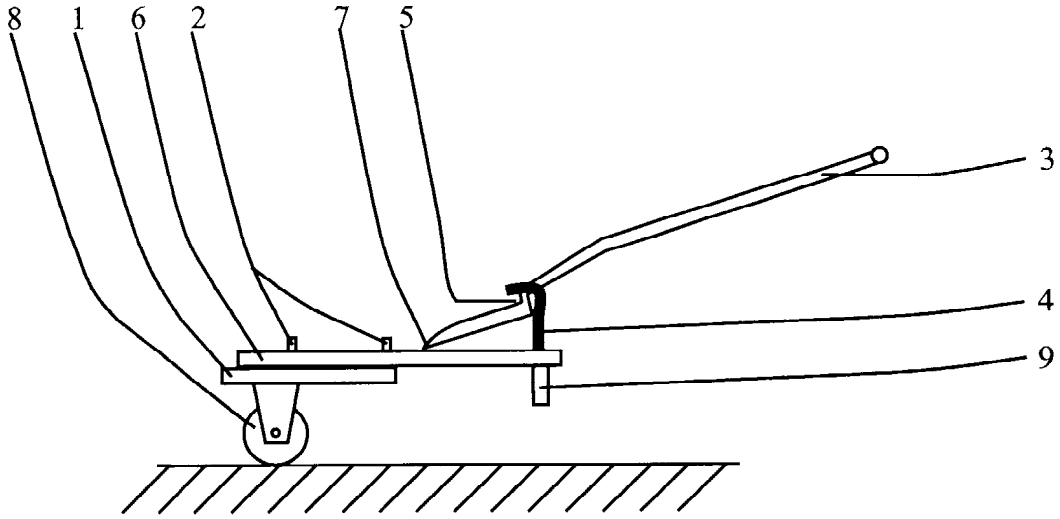

RU 111086 U1

RU 111086 U1