(19)国家知识产权局

(12)实用新型专利

(10)授权公告号 CN 217973753 U
(45)授权公告日 2022.12.06

(21)申请号 202221906465.X

(22)申请日 2022.07.19

(73)专利权人 江西比布莱服装服饰有限公司
地址 341118 江西省赣州市赣县区赣州高新技术产业开发区高新大道9号001

(72)发明人 钟衍薪

(74)专利代理机构 深圳市鼎泰正和知识产权代理事务所(普通合伙) 44555
专利代理师 王刚

(51)Int.Cl.
*D06F 58/00*(2020.01)
*D06F 58/20*(2006.01)

权利要求书1页 说明书3页 附图4页

(54)实用新型名称

具备便捷烘干熨烫功能的服装衣架

(57)摘要

本实用新型公开了具备便捷烘干熨烫功能的服装衣架，包括底座，所述底座的下端四角均螺纹连接有移动装置，所述底座的上端左部与上端右部共同固定连接有支撑板，所述支撑板的上板壁固定连接有烘干装置，所述支撑板的上端左部固定连接有驱动装置，所述支撑板的左端开有凹槽，所述支撑板的左板壁与右板壁之间均开有滑槽，所述底座的前端中部滑动连接有抽屉，所述抽屉的前端中部固定连接有把手。本实用新型所述的具备便捷烘干熨烫功能的服装衣架，通过设置烘干装置、驱动装置，能够使烘干风机对衣服进行烘干，可根据衣服长短，调整衣杆的高度，实现调节功能，提高了使用便捷性，易于操作，且实用性强。

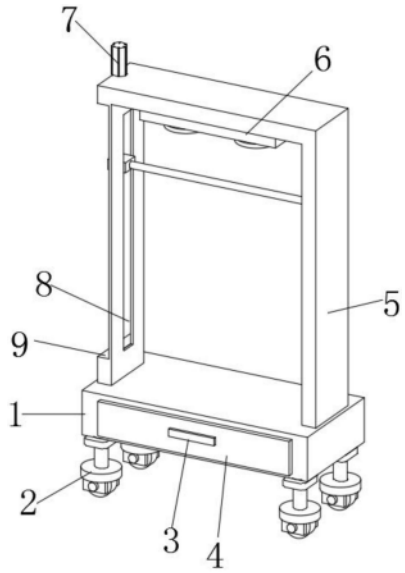


CN 217973753 U

1.具备便捷烘干熨烫功能的服装衣架,包括底座(1),其特征在于:所述底座(1)的下端四角均螺纹连接有移动装置(2),所述底座(1)的上端左部与上端右部共同固定连接有支撑板(5),所述支撑板(5)的上板壁固定连接有烘干装置(6),所述支撑板(5)的上端左部固定连接有驱动装置(7),所述支撑板(5)的左端开有凹槽(9),所述支撑板(5)的左板壁与右板壁之间均开有滑槽(8),所述底座(1)的前端中部滑动连接有抽屉(4),所述抽屉(4)的前端中部固定连接有把手(3);

所述烘干装置(6)包括固定板(61),所述固定板(61)的下端左部与下端右部均固定连接有外壳(63),所述外壳(63)内均固定连接有烘干风机(62),所述固定板(61)固定连接在支撑板(5)的上板壁。

2.根据权利要求1所述的具备便捷烘干熨烫功能的服装衣架,其特征在于:所述移动装置(2)包括一号螺杆(21),所述一号螺杆(21)的下端固定连接有垫块(22),所述垫块(22)的下端固定连接有支撑柱(23),所述支撑柱(23)的下端固定连接有圆座(24),所述圆座(24)的下端固定连接有万向车轮(25),所述一号螺杆(21)螺纹连接在底座(1)的下端。

3.根据权利要求1所述的具备便捷烘干熨烫功能的服装衣架,其特征在于:所述驱动装置(7)包括驱动器(71),所述驱动器(71)的输出端贯穿支撑板(5)并固定连接有二号螺杆(74),所述二号螺杆(74)的外表面活动连接有滑块(72),所述滑块(72)的右端固定连接有衣杆(73),所述衣杆(73)的右端固定连接有限位块(75),所述驱动器(71)固定连接在支撑板(5)的上端左部。

4.根据权利要求3所述的具备便捷烘干熨烫功能的服装衣架,其特征在于:所述二号螺杆(74)的下端通过轴承活动连接在凹槽(9)的下槽壁,所述滑块(72)滑动连接在左侧的滑槽(8)内,所述限位块(75)滑动连接在右侧的滑槽(8)内。

5.根据权利要求1所述的具备便捷烘干熨烫功能的服装衣架,其特征在于:两个所述烘干风机(62)呈左右对称分布,且两个烘干风机(62)位于底座(1)的正上方。

# 具备便捷烘干熨烫功能的服装衣架

## 技术领域

[0001] 本实用新型涉及服装技术领域,特别涉及具备便捷烘干熨烫功能的服装衣架。

## 背景技术

[0002] 落地衣架是立在地上用于挂晾衣物的一种家居用品,一般采用金属管制作而成,材料一般采用:铁、不锈钢、铝合金,有多种结构适应不同场合及用途,1、当遇到阴雨天气时,衣服无法晒干,其不具备对衣服进行烘干的功能,衣服长时间晒不干就会产生水臭味,会导致室内的空气质量变差;2、现有的服装衣架不具备调节功能,减少了实用性和便捷性,不方便使用者的使用;故此,我们推出具备便捷烘干熨烫功能的服装衣架。

## 实用新型内容

[0003] 本实用新型的主要目的在于提供具备便捷烘干熨烫功能的服装衣架,可以有效解决背景技术中的问题。

[0004] 为实现上述目的,本实用新型采取的技术方案为:

[0005] 具备便捷烘干熨烫功能的服装衣架,包括底座,所述底座的下端四角均螺纹连接有移动装置,所述底座的上端左部与上端右部共同固定连接有支撑板,所述支撑板的上板壁固定连接有烘干装置,所述支撑板的上端左部固定连接有驱动装置,所述支撑板的左端开有凹槽,所述支撑板的左板壁与右板壁之间均开有滑槽,所述底座的前端中部滑动连接有抽屉,所述抽屉的前端中部固定连接有把手。

[0006] 优选的,所述移动装置包括一号螺杆,所述一号螺杆的下端固定连接有垫块,所述垫块的下端固定连接有支撑柱,所述支撑柱的下端固定连接有圆座,所述圆座的下端固定连接有万向车轮,所述一号螺杆螺纹连接在底座的下端。

[0007] 优选的,所述驱动装置包括驱动器,所述驱动器的输出端贯穿支撑板并固定连接有二号螺杆,所述二号螺杆的外表面活动连接有滑块,所述滑块的右端固定连接有衣杆,所述衣杆的右端固定连接有限位块,所述驱动器固定连接在支撑板的上端左部。

[0008] 优选的,所述烘干装置包括固定板,所述固定板的下端左部与下端右部均固定连接有外壳,所述外壳内均固定连接有烘干风机,所述固定板固定连接在支撑板的上板壁。

[0009] 优选的,所述二号螺杆的下端通过轴承活动连接在凹槽的下槽壁,所述滑块滑动连接在左侧的滑槽内,所述限位块滑动连接在右侧的滑槽内。

[0010] 优选的,两个所述烘干风机呈左右对称分布,且两个烘干风机位于底座的正上方。

[0011] 与现有技术相比,本实用新型具有如下有益效果:

[0012] 1、本实用新型中,通过在整个装置上设置烘干装置,在固定板的下端固定安装两组外壳,外壳内均固定安装烘干风机,通过外部控制设备,启动烘干风机使用,从而能够使烘干风机对衣服进行烘干,避免阴雨天气导致衣服潮湿产生水臭,使其不会影响室内的空气质量。

[0013] 2、本实用新型中,通过在整个装置上设置驱动装置,利用驱动器的输出端作用,带

动二号螺杆旋转，使其滑块进行上下升降活动，滑块与限位块之间共同固定安装衣杆，用于晾衣使用，可根据衣服长短，调整衣杆的高度，实现调节功能，增加了实用性，为了更适用于长度的衣服。

## 附图说明

[0014] 图1为本实用新型具备便捷烘干熨烫功能的服装衣架的整体结构示意图；

[0015] 图2为本实用新型具备便捷烘干熨烫功能的服装衣架的移动装置的整体结构示意图；

[0016] 图3为本实用新型具备便捷烘干熨烫功能的服装衣架的驱动装置的整体结构示意图；

[0017] 图4为本实用新型具备便捷烘干熨烫功能的服装衣架的烘干装置的整体结构示意图。

[0018] 图中：1、底座；2、移动装置；3、把手；4、抽屉；5、支撑板；6、烘干装置；7、驱动装置；8、滑槽；9、凹槽；21、一号螺杆；22、垫块；23、支撑柱；24、圆座；25、万向车轮；71、驱动器；72、滑块；73、衣杆；74、二号螺杆；75、限位块；61、固定板；62、烘干风机；63、外壳。

## 具体实施方式

[0019] 为使本实用新型实现的技术手段、创作特征、达成目的与功效易于明白了解，下面结合具体实施方式，进一步阐述本实用新型。

[0020] 在本实用新型的描述中，需要说明的是，术语“上”、“下”、“内”、“外”“前端”、“后端”、“两端”、“一端”、“另一端”等指示的方位或位置关系为基于附图所示的方位或位置关系，仅是为了便于描述本实用新型和简化描述，而不是指示或暗示所指的装置或元件必须具有特定的方位、以特定的方位构造和操作，因此不能理解为对本实用新型的限制。此外，术语“第一”、“第二”仅用于描述目的，而不能理解为指示或暗示相对重要性。

[0021] 在本实用新型的描述中，需要说明的是，除非另有明确的规定和限定，术语“安装”、“设置有”、“连接”等，应做广义理解，例如“连接”，可以是固定连接，也可以是可拆卸连接，或一体地连接；可以是机械连接，也可以是电连接；可以是直接相连，也可以通过中间媒介间接相连，可以是两个元件内部的连通。对于本领域的普通技术人员而言，可以具体情况理解上述术语在本实用新型中的具体含义。

[0022] 实施例

[0023] 请参阅图1-4，本实用新型提供一种技术方案：

[0024] 具备便捷烘干熨烫功能的服装衣架，包括底座1，底座1的下端四角均螺纹连接有移动装置2，底座1的上端左部与上端右部共同固定连接有支撑板5，支撑板5的上板壁固定连接有烘干装置6，支撑板5的上端左部固定连接有驱动装置7，支撑板5的左端开有凹槽9，支撑板5的左板壁与右板壁之间均开有滑槽8，底座1的前端中部滑动连接有抽屉4，抽屉4的前端中部固定连接有把手3。

[0025] 本实施例中，移动装置2包括一号螺杆21，一号螺杆21的下端固定连接有垫块22，垫块22的下端固定连接有支撑柱23，支撑柱23的下端固定连接有圆座24，圆座24的下端固定连接有万向车轮25，一号螺杆21螺纹连接在底座1的下端；通过圆座24的下端固定连接有

万向车轮25，便于整个装置的移动使用，增加了使用的便捷性。

[0026] 本实施例中，驱动装置7包括驱动器71，驱动器71的输出端贯穿支撑板5并固定连接有二号螺杆74，二号螺杆74的外表面活动连接有滑块72，滑块72的右端固定连接有衣杆73，衣杆73的右端固定连接有限位块75，驱动器71固定连接在支撑板5的上端左部；二号螺杆74的下端通过轴承活动连接在凹槽9的下槽壁，滑块72滑动连接在左侧的滑槽8内，限位块75滑动连接在右侧的滑槽8内；通过滑块72滑动连接在左侧的滑槽8内，限位块75滑动连接在右侧的滑槽8内，从而对衣杆73进行位置限定，避免位置发生偏移。

[0027] 本实施例中，烘干装置6包括固定板61，固定板61的下端左部与下端右部均固定连接有外壳63，外壳63内均固定连接有烘干风机62，固定板61固定连接在支撑板5的上板壁；两个烘干风机62呈左右对称分布，且两个烘干风机62位于底座1的正上方；通过两个烘干风机62位于底座1的正上方，使其位于悬挂衣服的正上方，有利于烘干风机62对衣服的烘干使用。

[0028] 需要说明的是，本实用新型为具备便捷烘干熨烫功能的服装衣架，在使用过程中，底座1的下端四角均螺纹安装一号螺杆21，一号螺杆21的下端固定安装垫块22，垫块22的下端固定安装支撑柱23，用于支撑，支撑柱23的下端固定安装圆座24，圆座24的下端固定安装万向车轮25，便于整个装置的移动，支撑板5的上端左部固定安装驱动器71，利用驱动器71的输出端作用，带动二号螺杆74旋转，使其滑块72进行上下升降活动，滑块72与限位块75之间共同固定安装衣杆73，用于晾衣使用，可根据衣服长短，调整衣杆73的高度，实现调节功能，增加了实用性，为了更适用于长度的衣服，支撑板5的上板壁固定安装固定板61，固定板61的下端固定安装两组外壳63，外壳63内均固定安装烘干风机62，通过外部控制设备，启动烘干风机62使用，从而能够使烘干风机62对衣服进行烘干，避免阴雨天气导致衣服潮湿产生水臭，使其不会影响室内的空气质量，整个装置结构简单，适应性强，有利于具备便捷烘干熨烫功能的服装衣架的使用。

[0029] 以上显示和描述了本实用新型的基本原理和主要特征和本实用新型的优点。本行业的技术人员应该了解，本实用新型不受上述实施例的限制，上述实施例和说明书中描述的只是说明本实用新型的原理，在不脱离本实用新型精神和范围的前提下，本实用新型还会有各种变化和改进，这些变化和改进都落入要求保护的本实用新型范围内。本实用新型要求保护范围由所附的权利要求书及其等效物界定。

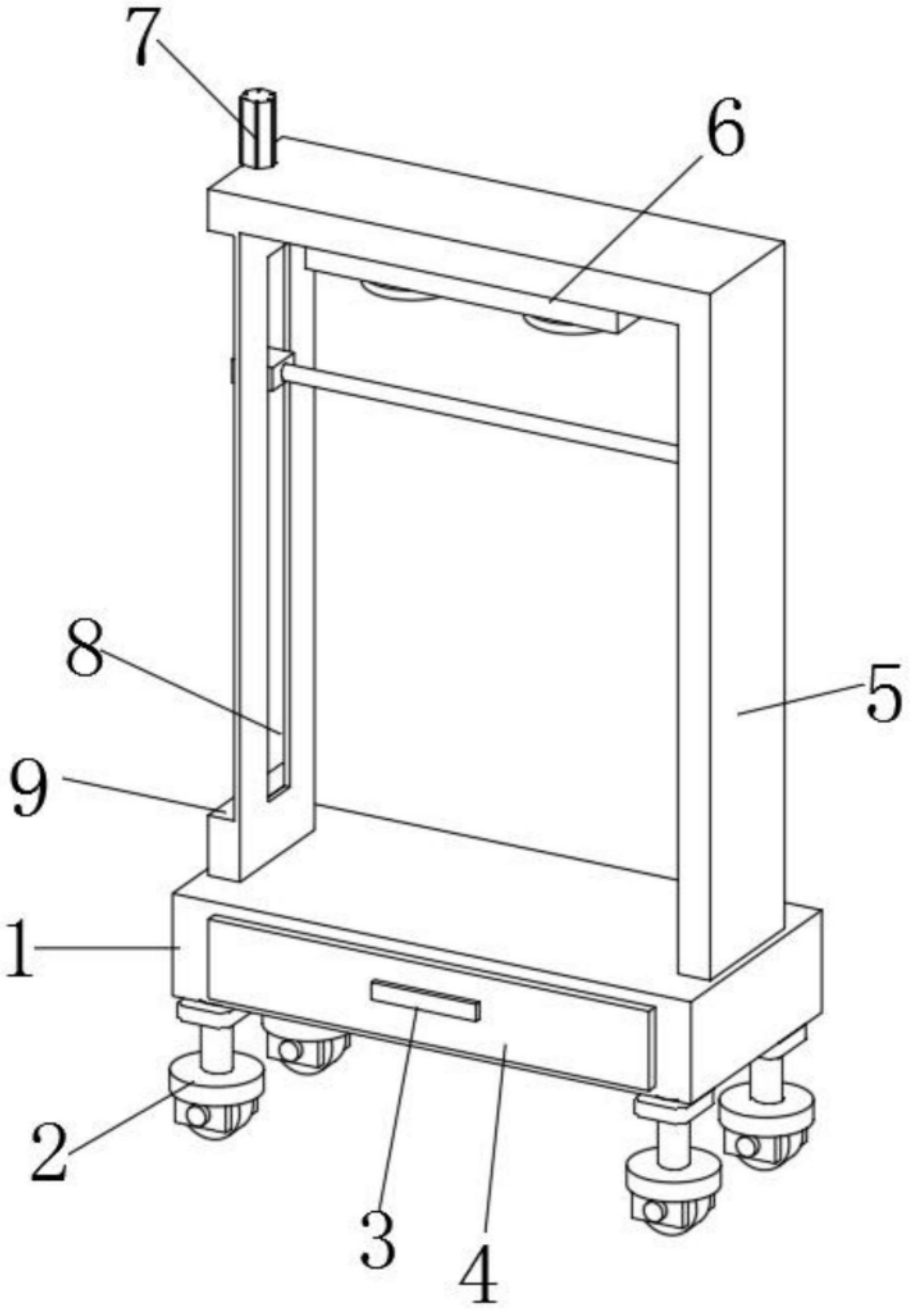


图1

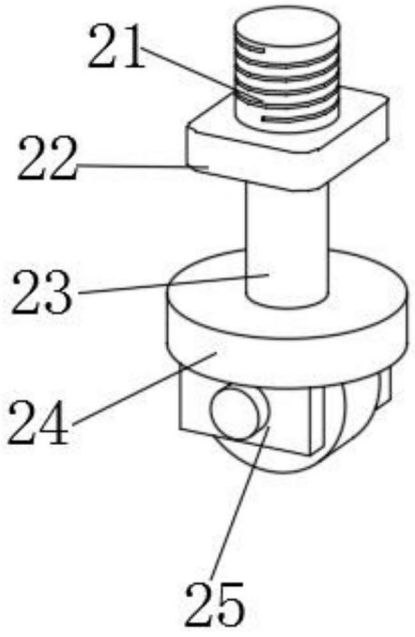


图2

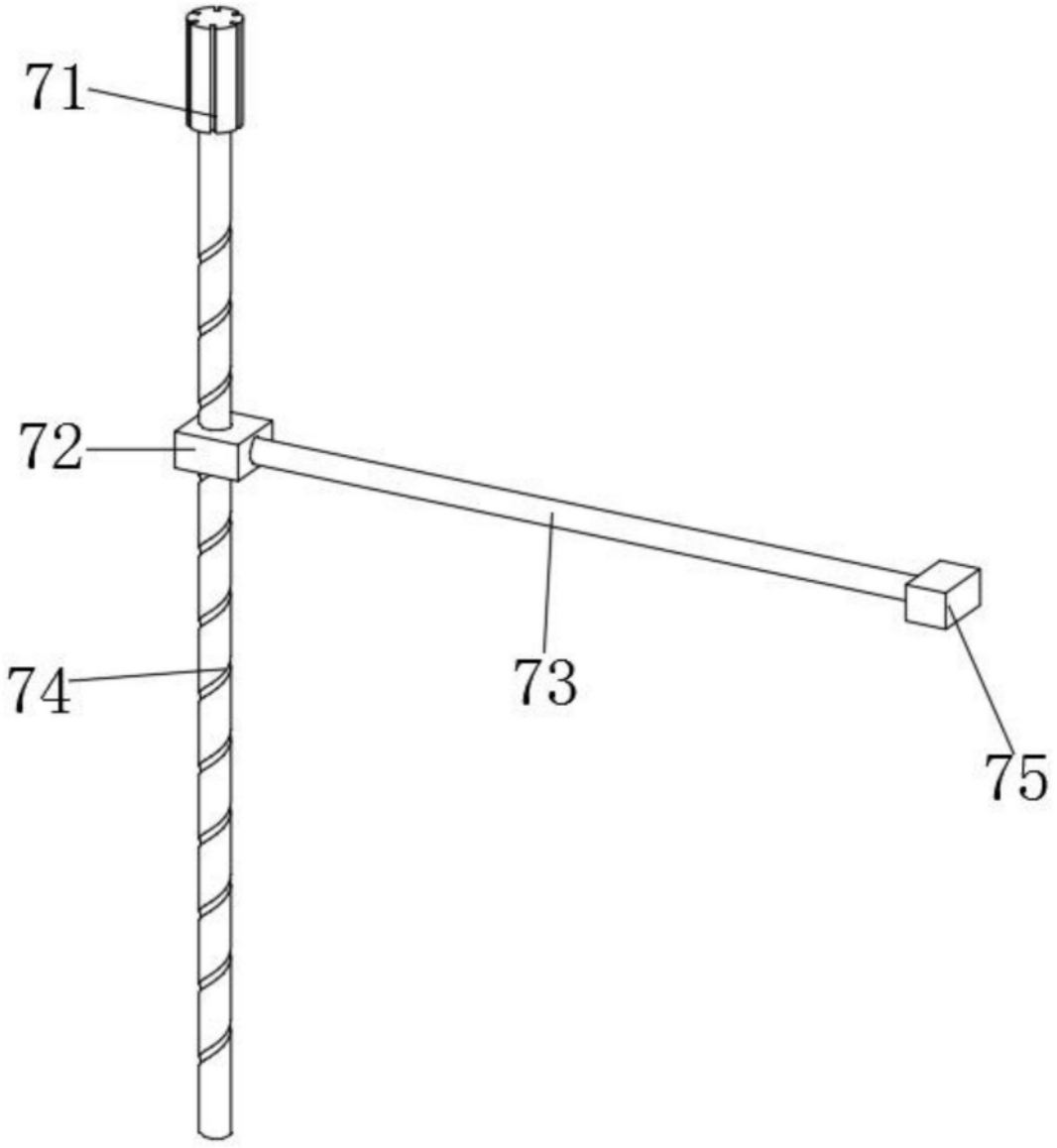


图3

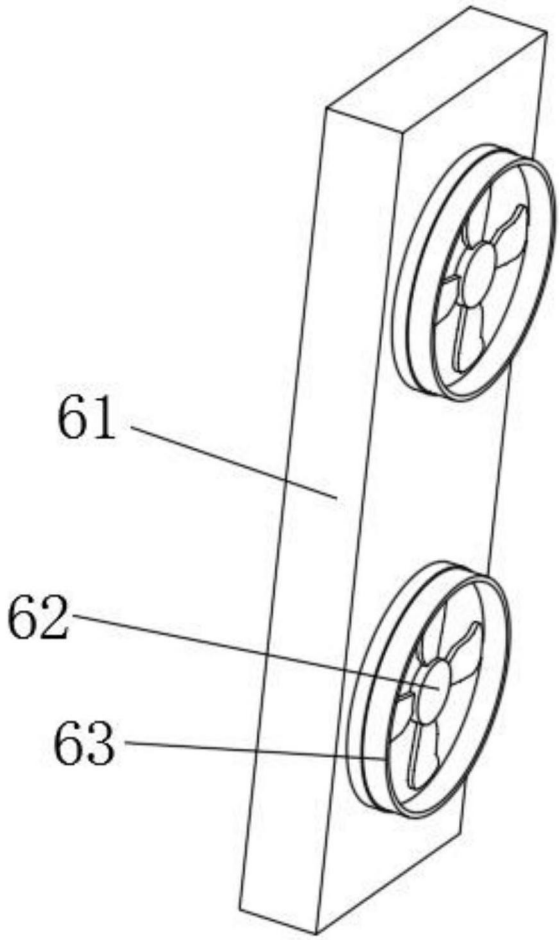


图4